Xiaomi Robot Vacuum 6 User Manual • 01
Xiaomi 掃拖機器人 6 使用說明書 • 28
Manual del usuario del Robot aspirador Xiaomi 6 • 55
Xiaomi ロボット掃除機 6 取扱説明書 • 82

Safety Instructions

Read this manual carefully before use, and retain it for future reference.

Usage Restrictions

- This product is for floor cleaning in a home environment only. Do not use it outdoors, on non-floor surfaces, or in a commercial or industrial setting.
- This appliance can be used by children aged from 8 years and above and persons with reduced physical, sensory or mental capabilities or lack of experience and knowledge if they have been given supervision or instruction concerning use of the appliance in a safe way and understand the hazards involved. Children shall not play with the appliance. Cleaning and user maintenance shall not be made by children without supervision.
- This appliance is not intended for use by persons including children with reduced physical, sensory or mental capabilities, or lack of experience and knowledge, unless they have been given supervision or instruction concerning use of the appliance by a person responsible for their safety.
- Children should be supervised to ensure that they do not play with the appliance.
- If the cord set is damaged, it must be replaced by a special cord set available from the manufacturer or its service agent.
- This appliance contains batteries that are only replaceable by skilled persons.
- Ensure children and pets are kept at a safe distance from the robot vacuum while it is operating.
- Do not use the robot vacuum in an area suspended above ground level without a protective barrier.
- Do not place the robot vacuum upside down. Do not move the robot vacuum by using its cover or bumper as a handle.
- Do not install, charge, or use this robot vacuum outdoors, in bathrooms, or near a pool.
- A hazard may occur if the appliance runs over the cord set.
- Remove fragile or small items from the floor to prevent the robot vacuum from bumping into and damaging them.
- Do not place children, pets, or any item on top of the robot vacuum regardless of whether it is stationary or moving.
- Keep hair, fingers, and other body parts away from the suction opening of the robot vacuum.
- Do not use the robot vacuum to clean any burning substances.
- Do not vacuum up hard or sharp objects.
- The plug must be removed from the socket-outlet before cleaning or maintaining the appliance.
- Do not wipe the robot vacuum or omni station with a wet cloth or rinse them with any liquid. After cleaning washable parts, fully dry the parts before reinstalling and using them.
- Make sure the robot vacuum is turned off when being transported and kept in its original packaging if possible.
- Please use this product in accordance with the instructions in the user manual. Users are responsible for any loss or damage arising from improper use of this product.
- If an appliance error that is not described in the user manual occurs or if an electrical component is damaged, contact the manufacturer or an authorized service center for repair by professional staff.
- Before maintenance, disconnect from the power supply by unplugging the appliance from the power outlet or by other equivalent means, and wait for the appliance to cool off to room temperature.
- Do not use the robot vacuum at an ambient temperature above 40°C or below 0°C or on a floor with liquids or sticky substances.
- Please add clean water and do not exceed the maximum water level.
- When a voice message "Network connected successfully" is heard, the device has a successful connection with the network and has stored the Wi-Fi SSID and password. The information will be used for network-related services, and please refer to the Privacy Policy for information on the processing of personal data.
- The type and maximum amount of liquid to be used shall be strictly followed. Only clean water or designated cleaning agent (if applicable) is allowed. Do not exceed the MAX line marked on the tank.

Safety Instructions

Battery and Charging WARNINGS

- Do not use any third-party battery, cord set, or omni station. The robot vacuum can only be used with the PV32-JZUS omni station.
- Do not charge non-rechargeable batteries.
- This appliance contains batteries that can only be replaced by technical personnel.
- No action needed from users to shift the omni station between 50 Hz and 60 Hz, and the product can adapt itself for both 50 Hz and 60 Hz.
- Do not attempt to disassemble, repair, or modify the battery or omni station on your own.
- Do not place the omni station near a heat source.
- Do not use a wet cloth or wet hands to wipe or clean the omni station's charging contacts.
- Do not expose the appliance or battery to excessive temperatures.
- Be aware of the risk of terminals of the battery-operated appliance or battery being short-circuited by metal objects.
- If the robot vacuum won't be used for an extended period, fully charge it, then turn it off and store in a cool, dry place. Recharge the robot vacuum at least once every 3 months to avoid over-discharging the battery.
- Do not damage the battery when removing it to avoid short circuits or liquid leakage. If the battery leaks, keep the fluid from touching your skin or clothes, and wipe it away immediately with a dry cloth. Then send the battery to an appropriate recycling facility or the designated after-sales service team to properly dispose of it.
- The lithium-ion battery pack contains substances that are hazardous to the environment. Before disposing of the robot vacuum, please first remove the battery pack, then discard or recycle it in accordance with local laws and regulations of the country or region it is used in.
- When removing the batteries from the product, it is better to use up the batteries and make sure your product is disconnected from power.
  1. Uninstall the screw on the bottom, then remove the cover.
  2. Unplug the battery connector, then remove the batteries. Do not damage the battery case to avoid any risk of injuries.
  3. Return the batteries to a professional recycling organization.
     · The battery must be removed from the appliance before it is scrapped.
     · The appliance must be disconnected from the supply mains when removing the battery.
     · The battery is to be disposed of safely.



For indoor use only



Before use, read the instructions



SMPS (Switch mode power supply unit)



SMPS incorporating a short-circuit-proof safety isolating transformer



A time-delay fuse with a rated current of 10 A

Safety Instructions

Laser Safety Information

The laser sensor in this product meets the IEC 60825-1: 2014 and EN 60825-1:2014/A11:2021 Standard for Class 1 laser products. Please avoid direct eye contact with it during use.
CLASS 1 LASER PRODUCT
CONSUMER LASER PRODUCT
EN 50689:2021

Product Overview

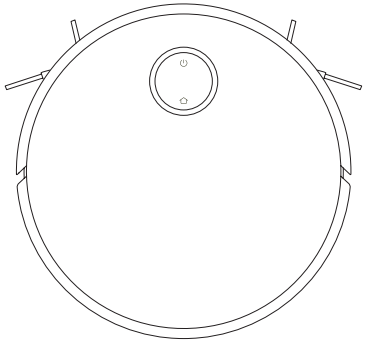

Robot Vacuum

Accessory List

Pre-installed Accessories:

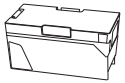

Dust Compartment



Dust Compartment Filter
(pre-installed on the dust compartment)



Automatic Hair-cutting Brush
(brush)

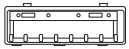

Brush Cover



Side Brush × 2

Other Accessories:



Roller Mop Pad

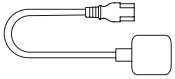

Cord Set

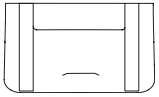

Dock Ramp

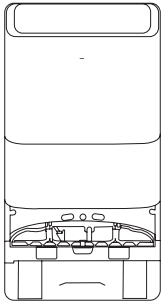

Omni Station
(with a pre-installed disposable bag, clean water tank, dirty water tank, and washboard)

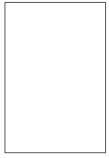

User Manual

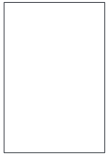

Image Guide



Quick Start Guide



Warranty Notice

Note: Illustrations of product, accessories, and user interface in the user manual are for reference purposes only. Actual product and functions may vary due to product enhancements.

Product Overview

Robot Vacuum

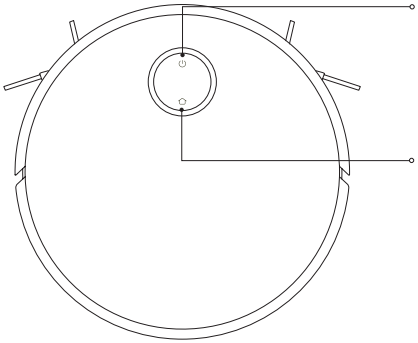

Start/Clean

- Press and hold for 3 seconds to turn on or off
- Press to start or pause cleaning while turned on

Dock

- Press to pause while running
- While paused, press to dock the robot vacuum for charging
- Press to cancel docking while the robot vacuum is returning to the omni station
- Press and hold for 3 seconds to disable the child lock

+ Indicators

- Keeping white: Operating/Operation completed/Fully charged
- Blinking white: Docking/Positioning
- Breathing white: Charging (medium/high battery level)

- Breathing orange: Charging (low battery level)
- Blinking orange: Wi-Fi disconnected/Malfunction status/Awaiting network connection/Connecting to network/Updating firmware/Low battery level

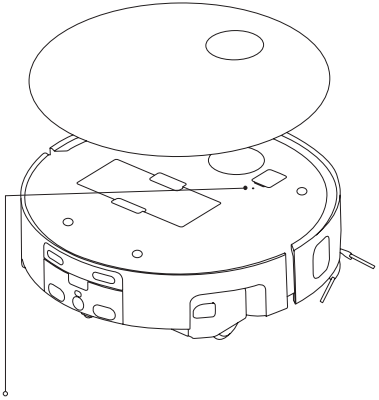

Reset Button/Wi-Fi Indicator

- Press and hold for 3 seconds with a pin-shaped object to restore the robot vacuum to factory settings
- Press and hold for 10 seconds with a pin-shaped object to forcefully turn off the robot vacuum and restore it to factory settings

- Keeping blue: Wi-Fi connected
- Blinking orange: Awaiting network connection/Wi-Fi disconnected
- Blinking blue: Connecting to network

Product Overview

Robot Vacuum and Sensors

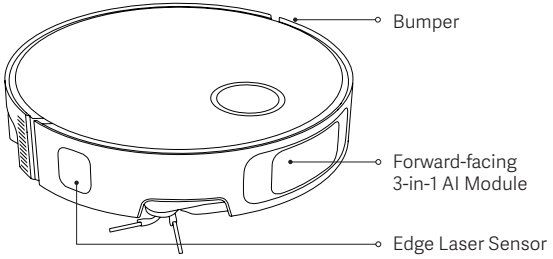

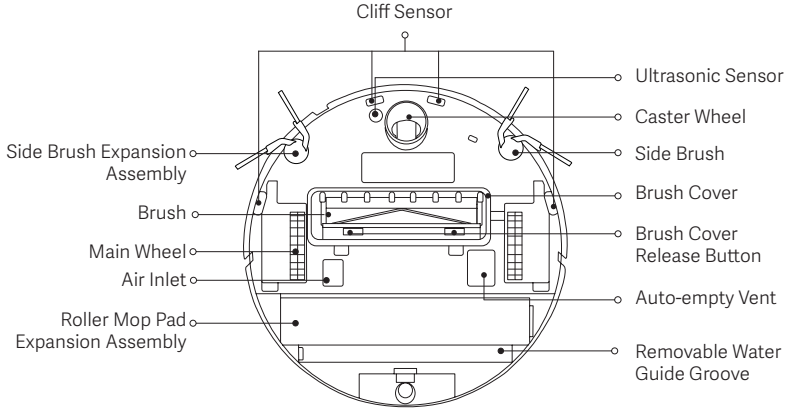

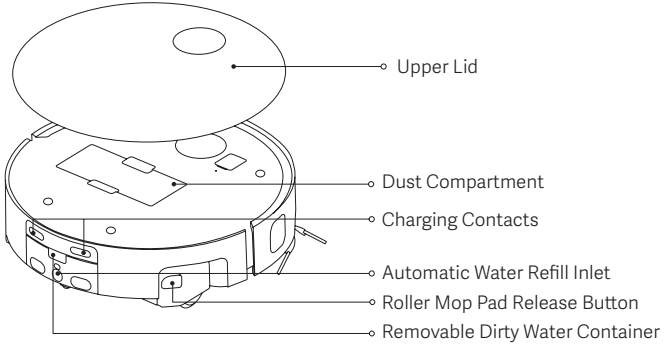

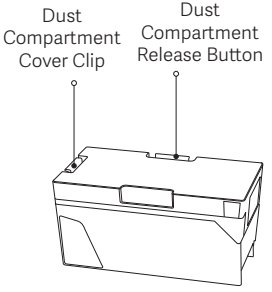

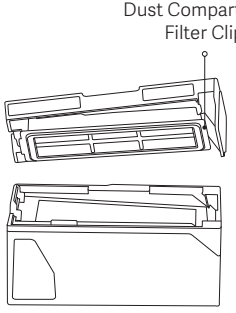

Product Overview

Omni Station

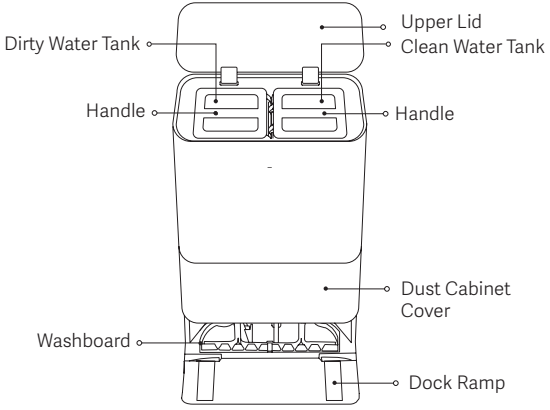

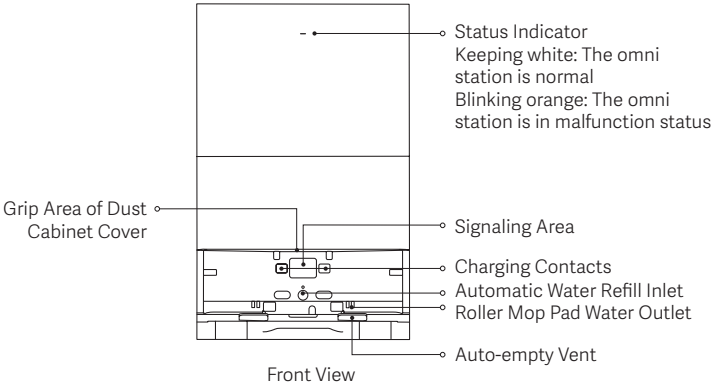

Front View

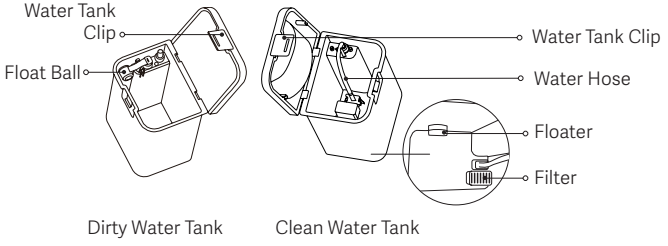

Dirty Water Tank Clean Water Tank

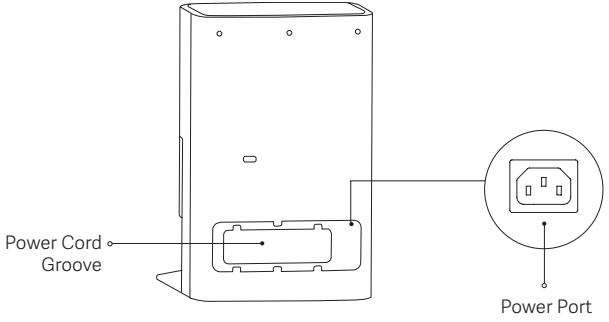

Back View

Product Overview

Disposable Bag

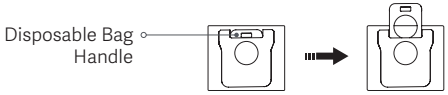

Note: The omni station is pre-installed with a new disposable bag when leaving the factory. A dedicated disposable bag for this product can be purchased from official channels as a replacement.

Automatic Hair-cutting Brush

As illustrated, if hair is tangled around the edge of the end cap, the removable end cap can be detached for cleaning.

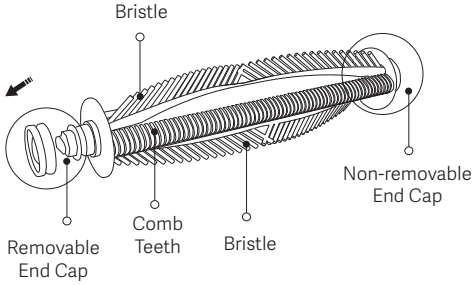

How to Install

Installing the roller mop pad

Before use, install the roller mop pad onto the robot vacuum based on the indicated direction, and make sure you hear a "click" sound.

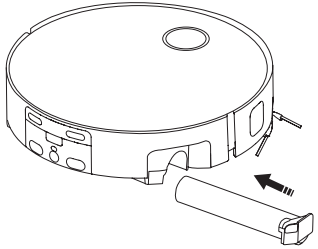

Removing protective coverings and instruction stickers

As illustrated, remove the protective coverings and instruction stickers from the robot vacuum before use.

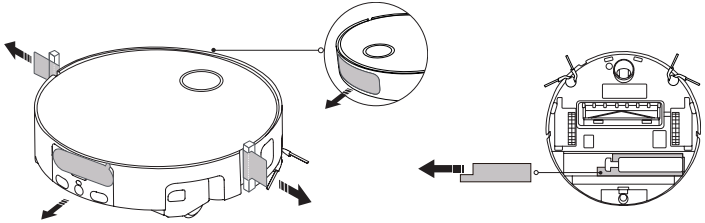

How to Install

Placing the omni station

· Reserve a space with a height greater than 0.82 m, a length greater than 1.47 m, and a width greater than 0.44 m, and ensure there are no obstacles within 0.5 m on both sides and in front of the omni station.
· Place the omni station against a wall on a flat, hard-surfaced floor, such as a wooden or tiled floor. Ensure it is in an area with a good Wi-Fi signal near a power outlet.

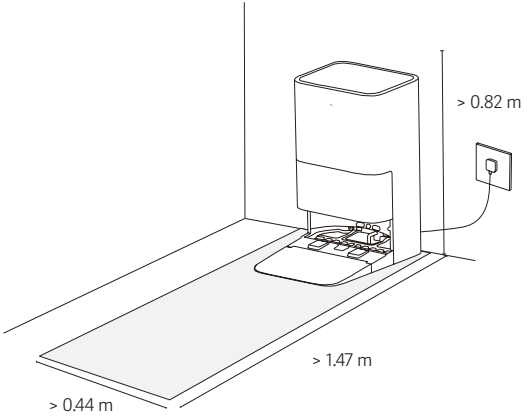

Installing the dock ramp

· Install the dock ramp onto the omni station based on the direction as illustrated.
· Once installed, make sure the dock ramp and the bottom of the omni station are perfect even with no raised areas.

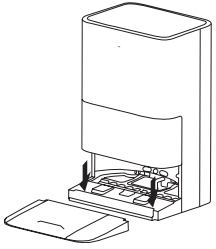

Note: Secure the omni station base, tilt the omni station slightly forward to create force between the dock ramp and the ground, and then the dock ramp can be removed.

Connecting to power supply

· Place the omni station in an appropriate area, install the dock ramp properly, connect the cord set to the station, and connect the cord set to a power supply.
· Firmly plug the connector of the cord set into the power port of the omni station until the indicator keeps white.

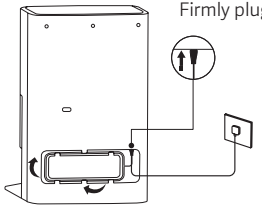

Before Use

Charging the robot vacuum

· Before use, press and hold the button ⏻ on the robot vacuum for 3 seconds to turn it on.
· After turning on the robot vacuum, place it onto the omni station with its charging contacts aligned with those of the omni station.
· When you hear a voice notification indicating that charging has started, the robot vacuum is successfully connected to the omni station.

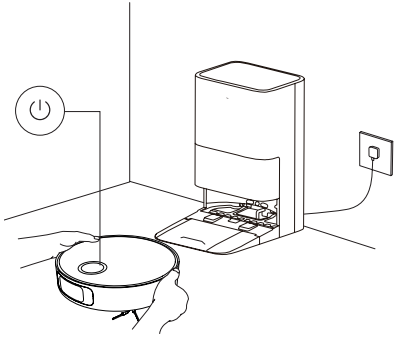

Notes:
· Fully charge the robot vacuum before first use to ensure optimal battery performance.
· When the robot vacuum has insufficient power, it may not be turned on. If this occurs, manually place it onto the omni station to charge.
· The robot vacuum turns on automatically after connecting to the omni station, and cannot be turned off while charging.
· Indicators on both the robot vacuum and the omni station turn off simultaneously 10 minutes after the robot vacuum is fully charged.

Filling the clean water tank with clean water

· Fill the clean water tank with clean water up to the maximum water level mark.

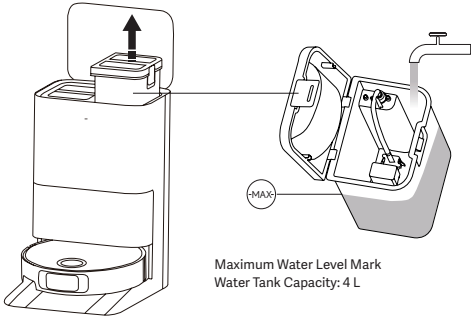

Maximum Water Level Mark
Water Tank Capacity: 4 L

Notes:
· Do not add water above the maximum water level mark (MAX).
· Do not add hot water into the clean water tank or the dirty water tank, as this may cause deformation.
· Be sure to use it according to the recommended amount.
· All cleaning modes require installation of the dust compartment assembly, brush, and roller mop pad. If they are not installed, the robot vacuum cannot start.
· The functions of a new product are tested before leaving the factory, so there may be some water residues in it. This is normal.

How to Use

Connecting with the Xiaomi Home app

This product works with the Xiaomi Home app. Use the Xiaomi Home app or Google Assistant & Alexa to control your device, and to interact with other smart home devices.

1. Scan the QR code to download and install the app. You will be directed to the connection setup page if the app is installed already. Or search for "Xiaomi Home" in the app store to download and install it.
2. Open the Xiaomi Home app, tap ⊕ on the upper right, and then follow the instructions to add your device.

F612B8E4

Notes:
- This product can connect with the Xiaomi Home app and is compatible with Android™ 8.0 and iOS 14.0 or above.
- This product only supports 2.4 GHz Wi-Fi networks and does not support 5 GHz Wi-Fi networks.
- The version of the app might have been updated, please follow the instructions based on the current app version.
- When the robot vacuum connects with the Xiaomi Home app successfully, it connects with the network successfully. Reset its Wi-Fi to disconnect it from the network.

Resetting Wi-Fi

While the robot vacuum is turned on, press and hold the buttons ⏻ and ⌂ for 7 seconds simultaneously until a voice message is heard. The Wi-Fi is successfully reset when the Wi-Fi indicator blinks orange.

Note: When it is necessary to disconnect or change the robot vacuum's network, reset the robot vacuum's Wi-Fi.

Turning on/off

- Press and hold the button ⏻ for 3 seconds to turn on the robot vacuum, and the indicator will light up.
- When the robot vacuum is paused and not charged, press and hold the button ⏻ for 3 seconds to turn it off.

Note: If the robot vacuum is being charged, it turns on automatically and cannot be turned off.

Quick map creation

- After the robot vacuum connects to the network for the first time, follow the instructions in the app to quickly create a map. The robot vacuum starts map creation without cleaning.
- Map creation is completed after the robot vacuum automatically returns to the omni station, and the map saves automatically.

Notes:
- Ensure the robot vacuum has been fully charged and starts from the omni station.
- Before map creation, remove small items on the floor, open the doors of the rooms, and block the areas unsuitable for the robot vacuum to enter.
- During map creation, do not follow, move, or interrupt the robot vacuum or move the omni station.
- After map creation, set up virtual walls or restricted areas in places unsuitable for the robot vacuum to enter, such as places where it may get stuck or be scraped.
- Set up virtual walls or restricted areas in places with long-hair or fringe carpets to prevent entanglement with the robot vacuum.
- Set up virtual walls or restricted areas to exclude carpeted areas before mopping to prevent the carpet from getting wet.

Pausing

When the robot vacuum is running, press any button on the robot vacuum to pause, and then press the button ⏻ to resume cleaning.

Note: It is recommended not to lift or move the robot vacuum while it is paused. Otherwise, it may have positioning errors that could prevent the robot vacuum from returning to the charging dock or cause the loss of map data.

Sleep mode

- The robot vacuum automatically enters sleep mode after being paused for over 10 minutes.
- In sleep mode, the robot vacuum indicator goes off. Press any button on the robot vacuum to wake it up.

Note: The robot vacuum automatically turns off after being in sleep mode for over 12 hours.

Resuming cleaning

If the robot vacuum starts running low on battery during a cleaning task, it will automatically return to the omni station to charge. When the robot vacuum is sufficiently charged, it will resume cleaning where it left off.

Note: The robot vacuum will not resume cleaning after an interruption if it is in DND (Do Not Disturb) mode or has been manually docked and charged.

Child lock

- The child lock can only be enabled in the Xiaomi Home app.
- Disable the child lock feature in the Xiaomi Home app or by pressing and holding the dock button for 3 seconds.

Dust emptying

The omni station will start auto-empty once the robot vacuum automatically docks for charging after completing a cleaning task.

Notes:
- When the robot vacuum returns midway to the omni station to clean the roller mop pad, the omni station will not start auto-empty.
- If the auto-empty feature is disabled in the Xiaomi Home app, the omni station will not start the auto-empty operation.
- The omni station will perform dust emptying at the frequency set in the Xiaomi Home app.

Vacuuming and mopping

1. Preparations
- Ensure the robot vacuum's parts, such as the roller mop pad assembly, have been installed and water has been added to the clean water tank.
- Select the vacuuming and mopping mode in the app, and then use the app or press the button ⏻ on the robot vacuum to start cleaning.
- Then the robot vacuum will start from the omni station, plan the optimal cleaning route and perform the cleaning task based on the created map.

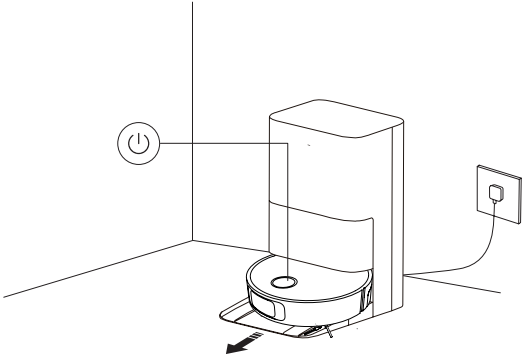

Notes:
- When using the robot vacuum for the first time, it is recommended to follow the robot vacuum throughout the whole process to remove the items that may affect its work.
- If the robot vacuum may get stuck or scratch the surface of furniture in some areas, set restricted areas via the app in the phone to prevent the robot vacuum from entering these areas.
- The robot vacuum will moisten the roller mop pad before starting the task. Wait with patience.
- Before starting, ensure the omni station is connected to the power supply and the robot vacuum is connected to the omni station.
- To ensure that the robot vacuum can return to the omni station successfully after completing vacuuming and mopping, it is recommended to make the robot vacuum start from the omni station. Do not move the omni station, the clean water tank, the dirty water tank, or the washboard during cleaning.
- The feature for washing the roller mop pad with hot water can be enabled in the app. Once enabled, do not touch the roller mop pad water outlet on the base of the omni station to prevent scalding.

2. Automatically returning to clean roller mop pad midway
During cleaning, the robot vacuum may automatically return to the omni station to wash the roller mop pad and add water to the water tank according to the cleaned area. Once the roller mop pad has been washed, the robot vacuum will resume its cleaning task.

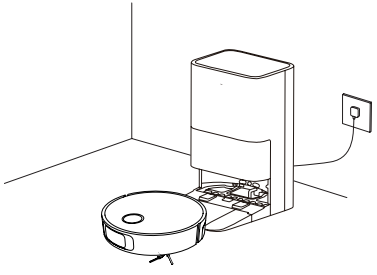

3. Auto-emptying and cleaning & drying roller mop pad
When the robot vacuum has completed its cleaning task and docked to the omni station to charge, the omni station will start auto-empty and then clean and dry the roller mop pad.

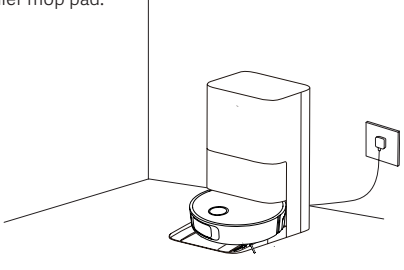

4. Cleaning the dirty water tank
After the roller mop pad has been cleaned and dried, clean the dirty water tank in time to prevent odors.

Vacuuming before mopping

- Ensure the robot vacuum's parts, such as the roller mop pad assembly, have been installed and water has been added to the clean water tank.
- Select the vacuuming before mopping mode in the app, then use the app or press the button ⏻ on the robot vacuum to start cleaning, and the robot vacuum will lift the roller mop pad assembly to start vacuuming.
- Once vacuuming is completed, the robot vacuum will return to the omni station to start auto-empty, moisten the roller mop pad, and then lay down the roller mop pad assembly to start mopping.

Vacuuming only

- Select the vacuuming only mode in the app, and then use the app or press the button ⏻ on the robot vacuum to start cleaning.
- The robot vacuum will lift the roller mop pad assembly, leave the omni station to start vacuuming, and return to the omni station after finishing the vacuuming task to perform auto-empty.

More app features

Map settings
The homepage of the app's plug-in displays the current map used for vacuuming and mopping. You can set places to avoid in the settings for restricted areas and edit the current map in map management.

Cleaning settings
In the cleaning settings, you can adjust the cleaning mode, the suction power, and the mopping water amount based on the dirtiness of the floor and specific needs.

Omni station settings
- In the omni station settings, you can adjust the settings for dust emptying and for washing the roller mop pad.
- In the dust emptying settings, you can enable or disable the auto-empty feature and change the dust emptying frequency.
- In the settings for washing the roller mop pad, you can adjust the frequency at which the robot vacuum returns for washing the roller mop pad.

Notes:
- Complete initial map creation before selecting a zone to clean, carrying out zoned cleaning, or editing the map.
- Refer to the app for more functions. Details of each function are subject to the app.

Firmware updates

You can update the firmware of the robot vacuum in the app. Before updating, make sure the robot vacuum is on the omni station and the battery level is more than 30%.

Restoring factory settings

Use a pin-shaped object to press and hold the reset button for 3 seconds until a voice message is heard. The robot vacuum will be restored to factory settings.

Notes:
- In case of any malfunction, try restarting the robot vacuum first. If the malfunction persists after the restart, restore the robot vacuum to factory settings.
- If the factory settings cannot be restored, press and hold the reset button for 10 seconds with a pin-shaped object to forcefully turn off the robot vacuum and restore factory settings.

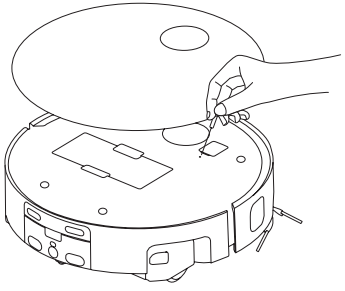

Care and Maintenance

Parts maintenance

It is recommended to refer to the following table for routine maintenance, which can keep the robot vacuum in good condition.

Parts	Cleaning Frequency	Replacement Frequency
Dirty Water Tank	Clean after each use.	/
Clean Water Tank	Clean once every 2 weeks.	
Washboard	Clean once every 1 to 2 weeks.	
Automatic Hair-cutting Brush	Clean once every 2 weeks.	Replace every 3 to 6 months.
Side Brush	Clean once every 2 weeks.	Replace every 3 to 6 months.
Dust Compartment	Clean as needed.	/
Dust Compartment Filter (Pre-installed on the dust compartment)	Clean once every 2 weeks.	Replace every 6 to 12 months.
Roller Mop Pad	/	Replace about every 3 to 6 months depending on actual use.
Caster Wheel	Clean once every month.	/
Edge Laser Sensor		
Forward-facing 3-in-1 AI Module		
Cliff Sensor		
Robot Vacuum Water Guide Groove		
Removable Dirty Water Container		

Parts	Cleaning Frequency	Replacement Frequency
Robot Vacuum's Charging Contacts	The frequency depends on actual use.	/
Bumper		
Auto-empty Vent of Robot Vacuum		
Automatic Water Refill Inlet of Robot Vacuum		
Bottom of Robot Vacuum		
Omni Station		
Auto-empty Vent of Omni Station		
Omni Station's Charging Contacts		
Omni Station's Signaling Area		
Disposable Bag	/	Replace about every 2.5 months depending on actual use.

Notes:
- The replacement frequency is for reference only. If an accessory is damaged, it should be replaced promptly to ensure efficient cleaning.
- Empty the clean water tank and the dirty water tank before moving or shipping the product to avoid product damage in transit due to water leakage.

Care and Maintenance

Cleaning the clean water tank and the dirty water tank

1. Remove both the clean water tank and the dirty water tank, open their upper lids, and pour out the water.

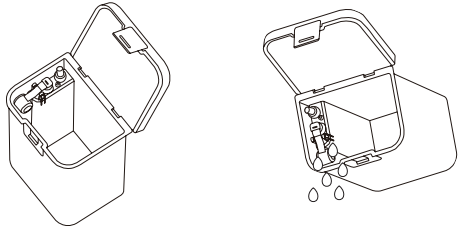

2. Use clean water to completely wash the water tanks, and then wipe the outside of the water tanks dry before reinserting them into the omni station.

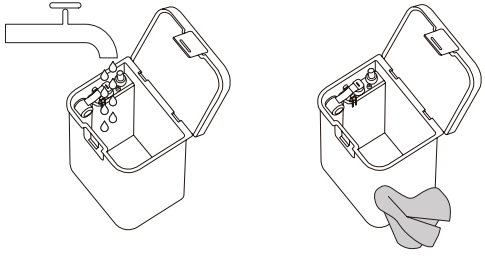

Note: Both the floater in the clean water tank and the float ball in the dirty water tank are moving parts. Do not use too much force when cleaning the water tanks to avoid damage.

Cleaning the automatic hair-cutting brush

1. Remove the brush cover and the brush.
2. Remove the brush's removable end cap.
3. Clean both ends of the brush and gaps of the comb teeth with proper tools.
4. Reinstall the brush's removable end cap, and then reinstall the brush and the brush cover. Make sure they are firmly secured.

CAUTION: If too much hair is tangled in the brush, or if the hair is tightly tangled, do not forcibly pull on it. Otherwise, the brush can be damaged.

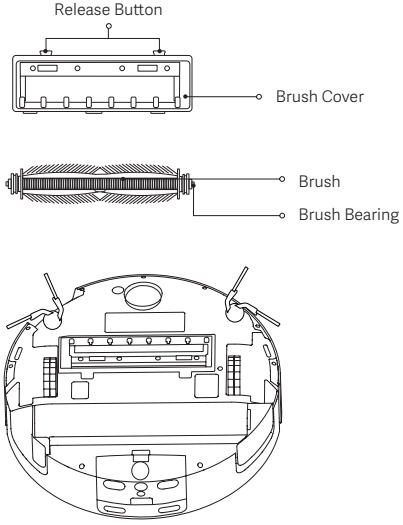

Care and Maintenance

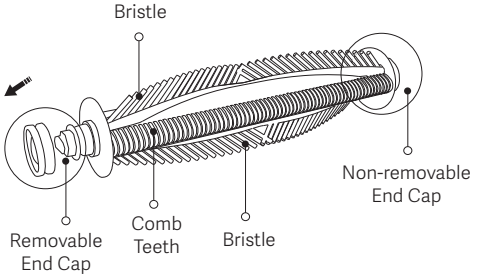

Note:
If the automatic hair-cutting brush is severely tangled with hair, check whether the dust compartment and the disposable bag are full. If so, empty the dust compartment and replace the disposable bag in a timely manner to ensure a normal auto-empty feature.

Cleaning the side brushes

1. Turn the robot vacuum upside down, pull out the side brushes upwards, and clean them.
2. After cleaning, press the side brushes downward to reinstall them into the robot vacuum.

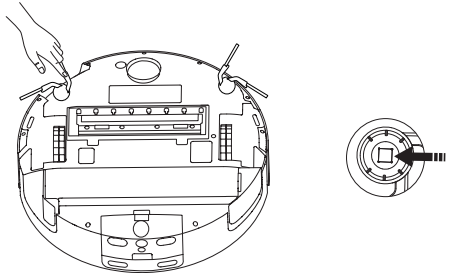

Cleaning the dust compartment and its filter

1. Open the upper lid of the robot vacuum, and press and hold the dust compartment release button to remove the dust compartment upward from the robot vacuum.

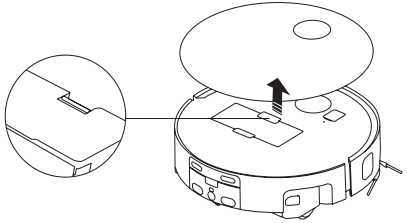

2. Remove the dust compartment cover assembly from the dust compartment cover clip, and remove the dust compartment filter from the dust compartment filter clip. Then, gently tap the filter to remove any dirt, and empty the trash from the dust compartment.

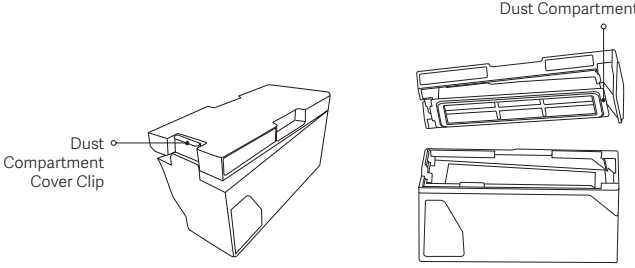

3. If necessary, rinse the dust compartment and its filter with clean water.

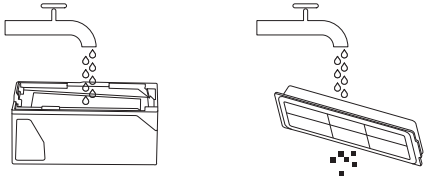

Notes:
· Do not attempt to clean the dust compartment filter with a brush or fingers.
· To avoid damage, do not rinse the dust compartment filter frequently.
· Only use clean water to clean the dust compartment and its filter. Do not use any detergent.

4. Fully air dry the dust compartment and its filter before reinstalling them.

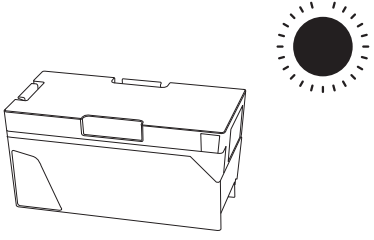

Cleaning the caster wheel

1. Turn the robot vacuum upside down and pry out the caster wheel with proper tools.
2. Remove hair, dirt, and other debris from the wheel and axle.
3. Reinsert the caster wheel and press it firmly back into place.

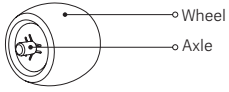

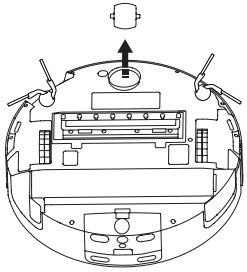

Notes:
· If needed, use a tool such as a small screwdriver to pry out the axle from the caster wheel, and clean it. Do not use excessive force.
· The wheel can be cleaned with tap water and reinstalled after drying in the air.

Cleaning the rear wheel of the robot vacuum

1. Remove the dirty water container from the robot vacuum and turn it upside down.
2. Rotate the wheel and use a pin-shaped object to remove hair and debris from it.
3. Reinstall the dirty water container onto the robot vacuum.

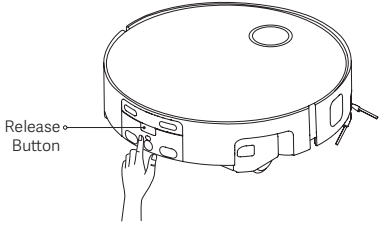

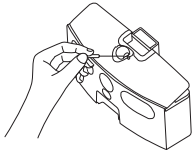

Care and Maintenance

Cleaning the robot vacuum's dirty water container

1. Find the dirty water container on the back of the robot vacuum, and press the release button to remove the dirty water container.

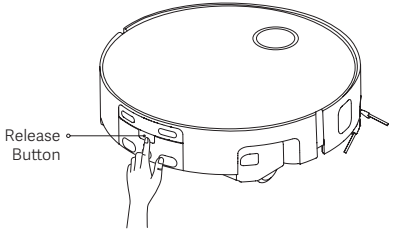

2. Open the top cover of the dirty water container and use clean water to rinse its inside and the filter.

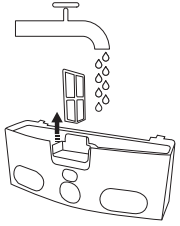

Notes:
- Do not attempt to clean the inside of the dirty water container with a brush or fingers to avoid damage.
- Clean the dirty water container with clean water. Do not add any detergent.
- Dirty water in the dirty water container is automatically pumped out after each use, so frequent manual cleaning is not required. It is recommended to regularly remove any accumulated sediment from the dirty water container.

3. Ensure the dirty water container has no residual water and its cover is closed before reinstalling it for use.

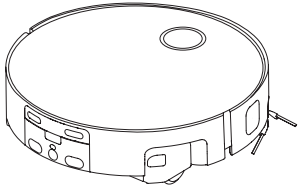

Care and Maintenance

Cleaning the washboard

1. Lift the washboard upward from the grip area as illustrated, and then remove it. Clean it with clean water and a brush.

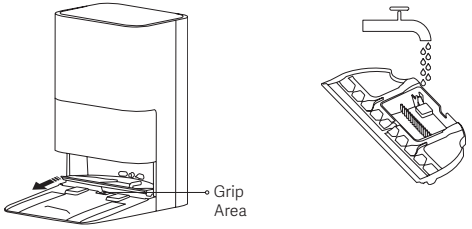

2. Wipe the washboard with a dry cloth, and reinstall the washboard onto the omni station. Make sure the omni station's dirty water hose is inside the groove of the washboard (as illustrated) to prevent it from lifting up and affecting normal use.

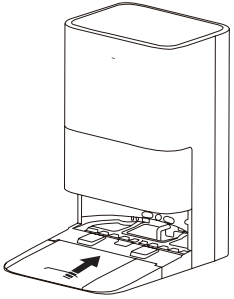

Replacing the roller mop pad

1. Hold the robot vacuum with one hand and press the roller mop pad release button with the other hand to pull out the roller mop pad.

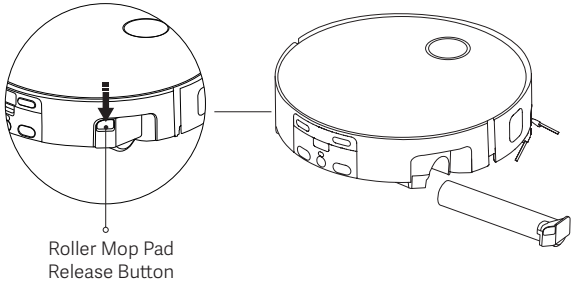

2. Remove the end cap from the old roller mop pad, install it on a new roller mop pad, and then install the new roller mop pad onto the robot vacuum.

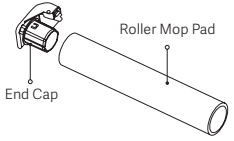

Care and Maintenance

Cleaning the robot vacuum water guide groove

1. Turn the robot vacuum upside down, then remove the water guide groove from its clip.

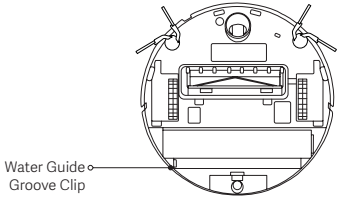

2. Use clean water to rinse the inside of the water guide groove and the filter.

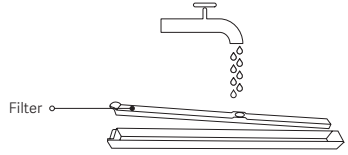

3. Ensure the water guide groove has no residual water and the filter is installed before reinstalling the groove for use.

Cleaning robot vacuum's sensors and charging contacts

Use a soft dry cloth to clean all sensors and charging contacts on the robot vacuum, including:
· The cliff sensors on the bottom of the robot vacuum
· The bumper and forward-facing 3-in-1 AI module in the front of the robot vacuum
· The edge laser sensor on the side of the robot vacuum
· Charging contacts on the back of the robot vacuum

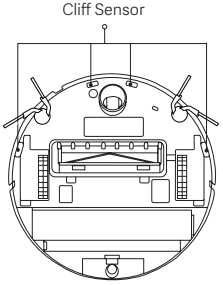

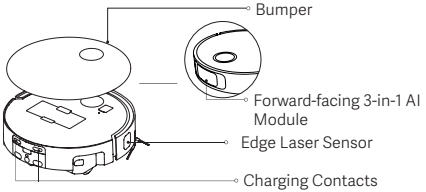

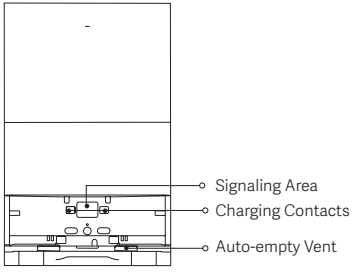

Cleaning the omni station

Clean the signaling area, the charging contacts, and the auto-empty vents of the omni station with a soft dry cloth.

Battery maintenance

The robot vacuum contains a high-performance lithium-ion battery pack. Make sure it remains well-charged during daily use to maintain optimal battery performance.

Note: If the robot vacuum will not be used for an extended period, fully charge it, then turn it off, and put it away. The robot vacuum should be recharged at least once every three months to prevent damage from overdischarging.

Care and Maintenance

Replacing the disposable bag

1. Pull the dust cabinet cover outward from the grip area. Remove the disposable bag using the disposable bag handle, and discard it.

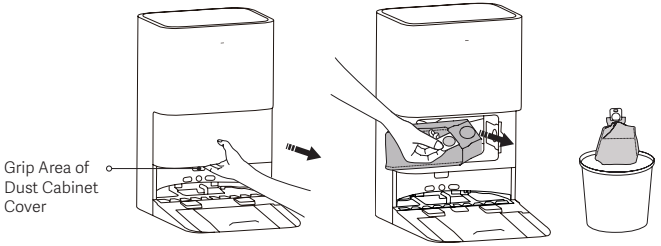

Note: Pulling the disposable bag handle will seal the bag to prevent the dust and debris from accidentally falling out.

2. Use a dry cloth to wipe away any dirt such as dust from the filter.

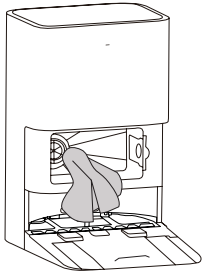

3. Install a new disposable bag as illustrated and insert the disposable bag handle into the slot.

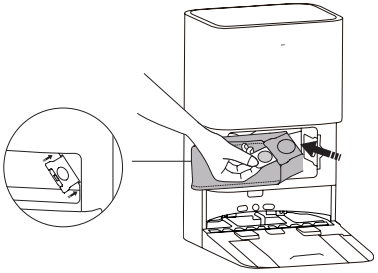

4. Put the dust cabinet cover back, and it is properly installed when you hear a "click".

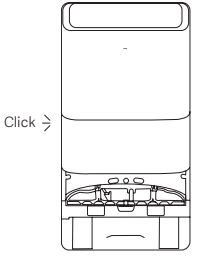

Troubleshooting

Errors	Possible Causes	Solutions
The robot vacuum cannot be turned on.	The robot vacuum has insufficient power. The ambient temperature is too high or too low.	Charge the robot vacuum before use. Use the robot vacuum at an ambient temperature between 0°C and 40°C.
The robot vacuum cannot be charged.	The omni station is not connected to the power supply or has poor contact.	Make sure the cord set has been properly plugged into the power port of the omni station and electrical outlet. Clean the charging contacts of the omni station and the robot vacuum.
The robot vacuum cannot connect to the network.	The Wi-Fi password is incorrect. The robot vacuum does not support 5 GHz networks and enterprise-grade routers. The Wi-Fi signal is poor. The robot vacuum may not be in the network configuration status.	Enter the correct Wi-Fi password. Connect the robot vacuum to a 2.4 GHz home network. Make sure the robot vacuum is in an area with a strong Wi-Fi signal. Delete the robot vacuum in the app, reset the Wi-Fi connection of the robot vacuum, and try to reconnect it to the network.
The robot vacuum cannot locate the omni station and therefore is unable to return to it.	Too many obstacles are around the omni station. The signaling area may be dirty. The omni station is not connected to the power supply. The omni station has been moved when the robot vacuum is not on it. The robot vacuum is obstructed by obstacles, such as a closed door on its way back to the omni station. The robot vacuum has been moved when it is not on the omni station, resulting in positioning failure. The robot vacuum is too far away from the omni station to return.	Move the omni station to an open area. Wipe the signaling area on the omni station to remove dust or debris. Connect the omni station to the power supply. Manually place the robot vacuum onto the omni station for charging.
The robot vacuum gets stuck and cannot return to the omni station.	Too many obstacles are around the omni station. The robot vacuum is obstructed by obstacles, such as a closed door on its way back to the omni station. The robot vacuum slips on the slippery floor. The omni station is tilted or placed on an uneven floor.	Move the omni station to an open area. Manually place the robot vacuum onto the omni station for charging. It is recommended to manually clean the water on the floor. Install and place the omni station properly and try again.
The robot vacuum cannot be turned off.	The robot vacuum is being charged.	The robot vacuum can only be turned off while not being charged. It is recommended to move the robot vacuum away from the omni station, and press and hold the on/off button for 3 seconds to turn it off. If the robot vacuum still cannot be turned off after trying the preceding step, use a pin-shaped object to press and hold the reset button for 10 seconds to forcefully turn it off and restore factory settings. If the problem persists, contact the after-sales service team.

Care and Maintenance

Errors	Possible Causes	Solutions
The robot vacuum cannot be charged or it is charged slowly.	The robot vacuum's battery level is too low. The ambient temperature is too high or too low. The charging contacts may be dirty.	It generally takes about 6 hours to fully charge the robot vacuum. The robot vacuum may automatically reduce the charging speed at high or low ambient temperatures to extend the battery's service life. This is normal. Wipe the charging contacts with a dry cloth.
The side brush is detached.	The side brush is not installed in place.	Check the side brush and make sure it is installed in place.
The robot vacuum makes a loud noise while it is working.	The dust compartment is full. The side brush or brush is entangled with foreign objects, or there are foreign objects in the dust compartment. The robot vacuum is set to a high suction power level.	Empty the dust compartment. Check for foreign objects and remove them if any. Lower the suction power level of the robot vacuum to standard or silent mode.
The robot vacuum moves in a chaotic route.	Scattered items on the floor affect the robot vacuum's normal operation. The robot vacuum slips on the slippery floor. The forward-facing 3-in-1 AI module may be dirty.	It is recommended to tidy up the floor before using the robot vacuum. It is recommended to manually clean the water on the floor. Wipe the forward-facing 3-in-1 AI module of the robot vacuum with a soft, clean cloth to keep the module clean.
The robot vacuum misses some rooms.	The cleaning path is obstructed (for example, by a closed door, a threshold over 4 cm, or a slippery floor at the entrance), causing the robot vacuum to slip and malfunction.	Make sure all doors of the room are fully open. If the threshold is higher than 4 cm, the robot vacuum cannot enter the room. This is normal. It is recommended to manually clean the water on the floor.
The robot vacuum often enters restricted areas or crosses virtual walls.	The map has an error. The boundaries of the virtual walls or restricted areas need to be optimized.	Check maps in the app. Delete the abnormal map from the map list and create a new one. Due to map scale, the set virtual walls or restricted areas may deviate from target locations. It is recommended to refer to the robot vacuum's cleaning route, adjust the boundaries according to your home environment to include all the areas where the robot vacuum may get stuck easily, such as sunken steps and the areas under furniture.

Care and Maintenance

Errors	Possible Causes	Solutions
A scheduled cleaning task does not take effect.	The robot vacuum has insufficient power.	The robot vacuum will only start scheduled cleaning when the battery level is more than 30%. Charge the robot vacuum in time.
The robot vacuum suddenly interrupts the current task during operation.	The robot vacuum's battery is depleted. The omni station is not connected to the power supply, so the robot vacuum is not successfully charged in the omni station.	Manually place the robot vacuum onto the omni station for charging. Make sure the omni station is connected to the power supply properly. If the problem persists, contact the after-sales service team.
The robot vacuum does not resume cleaning after a midway charging due to insufficient power.	The robot vacuum is in DND mode. The robot vacuum is manually docked and charged. This includes physically placing the robot vacuum back on the omni station, or manually triggering the docking-and-charging task via the app or the button on the robot vacuum.	The robot vacuum will not resume cleaning after an interruption if it is in DND mode or has been manually docked and charged.
The omni station indicator blinks orange.	The water in the clean water tank is insufficient. The clean water tank or dirty water tank is not installed. The dirty water tank is full.	Add water to the clean water tank in time. Install the clean water tank and the dirty water tank in place. Clean the dirty water tank.
There are visible water stains or leakage on the floor while the robot vacuum is operating.	The mopping water amount is set to high in the app. The water guide groove on the bottom of the robot vacuum is missing or blocked with dirt.	Adjust the water amount to low in the app. Check whether the water guide groove on the bottom of the robot vacuum is installed in place. Disassemble the water guide groove for cleaning and maintenance.

Troubleshooting

Errors	Possible Causes	Solutions
A false alert is triggered for the clean water tank's water level.	The floater in the clean water tank is missing or stuck.	Manually reset the floater. If the problem persists, contact the after-sales service team.
The base of the omni station has a water level error.	The base of the omni station may be blocked. The dirty water tank is not installed in place. The dirty water tank's sealing ring is loose.	Clean the washboard and the base of the omni station. Reinstall the dirty water tank. Install the dirty water tank's sealing ring in place. If the problem persists, contact the after-sales service team.
The omni station cannot auto-empty.	The disposable bag is full. The auto-empty vents are blocked.	Replace the disposable bag with a new one. If the disposable bag is not full, check and clean all auto-empty vents.
It takes longer than usual to perform dust emptying.	After the omni station has been used for a while, the dust emptying process may take slightly longer to ensure its function runs smoothly. This is normal.	/
The roller mop pad has not been installed.	The roller mop pad is not installed in place.	Push the roller mop pad in completely until it reaches the end, and make sure you hear a "click" sound.

Environmental Notice

The built-in lithium-ion batteries of this product contain chemicals that may pollute the environment. Before disposing of this product, ask a professional to remove the batteries and then discard them at a professional recycling organization.

· The batteries must be removed before the robot vacuum is disposed of.
· Disconnect the robot vacuum from power before removing the batteries.
· The batteries should be safely disposed of.

Battery removal steps

1. Turn the robot vacuum upside down, remove the five screws at the back of the robot vacuum with a tool, and remove the cover.
2. Unplug the connection terminal between the batteries and the motherboard to remove the batteries.

CAUTIONS:

· Before removing the batteries, disconnect the robot vacuum from power and run the batteries as flat as possible.
· Return the batteries to a professional recycling organization.
· Do not expose the batteries to high temperatures. Otherwise, the battery may explode.
· If the batteries leak and people have accidental contact with the batteries, immediately rinse with plenty of water and seek medical advice.

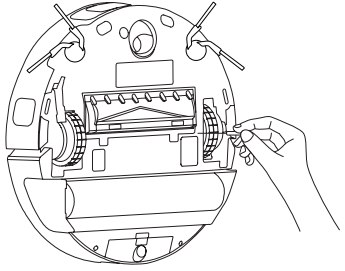

Specifications

Robot Vacuum

Name	Robotic Vacuum Cleaner
Model	PV32GL
Item Dimensions	350 × 350 × 90 mm
Robot Vacuum Net Weight	5.2 kg
Net Weight	13.79 kg (Including Accessories)
Rated Power	65 W
Rated Voltage	14.4 V ⎓
Charging Voltage	20 V ⎓
Charging Time	≤ 6 h
Battery Capacity	4800 mAh (Rated Capacity), 5200 mAh (Nominal Capacity)
Battery Type	Rechargeable Lithium-Ion Battery Pack 4S2P (4 series, 2 parallel)
Operation Frequency	2400–2483.5 MHz
Maximum Output Power	< 20 dBm
Wireless Connectivity	Wi-Fi IEEE 802.11 b/g/n/ax 2.4 GHz, BLE 5.2
Compatible with	Android™ 8.0 and iOS 14.0 or Above
Built-in Water Container Capacity	Clean Water Container: 80 mL Dirty Water Container: 60 mL

Omni Station

Model	PV32-JZUS
Item Dimensions	347 × 288 × 550 mm (Excluding the Dock Ramp) 347 × 470 × 550 mm (Including the Dock Ramp)
Rated Input	100–120 V ~ 50/60 Hz
Rated Output	20 V ⎓ 2 A
Rated Input Power (Drying + Charging)	145 W
Rated Input Power (Hot Water Cleaning)	1050–1300 W
Rated Input Power (Dust Emptying)	600 W
Water Tank Capacity	Clean Water Tank: 4.0 L Dirty Water Tank: 3.5 L

WEEE Disposal and Recycling Information



All products bearing this symbol are waste electrical and electronic equipment (WEEE as in directive 2012/19/EU) which should not be mixed with unsorted household waste. Instead, you should protect human health and the environment by handing over your waste equipment to a designated collection point for the recycling of waste electrical and electronic equipment, appointed by the government or local authorities. Correct disposal and recycling will help prevent potential negative consequences to the environment and human health. Please contact the installer or local authorities for more information about the location as well as terms and conditions of such collection points.

安全須知

使用產品前請仔細閱讀本說明書，並妥善保管。

使用限制

- 本產品僅用於住家環境的地板清潔。請勿在戶外、非地板的表面或是商業或工業環境中使用本產品。
- 8 歲及以上兒童，以及上述生理、感知或智力能力不足，或缺乏經驗和知識的人士可以在接受有關安全使用本裝置的監督和指導，並理解本裝置所含風險的情況下使用本裝置。兒童不得嬉玩本設備。兒童不得在未經監督的情況下進行清潔和使用者維護工作。
- 除非由負責安全的人士就本設備之使用給予監督或指導，否則本設備不適用於身體、感官或精神能力較弱，或缺乏經驗與知識的使用者 (包括兒童) 使用。
- 兒童應給予監督，以確保他們不會嬉玩本設備。
- 若電源線受損，必須使用由製造商或其服務代理商提供的特殊電源線進行更換。
- 本設備內含電池僅能由技術人員進行更換。
- 確保兒童和寵物在掃拖機器人工作時與掃拖機器人保持安全距離。
- 請勿在沒有保護屏障的情況下，將掃拖機器人用於高出地平面的區域。
- 請勿將掃拖機器人倒置。請勿將蓋板或保險桿用作握把來移動掃拖機器人。
- 請勿在戶外、浴室或游泳池附近安裝、使用此掃拖機器人或進行充電。
- 電器輾過電源線，可能會發生危險。
- 移除地板上的易碎物品或小型物品，以免掃拖機器人撞到此類物品並造成損壞。
- 無論掃拖機器人處於靜止狀態還是正在移動，請勿將兒童、寵物或任何物品放置在其上面。
- 請確保頭髮、手指及其他身體部位遠離掃拖機器人的吸入口。
- 請勿使用掃拖機器人清潔任何燃燒中的物體。
- 請勿用吸塵器清理堅硬或尖銳的物體。
- 清潔或維護設備前，必須先從插座上拔下插頭。
- 請勿使用濕布擦拭掃拖機器人或全能基座，也不要使用任何液體進行沖洗。清潔可清洗組件後，請在組件充分晾乾後再重新安裝和使用。
- 搬運時請確保掃拖機器人電源已關閉，如有可能，請將掃拖機器人放置在原始包裝中。
- 請按照使用說明書中的指示使用本產品。因不當使用本產品所造成的任何損失或損壞，應由使用者負責。
- 如果出現使用說明書中未描述的設備故障或電子元件損壞，請聯絡製造商或授權服務中心，由專業人員進行維修。
- 維修前，請拔掉設備插頭或採用其他同等方法將電源供應器斷電，並等待設備冷卻至室溫。
- 請勿在高於 40° C 或是低於 0° C 的環境溫度下，或是有液體或黏性物質的地板上使用掃拖機器人。
- 請加入清水，但請勿超過最高水位。
- 當聽到語音訊息「網路連線成功」時，表示裝置已成功連線至網路，並已儲存 Wi-Fi SSID 和密碼。這些資訊將用於網路相關服務，個人資料處理應參照隱私政策進行。
- 必須嚴格遵守所用液體的種類和最大使用量規定。只能使用清水或指定的清潔劑（如適用）。請勿超過水槽上標示的 MAX 線。

安全須知

電池與充電 警告

- 請勿使用任何第三方電池、電源線或全能基座。掃拖機器人只能與 PV32-JZUS 全能基座搭配使用。
- 請勿為不可充電電池充電。
- 本設備內含電池，只能由技術人員更換。
- 在 50 Hz 和 60 Hz 之間切換全能基座無需使用者採取任何動作，產品可自行適應 50 Hz 和 60 Hz。
- 請勿嘗試自行拆卸、修理或改裝電池或全能基座。
- 請勿將全能基座放置在熱源附近。
- 請勿使用濕布或是潮濕的雙手擦拭或清潔全能基座的充電觸點。
- 請勿將設備或電池暴露在過高溫度環境下。
- 請注意電池供電設備或電池的端子因金屬物體導致短路的風險。
- 長時間不使用掃拖機器人時，請將其充滿電，關閉電源，然後存放在乾燥陰涼的地方。至少每 3 個月為掃拖機器人重新充電一次，以避免電池過度放電。
- 取出電池時，請勿損壞電池，以避免短路或液體外漏。若電池出現液體外漏，請勿讓液體接觸到皮膚或衣物，然後立即使用乾布擦拭。然後將電池送至適當的回收處理機構或指定的售後服務團隊以進行適當處置。
- 鋰離子電池組含有對環境有害的物質。在棄置掃拖機器人之前，請先拆卸電池組，然後再根據產品使用國家或地區的當地法律與法規丟棄或回收。
- 拆卸產品的電池時，最好將電池的電量用盡，並且確保產品已斷開電源。
  1. 卸下底部的螺絲，然後取下蓋子。
  2. 拔下電池接頭，然後取出電池。請勿損壞電池盒，以免發生任何受傷的風險。
  3. 將電池送回專業的資源回收機構。
     - 在設備報廢之前，必須將電池從該設備中取出。
     - 取出電池時，必須先中斷設備與電源的連接。
     - 電池應安全棄置。

 僅限室內使用

 使用前請閱讀指示



額定電流為 10 A 的慢熔保險絲



開關模式電源供應器

 耐短路安全隔離變壓器

雷射安全資訊

本產品的雷射感測器符合 IEC 60825-1: 2014 和 EN 60825-1:2014/A11:2021 第 1 類雷射產品標準。使用時請避免眼睛直接接觸。
第 1 類雷射產品
消費性雷射產品
EN 50689:2021

NCC 警語

取得審驗證明之低功率射頻器材，非經核准，公司、商號或使用者均不得擅自變更頻率、加大功率或變更原設計之特性及功能。低功率射頻器材之使用不得影響飛航安全及干擾合法通信；經發現有干擾現象時，應立即停用，並改善至無干擾時方得繼續使用。前述合法通信，指依電信管理法規定作業之無線電通信。低功率射頻器材須忍受合法通信或工業、科學及醫療用電波輻射性電機設備之干擾。

限用物質含有情況標示

設備名稱：智慧吸塵器　　型號 (型式)：PV32GL						
單元	限用物質及其化學符號					
	鉛 (Pb)	汞 (Hg)	鎘 (Cd)	六價鉻 (Cr^{+6})	多溴聯苯 (PBB)	多溴二苯醚 (PBDE)
印刷電路板及電子組件	–	○	○	○	○	○
電機齒輪及金屬件	–	○	○	○	○	○
外殼	○	○	○	○	○	○
馬達	○	○	○	○	○	○
其他及其配件 (線材、充電座、組裝零件)	○	○	○	○	○	○

備考 1.“超出 0.1 wt %”及“超出 0.01 wt %”係指限用物質之百分比含量超出百分比含量基準值。
Note 1:“Exceeding 0.1 wt %” and “exceeding 0.01 wt %” indicate that the percentage content of the restricted substance exceeds the reference percentage value of presence condition.
備考 2.“○”係指該項限用物質之百分比含量未超出百分比含量基準值。
Note 2:“○” indicates that the percentage content of the restricted substance does not exceed the percentage of reference value of presence
備考 3.“–”係指該項限用物質為排除項目。
Note 3:The “–” indicates that the restricted substance corresponds to the exemption.

產品介紹

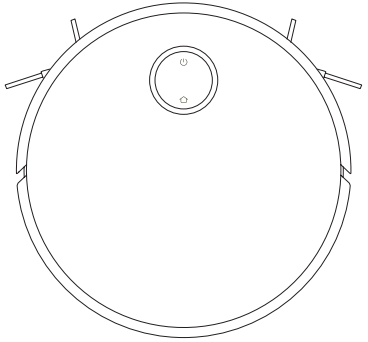

掃拖機器人

提示：說明書中的產品、配件、使用者介面等插圖均為示意圖，僅供參考。由於產品的更新與升級，產品實物與示意圖可能略有差異，請以實物為準。

配件清單

預先安裝的配件：

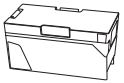

集塵盒



集塵盒濾網
（已預先安裝在集塵盒上）



自動割毛滾刷
（毛刷）

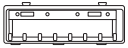

刷蓋



邊刷 × 2

其他配件：



滾筒拖布

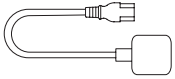

電源線

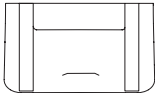

基座板

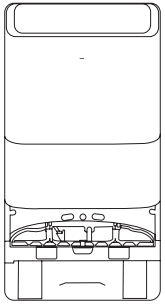

全能基座
（已預先安裝集塵袋、清水槽、污水槽和清洗板）

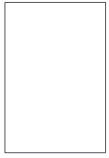

使用說明書

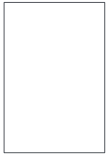

圖形指南



快速入門指南

產品介紹

掃拖機器人

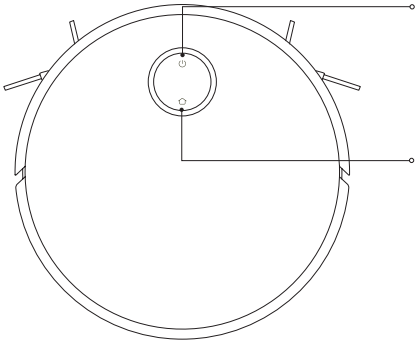

啟動 / 清潔

- 按住 3 秒可開啟或關閉
- 開機狀態下，按下此按鈕可開始或暫停清潔

底座

- 按下可在執行時暫停
- 暫停時按下，可將掃拖機器人送回充電座進行充電
- 當掃拖機器人返回全能基座時，按下此按鈕可取消對接
- 按住 3 秒可停用兒童安全鎖

+ 指示燈

- 恆亮白燈：運轉 / 操作完成 / 已充滿電
- 白燈閃爍：對接 / 定位
- 呼吸白燈：充電中 (中 / 高電池電量)

- 呼吸橘燈：充電中 (電池電量不足)
- 橘燈閃爍：Wi-Fi 已中斷連線 / 故障狀態 / 等待網路連線 / 正在連線至網路 / 正在更新韌體 / 電池電量不足

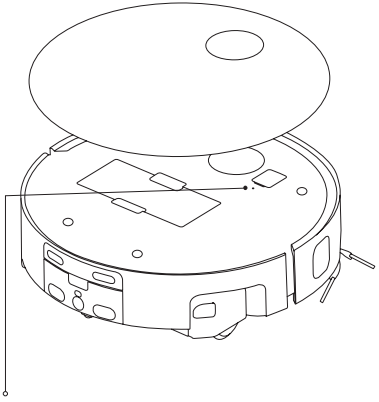

重設按鈕 /Wi-Fi 指示燈

- 使用針狀物體按住按鈕 3 秒，即可將掃拖機器人還原原廠設定
- 使用針狀物體按住按鈕 10 秒，即可強制關閉掃拖機器人和還原原廠設定

- 恆亮藍燈：Wi-Fi 已連線
- 橘燈閃爍：等待網路連線 /Wi-Fi 已中斷連線
- 藍燈閃爍：正在連線至網路

產品介紹

掃拖機器人和感測器

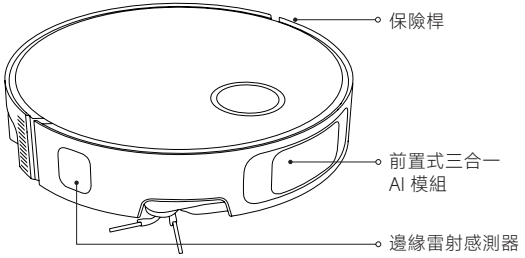

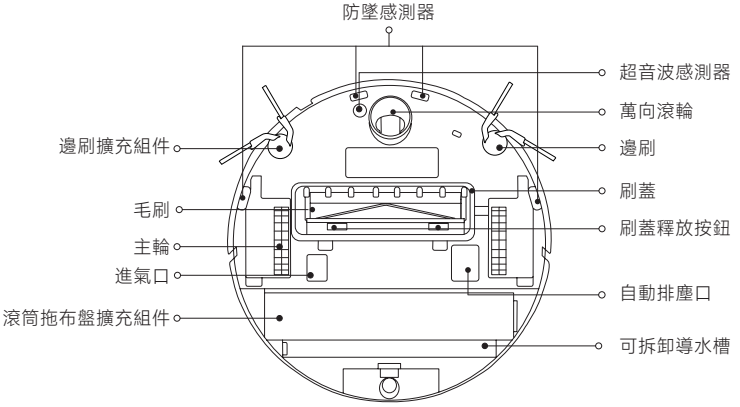

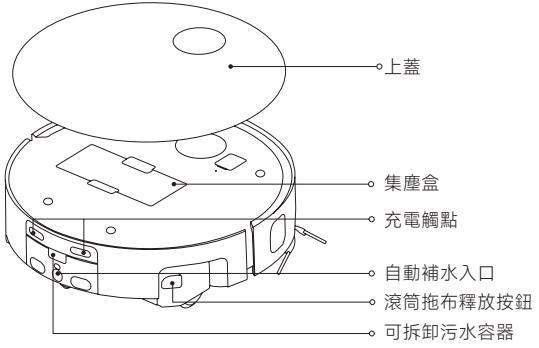

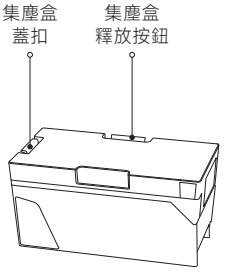

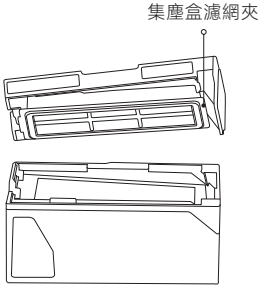

產品介紹

全能基座

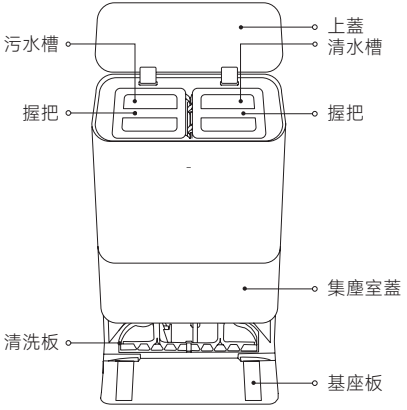
上蓋
污水槽
清水槽
握把
握把
集塵室蓋
清洗板
基座板

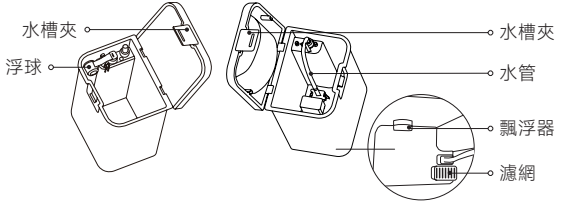
水槽夾
浮球
水槽夾
水管
飄浮器
濾網
污水槽
清水槽

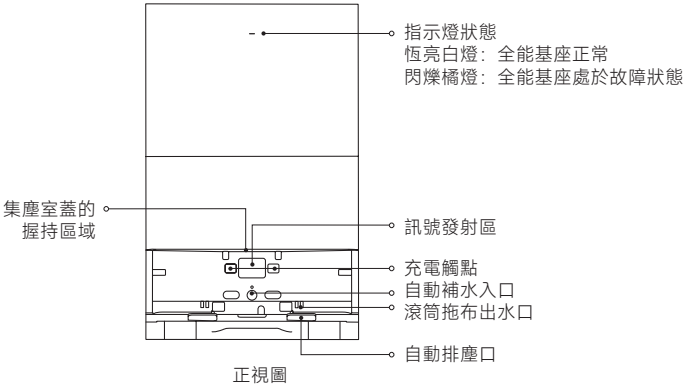
指示燈狀態
恆亮白燈：全能基座正常
閃爍橘燈：全能基座處於故障狀態
集塵室蓋的
握持區域
訊號發射區
充電觸點
自動補水入口
滾筒拖布出水口
自動排塵口
正視圖

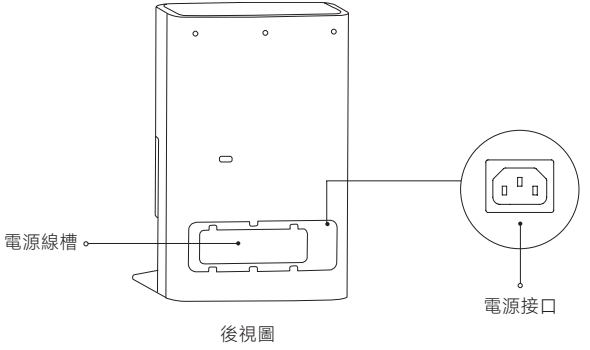
電源線槽
電源接口
後視圖

產品介紹

集塵袋

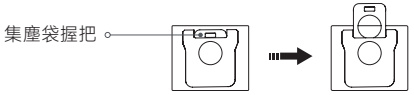

提示：全能基座出廠時預先安裝有新的集塵袋。可從官方通路購買本產品的專用集塵袋進行更換。

自動割毛滾刷

如圖所示，如果頭髮纏繞在端蓋邊緣，可以取下可拆卸端蓋進行清洗。

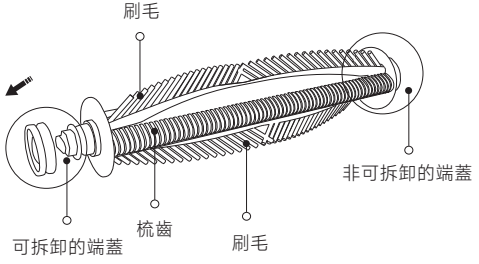

安裝

安裝滾筒拖布

使用前，請依照指示方向將滾筒拖布安裝到掃拖機器人上，並確保聽到「喀噠」聲。

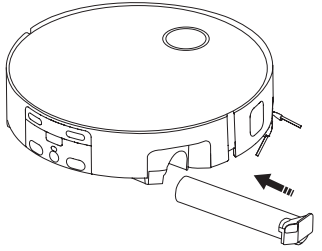

移除保護膜和說明貼紙

如圖所示，使用前請先移除掃拖機器人上的保護膜和說明貼紙。

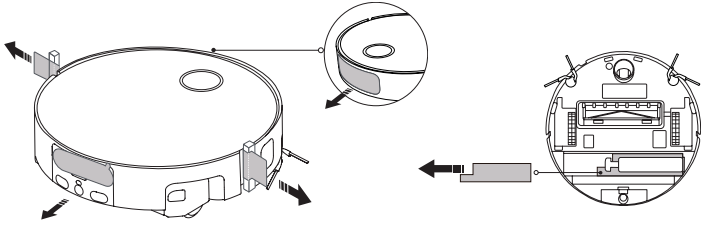

安裝

放置全能基座

· 預留一個高度大於 0.82 m、長度大於 1.47 m、寬度大於 0.44 m 的空間，並確保全能基座兩側及前方 0.5 m 範圍內沒有障礙物。
· 將全能基座靠牆放置在平坦堅硬的地板上，例如木地板或瓷磚地板。確保其位於電源插座附近且有良好 Wi-Fi 訊號的區域。

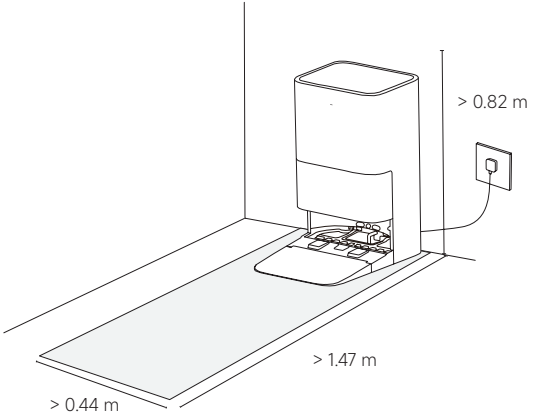

安裝基座板

· 根據圖示方向將基座板安裝到全能基座。
· 安裝完成後，確保基座板和全能基座底部完美無瑕，沒有凸起區域。

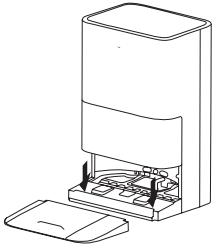

提示：固定好全能基座，將全能基座稍微向前傾斜，使基座板與地面之間產生作用力，然後即可拆下基座板。

連接電源供應器

· 將全能基座放置在適當的位置，正確安裝基座板，將電源線連接到全能基座與電源供應器。
· 將電源線的接頭牢固地插入全能基座的電源接口，直到指示燈恆亮白色。

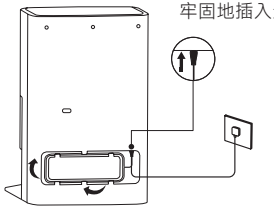

使用前

為掃拖機器人充電

· 使用之前，按住掃拖機器人上的 ⏻ 按鈕 3 秒可將其開啟。
· 開啟掃拖機器人後，將其放置在全能基座上，使其充電觸點與全能基座的充電觸點對齊。
· 當您聽到開始充電的語音通知時，表示掃拖機器人已成功連接到全能基座。

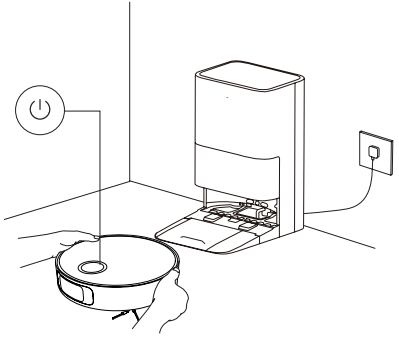

提示：
· 首次使用前請將掃拖機器人充滿電，以確保電池發揮最佳效能。
· 當掃拖機器人電量不足時，可能無法啟動。如果發生這種情況，請手動將其放置在全能基座上進行充電。
· 掃拖機器人連接到全能基座後會自動開機，充電時無法關機。
· 掃拖機器人充滿電後 10 分鐘，掃拖機器人和全能基座的指示燈會同時熄滅。

將清水注入清水槽

· 將清水注入清水槽（請勿超過最高水位標記處）。

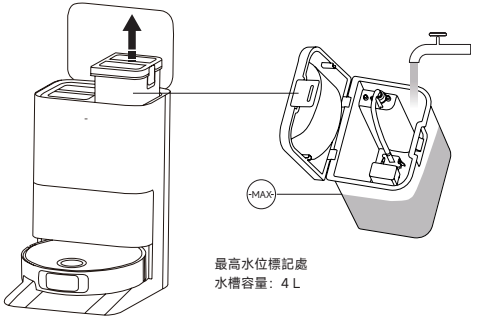

提示：
· 加水時請勿超過最高水位標記處 (MAX)。
· 請勿在清水槽或污水槽中加入熱水，否則可能會導致變形。
· 請務必依照建議用量使用。
· 所有清潔模式都需要安裝集塵盒組件、毛刷和滾筒拖布。如果未安裝這些組件，掃拖機器人將無法啟動。
· 新產品在出廠前都會進行功能測試，因此產品內部可能會有水殘留。此為正常現象。

使用

連接米家 APP

本產品已連接米家 APP。可透過米家 APP 或 Google 助理和 Alexa 操控，並與其他產品互聯互通。

1. 掃描二維碼，下載並安裝米家 APP。已安裝米家 APP 的用戶將直接進入裝置連接頁面。或在 Google Play 商店及 Apple App Store 搜尋「米家」，下載並安裝米家 APP。
2. 打開米家 APP 首頁，在頁面右上角點選「⊕」，根據 APP 提示方式增加裝置。

F612B8E4

提示：
· 本產品可連接米家 APP，相容於 Android ™ 8.0 或 iOS 14.0 及以上版本。
· 本產品僅支援 2.4 GHz Wi-Fi 網路，不支援 5 GHz Wi-Fi 網路。
· 由於米家 APP 的升級與更新，實際操作可能與本產品描述略有差異，請按照目前最新米家 APP 版本指引進行操作。
· 當掃拖機器人與米家 APP 連線成功後，即表示已成功連線網路。重設其 Wi-Fi，將其與網路中斷連線。

重設 Wi-Fi

開啟掃拖機器人後，同時按住按鈕 ⏻ 和 ⌂ 7 秒，直到聽到語音訊息。當 Wi-Fi 指示燈閃爍橘燈時，即成功重設 Wi-Fi。

提示：當需要中斷連線或變更掃拖機器人的網路時，請重設掃拖機器人的 Wi-Fi。

開啟 / 關閉

· 按住按鈕 ⏻ 3 秒鐘可開啟掃拖機器人，指示燈會亮起。
· 當掃拖機器人暫停且未充電時，按住 ⏻ 按鈕 3 秒可將其關閉。

提示：如果掃拖機器人正在充電，它會自動開啟而且無法關閉。

快速建立地圖

· 掃拖機器人首次連線到網路後，請按照應用程式中的指示快速建立地圖。掃拖機器人在未進行清潔的情況下開始建立地圖。
· 當掃拖機器人自動返回全能基座後，地圖建立完成，並自動儲存地圖。

提示：
· 確保掃拖機器人已充滿電並且從全能基座啟動。
· 建立地圖之前，移除地板上的小物品，打開房間的門，並封鎖不適合掃拖機器人進入的區域。
· 在製圖過程中，請勿跟隨、移動或中斷掃拖機器人，或移動全能基座。
· 建立地圖後，在掃拖機器人不適合進入的地方設定虛擬牆或限制區域，例如可能被卡住或刮擦的地方。
· 在有長髮或流蘇地毯的地方設定虛擬牆或限制區域，以免纏住掃拖機器人。
· 在濕拖之前，設定虛擬牆或限制區域排除鋪有地毯的區域，以免地毯弄濕。

暫停中

當掃拖機器人運作時，按下掃拖機器人上的任何按鈕即可暫停，按下「⏻」按鈕即可恢復清掃。

提示：建議不要在掃拖機器人處於暫停狀態時抬起或移動它。否則，可能會出現定位錯誤，導致掃拖機器人無法返回充電座或遺失地圖資料。

睡眠模式

· 掃拖機器人暫停超過 10 分鐘後會自動進入睡眠模式。
· 在睡眠模式下，掃拖機器人指示燈熄滅。按下掃拖機器人上的任何按鈕即可喚醒。

提示：在睡眠模式下超過 12 小時後，掃拖機器人會自動關閉。

使用

恢復清掃

如果掃拖機器人在清掃任務中電量不足，它將自動返回全能基座充電。當掃拖機器人充足電後，它將前往停止的地方恢復清掃。

提示：如果掃拖機器人處於 DND（勿擾）模式或已手動返回充電座充電，則在清掃中斷後不會恢復清掃。

兒童安全鎖

· 兒童安全鎖只能在米家 APP 啟用。
· 在米家 APP 中停用兒童安全鎖功能，或按住基座按鈕 3 秒。

排塵

當掃拖機器人完成清掃任務後自動返回充電座充電時，全能基座將開始自動排塵。

提示：
· 當掃拖機器人中途返回全能基座清洗滾筒拖布時，全能基座不會啟動自動排塵。
· 如果在米家 APP 中停用了自動排塵功能，全能基座將不會啟動自動排塵操作。
· 全能基座將依照米家 APP 中設定的頻率執行排塵。

吸塵和拖地

1. 準備工作
· 確保滾筒拖布等掃拖機器人組件已安裝，並且清水槽已經加水。
· 在應用程式中選取吸塵和拖地模式，然後使用應用程式或按下掃拖機器人上的 ⏻ 按鈕開始清掃。
· 接下來，掃拖機器人將從全能基座啟動，並根據建立的地圖規劃最佳清掃路線並執行清掃任務。

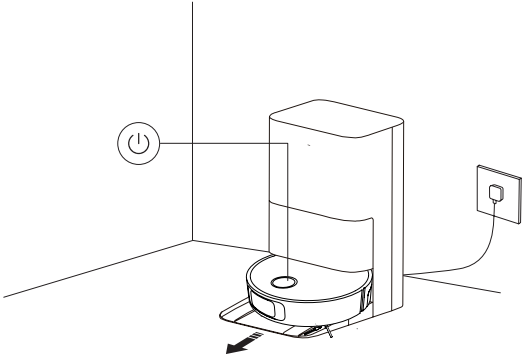

提示：
· 首次使用掃拖機器人時，建議全程跟隨掃拖機器人，清除可能影響其工作的物品。
· 如果掃拖機器人在某些區域可能會卡住或刮傷家具表面，請透過手機中的應用程式設定限制區域，防止掃拖機器人進入這些區域。
· 掃拖機器人會先弄濕滾筒拖布，再開始任務。請耐心等待。
· 在開始之前，請確保全能基座已連接到電源供應器，並且掃拖機器人已連接到全能基座。
· 為了確保掃拖機器人在完成吸塵和拖地後能夠成功返回全能基座，建議讓掃拖機器人從全能基座啟動。清洗過程中，請勿移動全能基座、清水槽、污水槽或清洗板。
· 可以在應用程式中啟用以熱水清洗滾筒拖布的功能。啟用後請勿觸摸全能基座底座上的滾筒拖布出水口，以防燙傷。

2. 中途自動返回清洗滾筒拖布
清洗過程中，掃拖機器人會根據清潔區域自動返回全能基座清洗滾筒拖布，並在水箱中加水。滾筒拖布清洗完畢後，掃拖機器人將恢復其清掃任務。

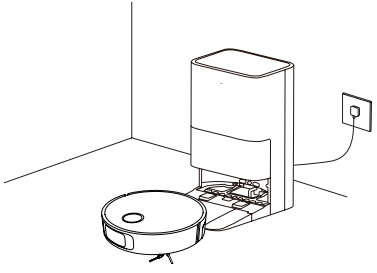

3. 自動排塵、清掃和烘乾滾筒拖布
當掃拖機器人完成清掃任務並返回全能基座充電時，全能基座將自動排塵，然後清洗並烘乾滾筒拖布。

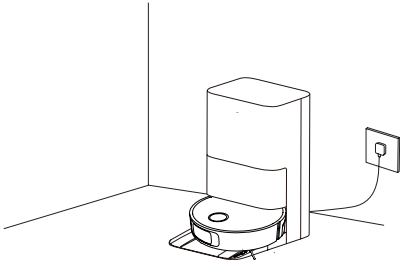

4. 清洗污水槽
在滾筒拖布清洗並烘乾後，請及時清洗污水槽，防止產生異味。

先吸後拖

- 確保滾筒拖布等掃拖機器人組件已安裝，並且清水槽已經加水。
- 在應用程式中選取先吸後拖模式，然後使用應用程式或按下掃拖機器人上的 ⏻ 按鈕開始清掃，掃拖機器人將抬起滾筒拖布盤並開始吸塵。
- 吸塵完成後，掃拖機器人將返回全能基座啟動自動排塵，潤濕滾筒拖布，然後放下滾筒拖布盤開始拖地。

僅吸塵

- 在應用程式中選取僅吸塵模式，然後使用應用程式或按下掃拖機器人上的 ⏻ 按鈕開始清掃。
- 掃拖機器人會抬起滾筒拖布盤，離開全能基座開始吸塵，完成吸塵任務後返回全能基座執行自動排塵。

使用

更多應用程式功能

地圖設定
應用程式的外掛程式首頁會顯示目前吸塵和拖地所用的地圖。您可以在限制區域設定中設定要避開的地點，並在地圖管理中編輯目前的地圖。

清掃設定
在清掃設定中，您可以根據地板的髒污程度和特定需求，調整清掃模式、吸力和拖地水量。

全能基座設定
· 在全能基座設定中，您可以調整排塵和清洗滾筒拖布的設定。
· 在排塵設定中，您可以啟用或停用自動排塵功能，並變更排塵頻率。
· 在滾筒拖布清掃設定中，您可以調整掃拖機器人返回清洗滾筒拖布的頻率。

提示:
· 在選取要清掃的區域、進行分區清掃或編輯地圖之前，請先完成初始地圖建立。
· 更多功能請參考應用程式。各功能的詳細資料以應用程式為準。

韌體更新

您可以過應用程式更新掃拖機器人的韌體。在更新之前，請確保掃拖機器人位於全能基座，並且電池電量超過 30%。

還原原廠設定

使用針狀物體按住重設按鈕 3 秒，直到聽到語音提示為止。掃拖機器人將還原為原廠設定。

提示:
· 如果出現任何故障，請先嘗試重新啟動掃拖機器人。如果重新啟動後故障仍然存在，請將掃拖機器人還原為原廠設定。
· 如果無法還原原廠設定，請使用針狀物體按住重設按鈕 10 秒，強制關閉掃拖機器人並還原原廠設定。

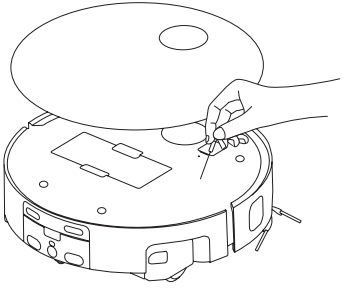

日常維護

組件維護

建議參閱下表進行日常維護，確保掃拖機器人狀況良好。

組件	清洗頻率	更換頻率
污水槽	每次使用後進行清洗。	/
清水槽	每 2 週清洗一次。	
清洗板	每 1 至 2 週清洗一次。	
自動割毛滾刷	每 2 週清洗一次。	每 3 至 6 個月更換。
邊刷	每 2 週清洗一次。	每 3 至 6 個月更換。
集塵盒	視需要清洗。	/
集塵盒濾網 (已預先安裝在集塵盒上)	每 2 週清洗一次。	每 6 至 12 個月更換。
滾筒拖布	/	根據實際使用情況，大約每 3 至 6 個月更換一次。
萬向滾輪	每月清洗一次。	/
邊緣雷射感測器		
前置式三合一 AI 模組		
防墜感測器		
掃拖機器人導水槽		
可拆卸污水容器		

組件	清洗頻率	更換頻率
掃拖機器人的充電觸點	頻率取決於實際使用情況。	/
保險桿		
掃拖機器人的自動排塵口		
掃拖機器人的自動補水入口		
掃拖機器人的底部		
全能基座		
全能基座的自動排塵口		
全能基座的充電觸點		
全能基座的訊號發射區		
集塵袋	/	根據實際使用情況，大約每 2.5 個月更換一次。

提示:
· 更換頻率僅供參考。如果配件損壞，應立即更換以確保有效清掃。
· 在搬運或運送產品之前，請清空清水槽和污水槽，以避免因漏水而在運送過程中損壞產品。

日常維護

清洗清水槽和污水槽

1. 取出清水槽和污水槽，打開其上蓋，將水倒掉。

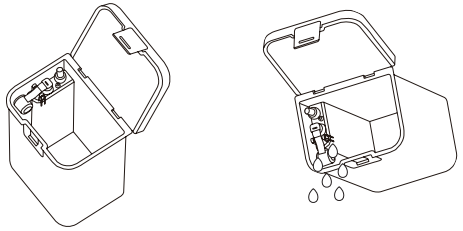

2. 使用清水徹底清洗水槽，然後將水槽外部擦乾，再將其重新插入全能基座。

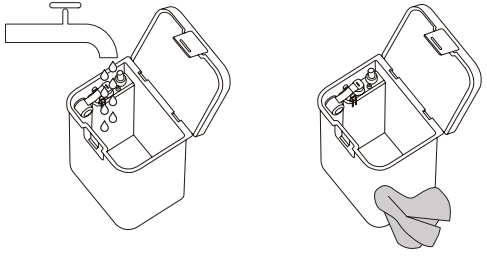

提示：清水槽中的飄浮器和污水槽中的浮球都是活動組件。清洗水槽時請勿用力過猛，以免造成損壞。

清洗自動割毛滾刷

1. 取下刷蓋和毛刷。
2. 取下毛刷的可拆卸端蓋。
3. 以適當的工具清洗毛刷的兩端和梳齒的縫隙。
4. 重新安裝毛刷的可拆卸端蓋，然後重新安裝毛刷和刷蓋。請確定安裝牢固。

注意：如果毛刷中有過多的頭髮纏結在一起，或者頭髮纏結得很緊，請勿強行拉扯。否則，毛刷可能會損壞。

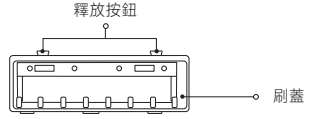

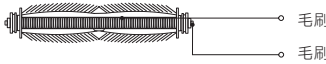

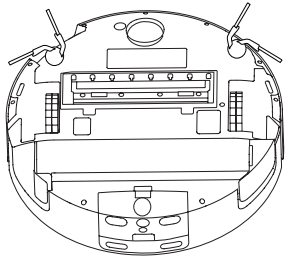

日常維護

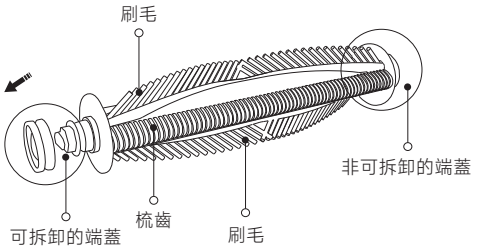

提示:
如果自動割毛滾刷嚴重纏繞毛髮，請檢查集塵盒和集塵袋是否已滿。如果是，請及時清空集塵盒並更換集塵袋，以確保自動排塵功能正常。

清洗邊刷

1. 將掃拖機器人翻面，將邊刷向上拉出並進行清洗。
2. 清洗完畢後，向下按壓邊刷，將其重新安裝到掃拖機器人上。

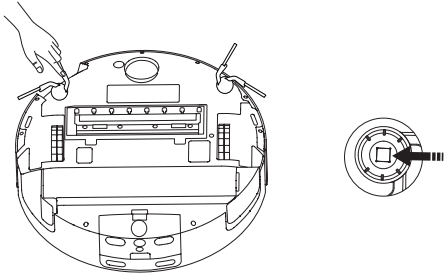

清洗集塵盒及其濾網

1. 打開掃拖機器人的上蓋，按住集塵盒釋放按鈕，將集塵盒從掃拖機器人中向上取出。

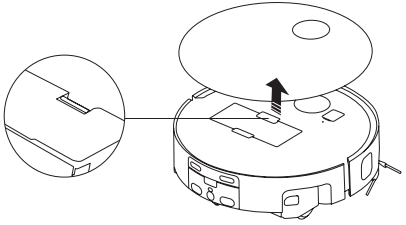

2. 從集塵盒蓋扣上取下集塵盒蓋組件，再從集塵盒濾網夾上取下集塵盒濾網。然後，輕敲濾網以清除任何污垢，並清空集塵盒中的垃圾。

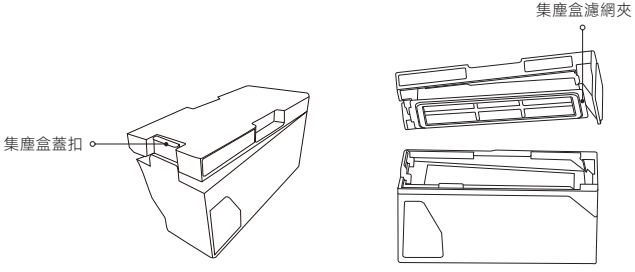

3. 如有必要，請用清水沖洗集塵盒及其濾網。

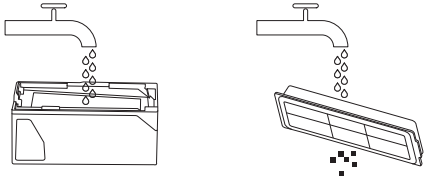

提示：
· 請勿試圖用毛刷或手指清潔集塵盒濾網。
· 為避免損壞，請勿經常沖洗集塵盒濾網。
· 只能用清水清洗集塵盒及其濾網。請勿使用任何洗滌劑。

4. 請在集塵盒及其濾網充分風乾後再重新安裝。

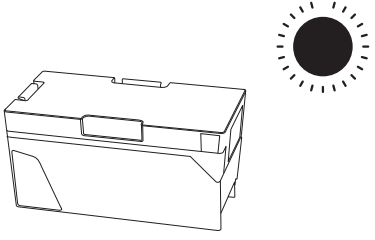

清洗萬向滾輪

1. 將掃拖機器人翻過來，用適當的工具撬出萬向滾輪。
2. 清除輪子和輪軸上的毛髮、污垢和其他碎屑。
3. 重新插入萬向滾輪，然後用力將其壓回原位。

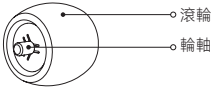

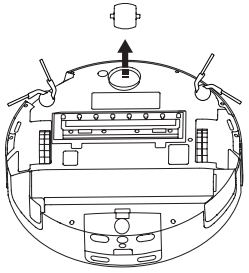

提示：
· 如果需要，可以使用小螺絲起子等工具從萬向滾輪上撬出輪軸並進行清洗。請勿用力過猛。
· 可以用自來水清洗滾輪，並在空氣中晾乾後重新安裝。

清洗掃拖機器人的後輪

1. 從掃拖機器人中取出污水容器，並將其倒置。
2. 轉動輪子，用針狀物體清除上面的毛髮和碎屑。
3. 將污水容器重新安裝到掃拖機器人。

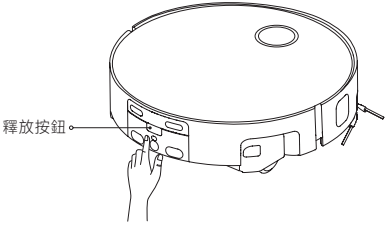

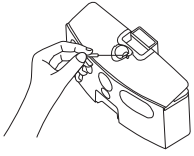

日常維護

清洗掃拖機器人的污水容器

1. 找到掃拖機器人背面的污水容器，按下釋放按鈕取出污水容器。

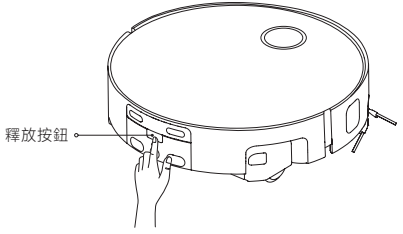

2. 打開污水容器的頂蓋，用清水沖洗容器內部和濾網。

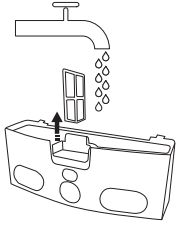

提示：
· 請勿用毛刷或手指清洗污水容器內部，以免造成損壞。
· 用清水清洗污水容器。請勿加入任何洗滌劑。
· 每次使用後，污水容器中的污水都會自動排出，因此無需頻繁進行人工清洗。
建議定期清除污水容器中積聚的沉澱物。

3. 重新安裝使用前，請確保污水容器內沒有殘留水，並且蓋板已蓋好。

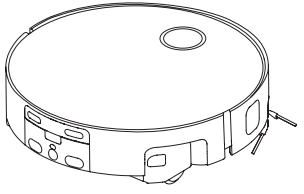

日常維護

清潔清洗板

1. 如圖所示，將清洗板從握持區域向上提起，然後將其取下。用清水和毛刷清洗乾淨。

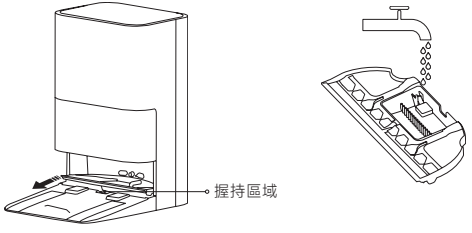

2. 用乾布擦拭清洗板，然後將清洗板重新安裝到全能基座。確保全能基座的污水管位於清洗板的凹槽內（如圖），以防止其抬高並影響正常使用。

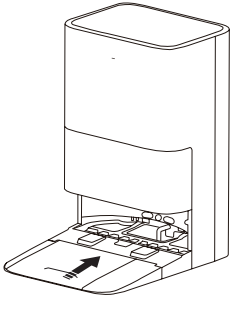

更換滾筒拖布

1. 一手握住掃拖機器人，另一手按下滾筒拖布釋放按鈕，拉出滾筒拖布。

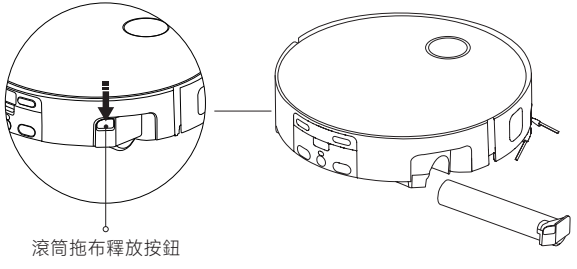

2. 取下舊滾筒拖布的端蓋，將其安裝到新的滾筒拖布上，然後將新的滾筒拖布安裝到掃拖機器人上。

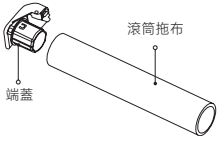

日常維護

清洗掃拖機器人導水槽

1. 將掃拖機器人倒置，然後從其卡扣中取出導水槽。

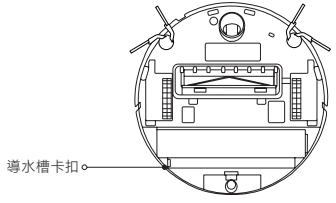

2. 用清水沖洗導水槽內部和濾網。

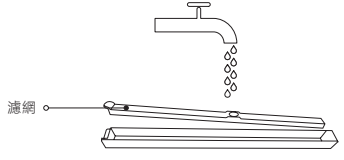

3. 確保導水槽內沒有殘留水，且濾網已安裝完畢，然後再將導水槽重新安裝使用。

清潔掃拖機器人的感測器和充電觸點

使用柔軟的乾布清潔掃拖機器人中的所有感測器和充電觸點，包括：
· 掃拖機器人底部的防墜感測器
· 掃拖機器人前端的保險桿和前置式三合一 AI 模組
· 掃拖機器人側面的邊緣雷射感測器
· 掃拖機器人背面的充電觸點

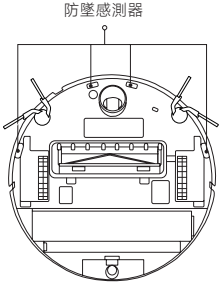

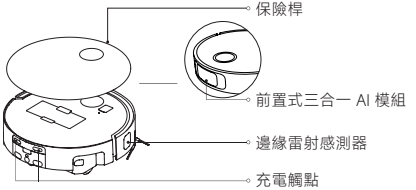

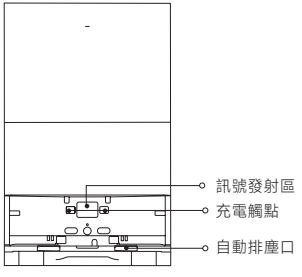

清洗全能基座

使用柔軟的乾布清潔全能基座的訊號發射區、充電觸點和自動排塵口。

電池維護

掃拖機器人含有高效能的鋰離子電池組。確保其在日常使用中保持良好的充電狀態，以維持最佳電池效能。

提示：長時間不使用掃拖機器人，請將其充滿電，關閉電源並收起來。為了防止過度放電造成損壞，應至少每三個月為掃拖機器人重新充電一次。

日常維護

更換集塵袋

1. 將集塵室蓋從握持區域向外拉出。使用集塵袋握把取下集塵袋，然後將其丟棄。

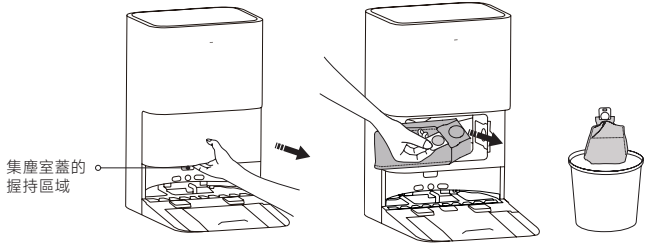

提示：拉緊集塵袋握把將袋子密封，以防止灰塵和碎屑意外掉落。

2. 使用乾布擦去濾網上的灰塵等污垢。

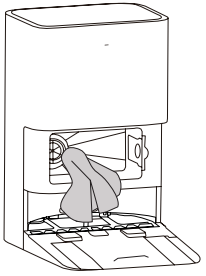

3. 如圖所示，安裝新的集塵袋，並將集塵袋握把插入插槽中。

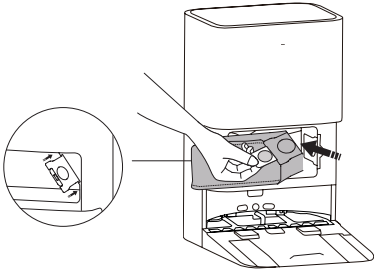

4. 將集塵室蓋放回原處，當您聽到「喀噠」一聲時，表示安裝正確。

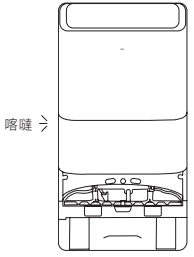

故障排除

錯誤	可能的原因	解決方案
掃拖機器人無法啟動。	掃拖機器人電力不足。 環境溫度過高或過低。	使用前請先為掃拖機器人充電。 請在 0° C 至 40° C 之間的環境溫度下使用掃拖機器人。
掃拖機器人無法充電。	全能基座未連接電源供應器或接觸不良。	確保電源線已正確插入全能基座的電源接口和電源插座。 清潔全能基座和掃拖機器人的充電觸點。
掃拖機器人無法連線網路。	Wi-Fi 密碼不正確。 本掃拖機器人不支援 5 GHz 網路和企業級路由器。 Wi-Fi 訊號差。 掃拖機器人可能沒有處於網路設定狀態。	輸入正確的 Wi-Fi 密碼。 將掃拖機器人連線到 2.4 GHz 家用網路。 確保掃拖機器人位於 Wi-Fi 訊號強的區域。 在應用程式中刪除掃拖機器人，重設掃拖機器人的 Wi-Fi 連線，然後嘗試將其重新連線到網路。
掃拖機器人找不到全能基座，因此無法返回全能基座。	全能基座周圍的障礙物太多。 訊號發射區可能髒污。 全能基座未連接電源供應器。 當掃拖機器人離開全能基座時，全能基座遭到移位。 掃拖機器人在返回全能基座的途中，因障礙物 (例如閉上的門) 受阻。 掃拖機器人遭到移動，而不在全能基座上，導致定位失敗。 掃拖機器人距離全能基座太遠，無法返回。	將全能基座移至空曠區域。 擦拭全能基座的訊號發射區，清除灰塵或碎屑。 將全能基座連接到電源供應器。 手動將掃拖機器人放到全能基座上充電。
掃拖機器人被卡住，無法返回全能基座。	全能基座周圍的障礙物太多。 掃拖機器人在返回全能基座的途中，因障礙物 (例如閉上的門) 受阻。 掃拖機器人因地板濕滑而打滑。 全能基座傾斜或放置在不平坦的地面上。	將全能基座移至空曠區域。 手動將掃拖機器人放到全能基座上充電。 建議手動清理地板上的水。 正確安裝並放置全能基座，然後再試一次。
掃拖機器人無法關閉。	掃拖機器人正在充電。	掃拖機器人只有在未充電時才可以關閉。建議將掃拖機器人從全能基座移開，然後按住開 / 關 3 秒以將其關閉。如果嘗試上述步驟後掃拖機器人仍然無法關閉，請使用針狀物體按住重設按鈕 10 秒，強制將其關閉並還原原廠設定。 如果問題仍然存在，請聯絡售後服務團隊。

故障排除

錯誤	可能的原因	解決方案
掃拖機器人無法充電或充電速度緩慢。	掃拖機器人的電池電量太低。 環境溫度過高或過低。 充電觸點可能髒污。	掃拖機器人充滿電通常需要大約 6 小時。 當環境溫度較高或較低時，掃拖機器人可能會自動降低充電速度，以延長電池的使用壽命。此為正常現象。 以乾布擦拭充電觸點。
邊刷分離。	邊刷未安裝到位。	檢查邊刷，確保已安裝到位。
掃拖機器人工作時會發出很大的噪音。	集塵盒已滿。 邊刷或毛刷被異物纏繞，或集塵盒內有異物。 掃拖機器人已設定為高吸力等級。	清空集塵盒。 檢查是否有異物，如果有，請將其清除。 將掃拖機器人的吸力等級降低至標準或靜音模式。
掃拖機器人的移動路線混亂。	散落在地板上的物品會影響掃拖機器人的正常運作。 掃拖機器人因地板濕滑而打滑。 前置式三合一 AI 模組可能髒污。	使用掃拖機器人之前，建議先將地板上的雜物清理乾淨。 建議手動清理地板上的水。 以柔軟乾淨的布擦拭掃拖機器人的前置式三合一 AI 模組，保持模組清潔。
掃拖機器人漏掉一些房間。	清潔路徑被阻擋（例如，被關閉的門、超過 4 公分的門檻或入口處的濕滑地板阻擋），導致掃拖機器人打滑並發生故障。	確保所有房門都完全打開。 如果門檻高於 4 公分，掃拖機器人將無法進入房間。此為正常現象。 建議手動清理地板上的水。
掃拖機器人經常進入限制區域或越過虛擬牆。	地圖錯誤。 虛擬牆或限制區域的邊界需要最佳化。	檢查應用程式中的地圖。從地圖清單中刪除異常地圖，並建立新地圖。由於地圖比例尺的原因，設定的虛擬牆或限制區域可能會與目標位置有偏差。建議參考掃拖機器人的清掃路線，根據家中的環境調整邊界，將所有容易卡住掃拖機器人的區域都納入，例如下沉的台階、家具下面等等。

故障排除

錯誤	可能的原因	解決方案
排定的清掃任務沒有生效。	掃拖機器人電力不足。	電池電量超過 30% 時，掃拖機器人才會啟動定時清掃。請及時為掃拖機器人充電。
掃拖機器人在運作過程中突然中斷目前任務。	掃拖機器人的電池電量耗盡。 全能基座未連接電源供應器，因此掃拖機器人無法在全能基座成功充電。	手動將掃拖機器人放到全能基座上充電。 確保全能基座正確連接到電源供應器。 如果問題仍然存在，請聯絡售後服務團隊。
由於電力不足，中途充電後，掃拖機器人無法恢復清掃。	掃拖機器人處於 DND 模式。 掃拖機器人需要手動歸位充電。這包括將掃拖機器人實際放回全能基座，或透過應用程式或掃拖機器人上的按鈕手動觸發對接充電任務。	如果掃拖機器人處於 DND 模式或已手動返回充電座充電，則在清掃中斷後不會恢復清掃。
全能基座指示燈閃爍橘燈。	清水槽中的水不足。 未安裝清水槽或污水槽。 污水槽已滿。	及時加水到清水槽。 將清水槽和污水槽安裝到位。 清洗污水槽。
掃拖機器人工作時，地板上有明顯的水漬或漏水痕跡。	應用程式內拖地水量設定為高。 掃拖機器人底部的導水槽不見了或被污垢堵塞。	在應用程式中將水量調低。 檢查掃拖機器人底部的導水槽是否安裝到位。 拆卸導水槽進行清潔和維護。

故障排除

錯誤	可能的原因	解決方案
清水槽水位觸發了錯誤警示。	清水槽內缺少飄浮器或飄浮器卡住。	手動重設飄浮器。 如果問題仍然存在，請聯絡售後服務團隊。
全能基座的底座存在水位誤差。	全能基座的底座可能堵塞。 污水槽未安裝到位。 污水槽密封環鬆脫。	清潔清洗板和全能基座的底座。 重新安裝污水槽。 將污水槽的密封環安裝到位。 如果問題仍然存在，請聯絡售後服務團隊。
全能基座無法自動排塵。	集塵袋已滿。 自動排塵口堵塞。	更換新的集塵袋。 如果集塵袋未滿，請檢查並清潔所有自動排塵口。
排塵所需的時間比平常長。	全能基座使用一段時間後，排塵的過程可能需要稍長一些，以確保其功能順利執行。此為正常現象。	/
滾筒拖布未安裝。	滾筒拖布未安裝到位。	將滾筒拖布完全推入，直到抵達末端，並確保聽到「喀噠」聲。

環境注意事項

本產品內建的鋰離子電池含有可能污染環境的化學物質。棄置本產品前，請交由專業人員移除電池，然後送到專業的回收機構。

· 棄置掃拖機器人之前必須先移除電池。
· 移除電池前，請先中斷掃拖機器人的電源。
· 電池應安全棄置。

電池移除步驟

1. 將掃拖機器人翻面，以工具拆下掃拖機器人背面的五顆螺絲，取下蓋子。
2. 拔掉電池與主機板之間的連接端子，即可移除電池。

注意：

· 移除電池前，請先中斷掃拖機器人的電源，並盡可能耗盡電池電量。
· 將電池送回專業的資源回收機構。
· 請勿將電池暴露在高溫環境中。否則，電池可能會爆炸。
· 如果電池漏液且有人不慎接觸到電池，請立即用大量清水沖洗並就醫。

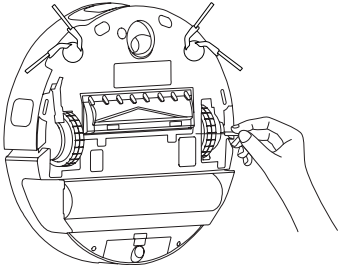

基本規格

掃拖機器人

產品名稱	智慧吸塵器
產品型號	PV32GL
尺寸	350 × 350 × 90 mm
掃拖機器人產品淨重	5.2 kg
產品淨重	13.79 kg（含配件）
額定功率	65 W
額定電壓	14.4 V ⎓
充電電壓	20 V ⎓
充電時間	⩽ 6 小時
電池容量	4800 mAh（額定容量），5200 mAh（標稱容量）
電池類型	可充電鋰離子電池組 4S2P（4 串 2 並）
運作頻率	2400–2483.5 MHz
最大輸出功率	< 20 dBm
無線連接	Wi-Fi IEEE 802.11 b/g/n/ax 2.4 GHz，BLE 5.2
支援系統	Android™ 8.0 或 iOS 14.0 及以上版本
內建水箱容量	清水容器：80 mL 污水容器：60 mL

全能基座

產品型號	PV32-JZUS
尺寸	347 × 288 × 550 mm （不含基座板） 347 × 470 × 550 mm（含基座板）
額定輸入	100–120 V ~ 50/60 Hz
額定輸出	20 V ⎓ 2 A
額定輸入功率 （烘乾 + 充電）	145 W
額定輸入功率 （熱水清洗）	1050–1300 W
額定輸入功率 （排塵）	600 W
水槽容量	清水槽：4.0 L 污水槽：3.5 L

WEEE 處置與回收資訊

貼有此標誌的所有產品均為廢棄電子與電機設備（WEEE，如 2012/19/EU 指令所示），不應與未分類的家庭廢棄物混合處理。您應將廢棄設備送至由政府或當地主管機構指定的收集點，落實廢棄電子與電機設備的循環回收，以維護環境與人類健康。正確處理與回收可防止環境與人類健康受到負面影響。請聯絡安裝人員或當地主管機構，瞭解此類收集點的位置以及條款和條件等詳細資訊。

Instrucciones de seguridad

Lea este manual cuidadosamente antes de usar el producto, y guárdelo para una referencia futura.

Restricciones de uso

- Este producto es solo para la limpieza de suelos en un entorno doméstico. No lo utilice en exteriores, en superficies que no sean suelos, ni en un entorno comercial o industrial.
- Este aparato es apto para niños mayores de 8 años y personas con capacidades físicas, sensoriales o psíquicas reducidas, o con falta de experiencia y conocimientos, si se les ha proporcionado supervisión o instrucciones en relación con su uso de forma segura y comprenden los riesgos implicados. Los niños no deberán jugar con el aparato. La limpieza y mantenimiento por parte del usuario no los deben realizar niños sin supervisión.
- Este aparato no está pensado para su uso por personas (niños incluidos) con capacidades físicas, sensoriales o psíquicas reducidas, o con falta de experiencia y conocimientos, a menos que se les hayan dado instrucciones en relación con el uso del aparato por una persona responsable de su seguridad.
- Los niños deben ser supervisados para asegurar que no jueguen con el aparato.
- Si el conjunto de cables está dañado, debe reemplazarse por un conjunto de cables especiales disponible a través del fabricante o su agente de servicio.
- Este aparato contiene baterías que solo pueden ser sustituidas por personal especializado.
- Asegúrese de que los niños y las mascotas se mantengan a una distancia segura del robot aspirador mientras está en funcionamiento.
- No use el robot aspirador en un área suspendida sobre el nivel del suelo sin una barrera protectora.
- No coloque el robot aspirador boca abajo. No use la cubierta ni el parachoques como asa para mover el robot aspirador.
- No instale, cargue ni use este robot aspirador en exteriores, baños o cerca de una piscina.
- Puede ser peligroso que el aparato pase por encima del conjunto de cables.
- Retire los objetos frágiles o pequeños del suelo para evitar que el robot aspirador los golpee y dañe.
- No coloque niños, mascotas ni otros elementos sobre el robot aspirador sin importar que esté inmóvil o en movimiento.
- Mantenga el cabello, los dedos o cualquier otra parte del cuerpo lejos de la apertura de succión del robot aspirador.
- No use el robot aspirador para limpiar sustancias combustibles.
- No aspire objetos duros o filosos.
- Quite el enchufe de la toma del enchufe antes de limpiar o realizarle un mantenimiento al aparato.
- No limpie el robot aspirador ni la estación omni con un paño húmedo ni los enjuague con algún líquido. Después de limpiar las piezas que pueden lavarse, séquelas completamente antes de volver a instalarlas y usarlas.
- Asegúrese de que el robot aspirador esté apagado cuando lo transporte y, si es posible, manténgalo en su embalaje original.
- Use este producto según las instrucciones del manual del usuario. Los usuarios son responsables de cualquier pérdida o daño derivado del uso inadecuado de este producto.
- Si se produce un fallo en el aparato que no se describe en el manual del usuario, o si algún componente eléctrico resulta dañado, póngase en contacto con el fabricante o con un centro de servicio técnico autorizado para que personal cualificado lo repare.
- Antes de realizar cualquier tarea de mantenimiento, desconecte el aparato del adaptador de corriente desenchufándolo del tomacorriente o mediante cualquier otro método equivalente, y espere a que se enfríe hasta alcanzar la temperatura ambiente.
- No utilice el robot aspirador a una temperatura ambiente superior a 40 °C o inferior a 0 °C ni en un suelo con líquidos o sustancias pegajosas.
- Agregue agua limpia y no sobrepase el nivel máximo de agua.
- Cuando se escucha el mensaje de voz "Red conectada exitosamente", significa que el dispositivo tiene una conexión exitosa con la red y ha almacenado el SSID y la contraseña de Wi-Fi. La información será utilizada para servicios relacionados con la red y el procesamiento de datos personales deberá remitirse a la Política de privacidad.
- Se deberá respetar estrictamente el tipo y la cantidad máxima de líquido que se debe utilizar. Solo se permite el uso de agua limpia o del producto de limpieza designado (si aplica). No exceda la línea MÁX marcada en el tanque.

ADVERTENCIAS de batería y carga

- No utilice baterías, conjunto de cables, ni estaciones omni de terceros. El robot aspirador solo puede utilizarse con la estación omni PV32-JZUS.
- No cargue las baterías no recargables.
- Este aparato contiene baterías que solo pueden ser sustituidas por personal técnico.
- No es necesario que los usuarios realicen ninguna acción para cambiar la estación omni entre 50 Hz y 60 Hz, ya que el producto se adapta automáticamente para 50 Hz y 60 Hz.
- No intente desarmar, reparar ni modificar usted mismo la batería o la estación omni.
- No coloque la estación omni cerca de una fuente de calor.
- No use un paño húmedo ni las manos mojadas al limpiar los contactos de carga de la estación omni.
- No exponga el electrodoméstico o la batería a temperaturas muy altas.
- Tenga en cuenta que hay riesgo de que los terminales del dispositivo, operado con batería, o la batería misma, sufran un cortocircuito con algún objeto metálico.
- Si el robot aspirador no se va a usar durante un período prolongado, cárguelo totalmente y, a continuación, apáguelo y guárdelo en un lugar fresco y seco. Recargue el robot aspirador al menos una vez cada 3 meses para evitar una descarga excesiva de la batería.
- No dañe la batería al retirarla para evitar cortocircuitos o fuga de líquido. Si hay fuga en la batería, evite que el líquido entre en contacto con la piel o la ropa y límpielo de inmediato con un paño seco. Luego, envíe la batería a una instalación de reciclaje apropiada o al equipo de servicio posventa designado para que la descarte de manera adecuada.
- El paquete de la batería de ion de litio contiene sustancias que son peligrosas para el medio ambiente. Antes de desechar el robot aspirador, primero retire el paquete de la batería y, a continuación, descártelo o recíclelo de acuerdo con las leyes y regulaciones locales del país o región en que se usa.
- Al retirar las baterías del producto, es mejor utilizarlas hasta agotarlas y asegurarse de que el producto esté desconectado de la alimentación.
  1. Quite el tornillo de la parte inferior y, luego, retire la cubierta.
  2. Desenchufe el conector de la batería y, luego, retire las baterías. No dañe el estuche de la batería para evitar riesgos de lesiones.
  3. Lleve las baterías a una instalación de reciclaje profesional.
     · La batería debe retirarse antes de descartar el aparato.
     · Para retirar la batería debe desconectar el aparato de la corriente.
     · Debe descartar la batería de forma segura.


Solo para uso en interiores


Lea las instrucciones antes de usar



Un fusible de retardo con una corriente nominal de 10 A

Información de seguridad del láser

El sensor láser de este producto cumple con la norma IEC 60825-1: 2014 y EN 60825-1:2014/A11:2021 para productos láser de Clase 1. Evite el contacto directo con los ojos al usarlo.
PRODUCTO LÁSER CLASE 1
PRODUCTO LÁSER DE CONSUMO
EN 50689:2021

Declaración de conformidad de la UE

CE Por la presente, Xiaomi Communications Co., Ltd. declara que el tipo de equipo de radio PV32GL cumple con la Directiva 2014/53/UE. El texto completo de la Declaración de conformidad de la UE se encuentra disponible en la siguiente dirección de internet: https://www.mi.com/global/support/terms/declaration
Para consultar el manual en línea en detalle, visite www.mi.com/global/support/user-guide

Descripción del producto

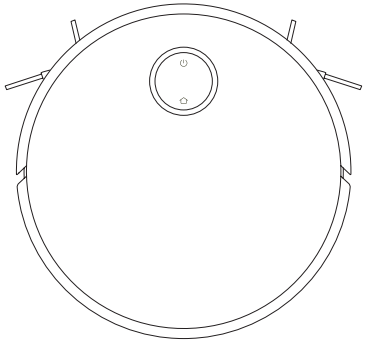

Robot aspirador

Nota: las ilustraciones del producto, los accesorios y la interfaz en el manual del usuario son solo para fines de referencia. El producto y sus funciones reales pueden variar debido a las mejoras de este.

Lista de accesorios

Accesorios preinstalados:

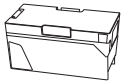

Compartimento para polvo



Filtro del compartimento para polvo
(preinstalado en el compartimento para polvo)



Cepillo cortacabello automático
(cepillo)

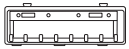

Cubierta del cepillo



Cepillo lateral × 2

Otros accesorios:



Almohadilla de la mopa con rodillo

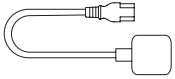

Conjunto de cables

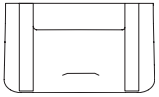

Rampa de la base

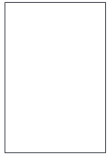

Manual del usuario

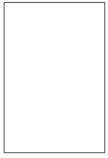

Guía de imágenes



Guía de inicio rápido



Notificación de garantía

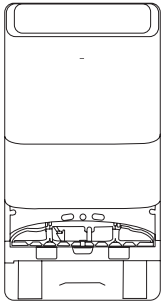

Estación omni
(con bolsa desechable preinstalada, tanque de agua limpia, tanque de agua sucia y tabla de lavar)

Descripción del producto

Robot aspirador

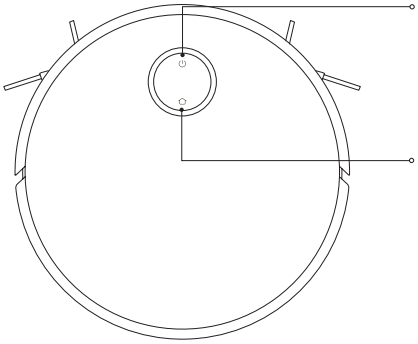

Iniciar/limpiar

- Mantenga pulsado durante 3 segundos para encender o apagar
- Presione para iniciar o pausar la limpieza cuando está encendido

Base

- Presione para pausar cuando está en funcionamiento
- Mientras está pausado, presione para enviar el robot aspirador a la base para cargar
- Presione para cancelar el envío a la base mientras el robot aspirador está regresando a la estación omni
- Mantenga pulsado durante 3 segundos para deshabilitar el bloqueo de niños

+ Indicators

- Blanco fijo: En funcionamiento/ Operación completada/Carga completa
- Parpadeando en blanco: Vuelta a la base/Posicionamiento
- Parpadeando lento en blanco: Cargando (nivel de batería medio/alto)
- Parpadeando lento en naranja: Cargando (nivel de batería bajo)
- Parpadeando en naranja: Wi-Fi desconectado/estado de avería/ esperando conexión a la red/ conectándose a la red/actualizando firmware/nivel de batería bajo

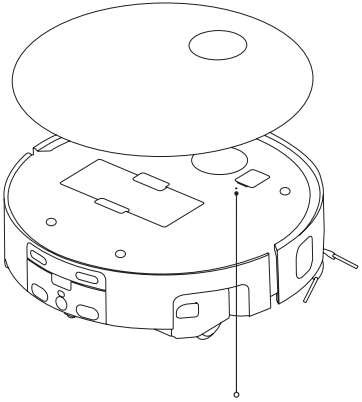

Botón de restablecimiento/indicador de Wi-Fi

- Mantenga pulsado durante 3 segundos con un objeto en forma de alfiler para restablecer al robot aspirador a los ajustes de fábrica
- Mantenga pulsado durante 10 segundos con un objeto en forma de alfiler para apagar por completo el robot aspirador y restablecer los ajustes de fábrica

- Azul fijo: Conectado a Wi-Fi
- Parpadeando en naranja: Esperando conexión a la red/ Wi-Fi desconectado
- Parpadeando en azul: Conectando a la red

Descripción del producto

Robot aspirador y sensores

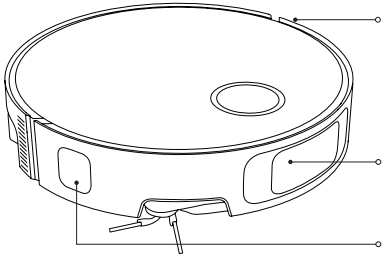

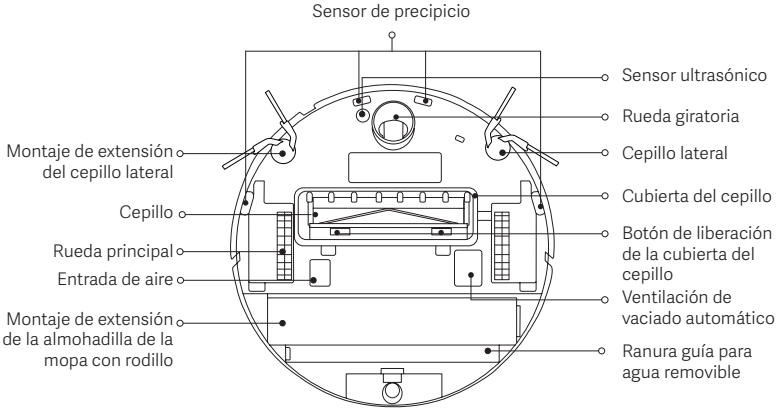

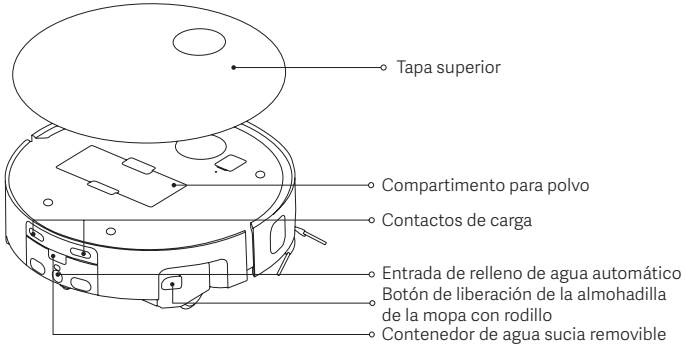

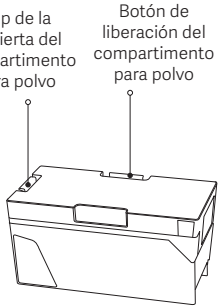

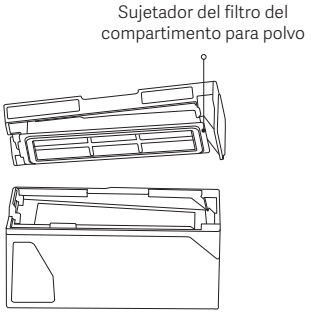

Descripción del producto

Estación omni

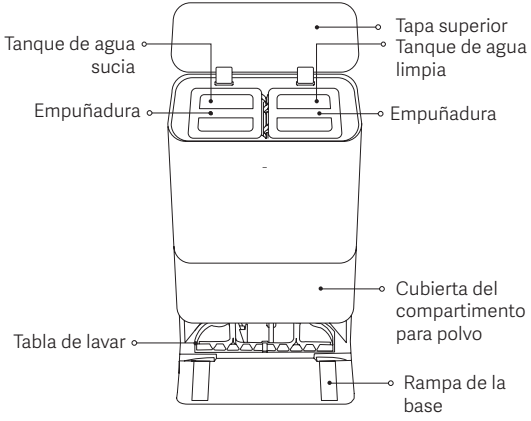

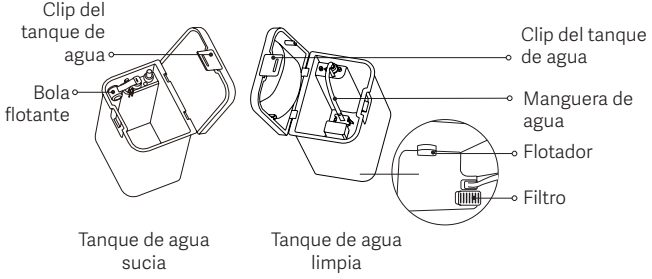

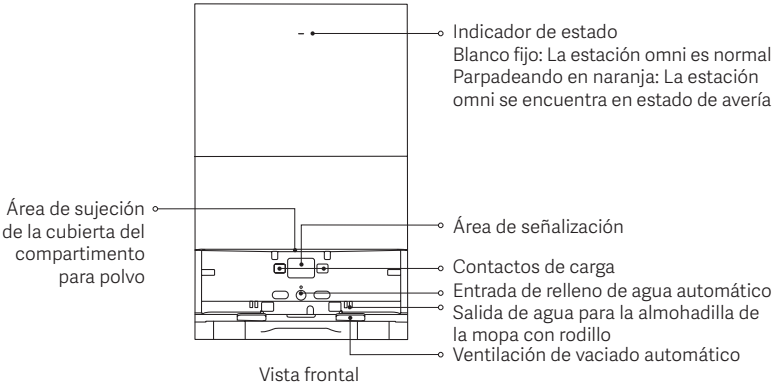

Vista frontal

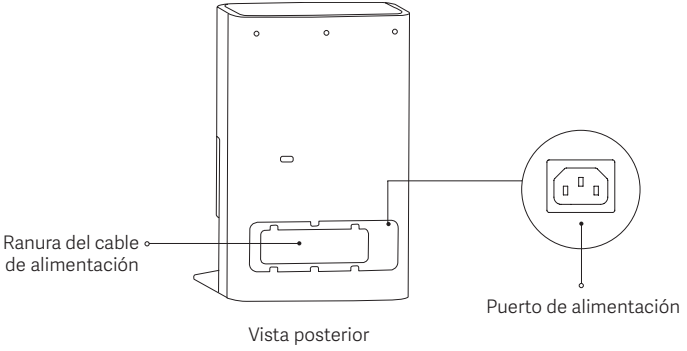

Vista posterior

Descripción del producto

Bolsa desechable

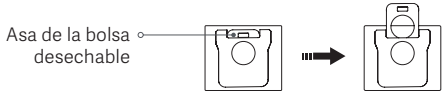

Nota: La estación omni viene con una nueva bolsa desechable preinstalada al salir de fábrica. Se puede adquirir una bolsa desechable específica en los canales oficiales para remplazo.

Cepillo cortacabello automático

Como se muestra en la ilustración, si hay cabello enredado alrededor del borde de la tapa final, la tapa final extraíble se puede quitar para limpiarla.

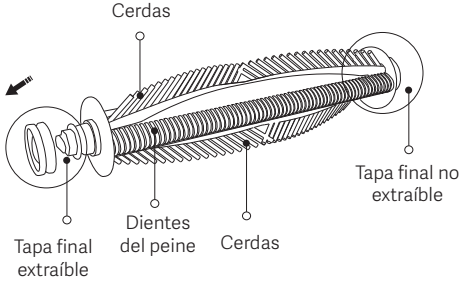

Modo de instalación

Instalación de la almohadilla de la mopa con rodillo

Antes de usar, instale la almohadilla de la mopa con rodillo sobre el robot aspirador con base en la dirección indicada y asegúrese de que oye un sonido de "clic".

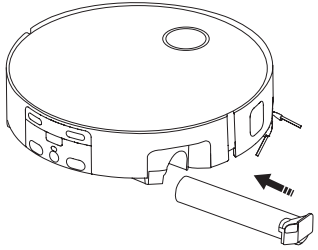

Retiro de las cubiertas protectoras y las etiquetas adhesivas instructivas

Como se muestra en la ilustración, retire las cubiertas protectoras y las etiquetas adhesivas instructivas del robot aspirador antes de utilizarlo.

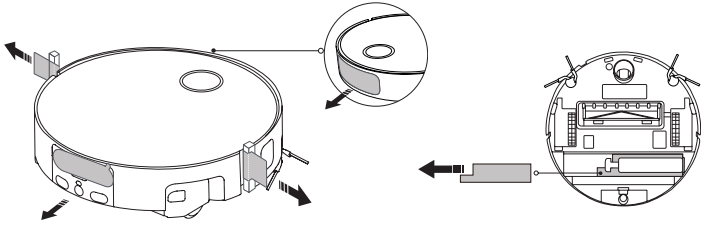

Modo de instalación

Ubicar la estación omni

· Reserve un espacio con una altura superior a 0.82 m, una longitud superior a 1.47 m y un ancho superior a 0.44 m, y asegúrese de que no haya obstáculos a menos de 0.5 m a ambos lados y delante de la estación omni.
· Coloque la estación omni contra una pared sobre un piso plano y duro, como un piso de madera o cerámica. Asegúrese de que se encuentre en una zona con buena señal de Wi-Fi y cerca de un tomacorriente.

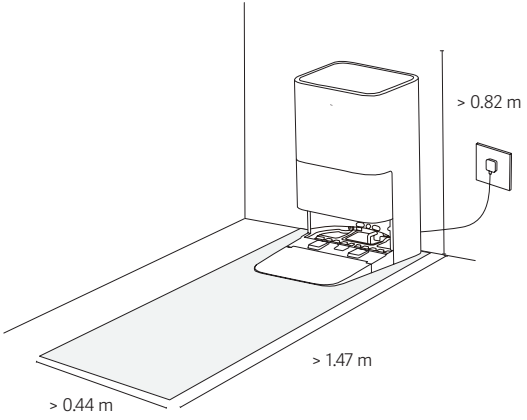

Instalación de la rampa de la base

· Instale la rampa de la base en la estación omni siguiendo las instrucciones ilustradas.
· Una vez instalada, asegúrese de que la rampa de la base y la parte inferior de la estación omni estén perfectamente niveladas sin áreas elevadas.

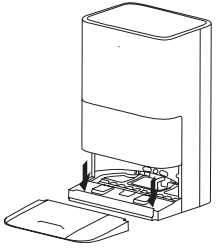

Nota: Fije la base de la estación omni, incline la estación ligeramente hacia adelante para crear tensión entre la rampa de la base y el suelo, y luego podrá retirar la rampa de la base.

Conexión al adaptador de corriente

· Coloque la estación omni en un lugar adecuado, instale correctamente la rampa de la base, conecte el conjunto de cables a la estación y conecte el conjunto de cables a un tomacorriente.
· Enchufe firmemente el conector del conjunto de cables en el puerto de alimentación de la estación omni hasta que el indicador permanezca en blanco.

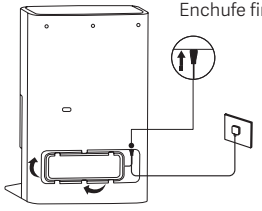

Antes de su uso

Carga del robot aspirador

· Antes de su uso, mantenga pulsado el botón ⏻ en el robot aspirador durante 3 segundos para encenderlo.
· Después de encender el robot aspirador, colóquelo en la estación omni, alineando sus contactos de carga con los de la estación omni.
· Cuando escuche una notificación de voz que indica que la carga ha comenzado, el robot aspirador estará correctamente conectado a la estación omni.

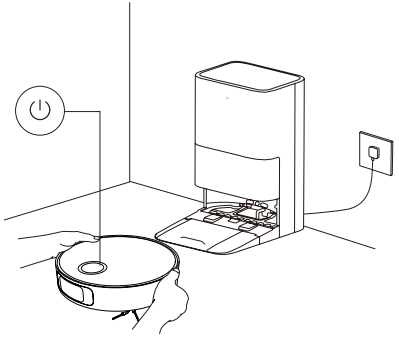

Notas:
· Cargue completamente el robot aspirador antes de utilizarlo por primera vez para garantizar un rendimiento óptimo de la batería.
· Cuando el robot aspirador no tiene suficiente energía, es posible que no se encienda. Si esto ocurre, colóquelo manualmente en la estación omni para que se recargue.
· El robot aspirador se encenderá automáticamente después de conectarse a la estación omni y no se puede apagar mientras se carga.
· Los indicadores tanto del robot aspirador como de la estación omni se apagan simultáneamente 10 minutos después de que el robot aspirador haya terminado de cargarse.

Llenado del tanque de agua limpia con agua limpia

· Llene el tanque de agua limpia con agua limpia hasta la marca de nivel máximo de agua.

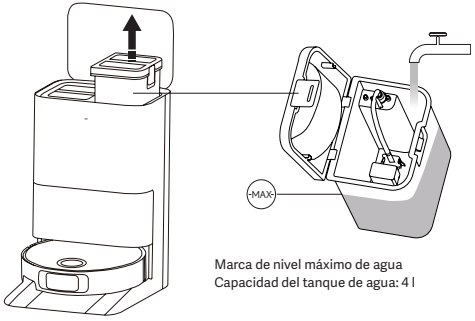

Marca de nivel máximo de agua
Capacidad del tanque de agua: 4 l

Notas:
· No agregue agua por encima de la marca de nivel máximo de agua (MÁX.).
· No introduzca agua caliente en el tanque de agua limpia o en el tanque de agua sucia, ya que esto podría causar deformación.
· Asegúrese de usarlo de acuerdo con la cantidad recomendada.
· Todos los modos de limpieza requieren la instalación del montaje del compartimento para polvo, el cepillo y la almohadilla de la mopa con rodillo. Si no están instalados, el robot aspirador no puede arrancar.
· Las funciones de un nuevo producto se prueban antes de salir de la fábrica, por lo que es posible que haya residuos de agua en él. Esto es normal.

Modo de uso

Conectando con la aplicación Xiaomi Home

Este producto funciona con la aplicación Xiaomi Home. Use la aplicación Xiaomi Home o el Asistente de Google y Alexa para controlar su dispositivo y para interactuar con otros dispositivos inteligentes del hogar.

1. Escanee el código QR para descargar e instalar la aplicación. Si la aplicación ya está instalada, se lo redireccionará a la página de configuración de la conexión. O busque "Xiaomi Home" en la tienda de aplicaciones para descargarla e instalarla.
2. Abra la aplicación Xiaomi Home, presione ⊕ arriba a la derecha, y luego siga las sugerencias para agregar su dispositivo.

F612B8E4

Notas:
- Este producto se puede conectar a la aplicación Xiaomi Home y es compatible con Android™ 8.0 e iOS 14.0 o versiones posteriores.
- Este producto solo es compatible con redes Wi-Fi de 2.4 GHz y no es compatible con redes Wi-Fi de 5 GHz.
- La versión de la aplicación podría haberse actualizado, siga las instrucciones en función de la versión actual de la aplicación.
- Cuando el robot aspirador se conecte con la aplicación Xiaomi Home correctamente, se conectará también con la red de manera exitosa. Restablezca su Wi-Fi para desconectarlo de la red.

Restablecer el Wi-Fi

Mientras el robot aspirador está encendido, mantenga pulsados los botones ⏻ y ⌂ durante 7 segundos simultáneamente hasta que se escuche un mensaje de voz. La conexión Wi-Fi se habrá restablecido con éxito cuando el indicador de Wi-Fi parpadee en naranja.

Nota: Cuando el robot aspirador se desconecte de la red o necesite cambiar de red, restablezca el Wi-Fi.

Encendido/apagado

- Mantenga pulsado el botón ⏻ durante 3 segundos para encender el robot aspiradory la luz indicadora se encenderá.
- Cuando el robot aspirador está en pausa y no está cargando, mantenga pulsado el botón ⏻ durante 3 segundos para apagarlo.

Nota: Cuando el robot aspirador se esté cargando, se encenderá automáticamente y no se podrá apagar.

Creación de mapa rápida

- Después de que el robot aspirador se conecte a la red por primera vez, siga las instrucciones en la aplicación para crear un mapa rápidamente. El robot aspirador comenzará con la creación del mapa sin limpiar.
- La creación de mapa se completa luego de que el robot aspirador regresa automáticamente a la estación omni y el mapa se guarda automáticamente.

Notas:
- Asegúrese de que el robot aspirador esté completamente cargado y que comience desde la estación omni.
- Antes de la creación de mapa, retire los objetos del piso, abra las puertas de las habitaciones y bloquee las áreas en las que no quiere que entre el robot aspirador.
- Durante la creación de mapa, no siga, mueva ni interrumpa el robot aspirador ni mueva la estación omni.
- Después de crear el mapa, configure las paredes virtuales o las áreas restringidas para los lugares en los que no desea que el robot aspirador entre, como lugares donde puede quedarse atascado o sufrir rayaduras.
- Configure muros virtuales o áreas restringidas para los lugares con alfombras de pelo largo o flecos para evitar que el robot aspirador se enrede.
- Configure muros virtuales o áreas restringidas para excluir zonas alfombradas antes de fregar, a fin de evitar que la alfombra se moje.

Pausar

Cuando el robot aspirador esté en funcionamiento, presione cualquier botón del robot aspirador para pausarlo y, a continuación, presione el botón "⏻" para reanudar la limpieza.

Nota: Se recomienda que no levante ni mueva el robot aspirador mientras esté en pausa. De lo contrario, es posible que tenga errores de posicionamiento que podrían impedir que el robot aspirador regrese a la base de carga o provocar la pérdida de los datos del mapa.

Modo de reposo

- El robot aspirador ingresará automáticamente en modo de reposo después de estar en pausa durante 10 minutos.
- En modo de reposo, el indicador del robot aspirador se apaga. Presione cualquier botón del robot aspirador para reactivarlo.

Nota: El robot aspirador se apagará automáticamente después de estar en modo de reposo durante más de 12 horas.

Modo de uso

Reanudar la limpieza

Si el robot aspirador comienza a quedarse sin batería durante una tarea de limpieza, regresará automáticamente a la estación omni para cargarse. Cuando el robot aspirador se haya cargado lo suficiente, reaundará la limpieza desde donde la había dejado.

Nota: El robot aspirador no reanudará la limpieza tras una interrupción si se encuentra en modo DND (No molestar) o si se ha regresado a la base y cargado manualmente.

Bloqueo de niños

· El bloqueo de niños solo se puede habilitar en la aplicación Xiaomi Home.
· Deshabilite la función de bloqueo de niños en la aplicación Xiaomi Home o manteniendo presionado el botón de regreso a la base durante 3 segundos.

Vaciar el polvo

La estación omni iniciará el vaciado automático cuando el robot aspirador regrese automáticamente a la base de carga para cargar tras completar una tarea de limpieza.

Notas:
· Cuando el robot aspirador regrese a mitad de camino a la estación omni para limpiar la almohadilla de la mopa con rodillo, la estación omni no iniciará el vaciado automático.
· Si la función de vaciado automático está deshabilitada en la aplicación Xiaomi Home, la estación omni no iniciará la operación de vaciado automático.
· La estación omni realizará el vaciado de polvo con la frecuencia configurada en la aplicación Xiaomi Home.

Aspirar y fregar

1. Preparaciones
· Asegúrese de que se han instalado las piezas del robot aspirador, como el montaje de la almohadilla de la mopa con rodillo, y de que se ha agregado agua al tanque de agua limpia.
· Seleccione el modo de aspirar y fregar en la aplicación, y luego utilice la aplicación o presione el botón ⏻ en el robot aspirador para comenzar la limpieza.
· A continuación, el robot aspirador comenzará desde la estación omni, planificará la ruta de limpieza óptima y realizará la tarea de limpieza en función del mapa creado.

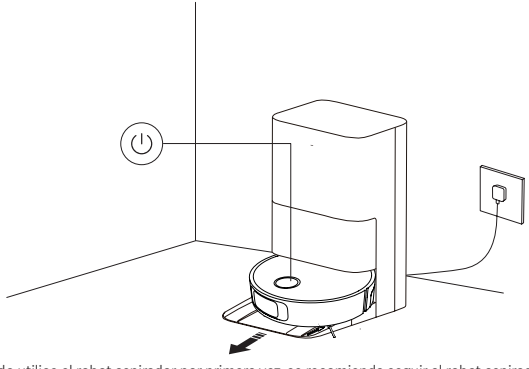

Notas:
· Cuando utilice el robot aspirador por primera vez, se recomienda seguir al robot aspirador durante todo el proceso para quitar objetos que puedan afectar su funcionamiento.
· Si el robot aspirador se atasca o raya la superficie de los muebles en algunas áreas, puede configurar áreas restringidas a través de la aplicación en el teléfono para evitar que el robot aspirador ingrese a dichas áreas.
· El robot aspirador humedecerá la almohadilla de la mopa con rodillo antes de iniciar la tarea. Espere con paciencia.
· Antes de comenzar, asegúrese de que la estación omni esté conectada al adaptador de corriente y que el robot aspirador esté conectado a la estación omni.
· Para garantizar que el robot aspirador regrese a la estación omni correctamente después de completar la operación de aspirar y fregar, se recomienda que comience desde la estación omni. No mueva la estación omni, el tanque de agua limpia, el tanque de agua sucia ni la tabla de lavar durante la limpieza.
· La función de lavado de la almohadilla de la mopa con rodillo con agua caliente puede habilitarse en la aplicación. Una vez habilitada, no toque la salida de agua para la almohadilla de la mopa con rodillo en la base de la estación omni para evitar quemaduras.

2. Regreso automático para limpiar la almohadilla de la mopa con rodillo a mitad de la tarea

Durante la limpieza, es posible que el robot aspirador regrese automáticamente a la estación omni para lavar la almohadilla de la mopa con rodillo y agregar agua al tanque de agua acorde al área limpiada. Una vez que la almohadilla de la mopa con rodillo se haya lavado, el robot aspirador reanudará la tarea de limpieza.

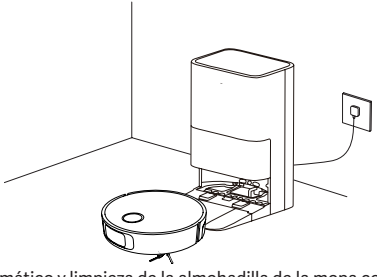

3. Vaciado automático y limpieza de la almohadilla de la mopa con rodillo

Cuando el robot aspirador haya completado su tarea de limpieza y haya regresado a la estación omni para cargarse, la estación omni comenzará el vaciado automático y, luego, a limpiar y secar por aire la almohadillas de la mopa con rodillo.



4. Limpieza del tanque de agua sucia

Después de que la almohadilla de la mopa con rodillo se haya limpiado y secado, limpie el tanque de agua sucia de manera oportuna para evitar malos olores.

Aspirar antes de fregar

- Asegúrese de que se han instalado las piezas del robot aspirador, como el montaje de la almohadilla de la mopa con rodillo, y de que se ha agregado agua al tanque de agua limpia.
- Seleccione el modo aspirar antes de fregar en la aplicación y, luego, utilice la aplicación o presione el botón ⏻ en el robot aspirador para comenzar a limpiar, y el robot aspirador levantará el montaje de la almohadilla de la mopa con rodillo para comenzar a aspirar.
- Una vez termine de aspirar, el robot aspirador regresará a la estación omni para iniciar el vaciado automático, humedecerá la almohadilla de la mopa con rodillo y luego colocará el montaje de la almohadilla de la mopa con rodillo para comenzar a fregar.

Solo aspirar

- Seleccione el modo solo aspirar en la aplicación y, luego, utilice la aplicación o presione el botón ⏻ en el robot aspirador para comenzar a limpiar.
- El robot aspirador levantará el montaje de la almohadilla de la mopa con rodillo, saldrá de la estación omni para comenzar a aspirar y volverá a la estación omni tras finalizar la tarea de aspirado para realizar el vaciado automático.

Más funciones de la aplicación

Configuración del mapa
La página de inicio del complemento de la aplicación muestra el mapa actual utilizado para aspirar y fregar. Puede establecer lugares que desea evitar en la configuración de áreas restringidas y editar el mapa actual en la gestión de mapas.

Configuración de limpieza
En la configuración de limpieza, puede ajustar el modo de limpieza, la potencia de succión y la cantidad de agua para fregado en función de la suciedad del suelo y de las necesidades específicas.

Configuración de la estación omni
- En la configuración de la estación omni, puede ajustar la configuración para el vaciado de polvo y para el lavado de la almohadilla de la mopa con rodillo.
- En la configuración del vaciado de polvo, puede habilitar o deshabilitar la función de vaciado automático y cambiar la frecuencia de vaciado de polvo.
- En la configuración de la almohadilla de la mopa con rodillo, puede ajustar la frecuencia con la que el robot aspirador regresa para lavar la almohadilla de la mopa con rodillo.

Notas:
- Complete la creación de mapa inicial antes de seleccionar una zona para limpiar, realizar la limpieza por zonas o editar el mapa.
- Refiera a la aplicación para más funciones. Los detalles de cada función están sujetos a la aplicación.

Actualizaciones del firmware

Puede actualizar el firmware en la aplicación de robot aspirador. Antes de actualizar, asegúrese de que el robot aspirador está en la estación omni y de que el nivel de batería es superior al 30 %.

Restablecimiento a los ajustes de fábrica

Utilice un objeto con punta para mantener pulsado el botón de restablecimiento durante 3 segundos hasta que escuche un mensaje de voz. El robot aspirador se restablecerá a los ajustes de fábrica.

Notas:
- En el caso de una avería, intente reiniciar primero el robot aspirador. Si la falla persiste después de reiniciar el robot aspirador, restáurelo a sus ajustes de fábrica.
- Si no se pueden restablecer los ajustes de fábrica, mantenga pulsado el botón de restablecimiento durante 10 segundos con un objeto con forma de alfiler para apagar el robot aspirador y restablecer los ajustes de fábrica.

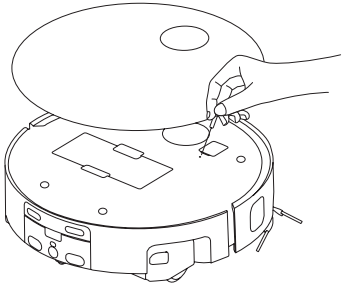

Cuidado y mantenimiento

Mantenimiento de piezas

Se recomienda consultar la siguiente tabla para el mantenimiento de rutina, lo que puede mantener al robot aspirador en buenas condiciones.

Piezas	Frecuencia de limpieza	Frecuencia de reemplazo
Tanque de agua sucia	Limpie después de cada uso.	/
Tanque de agua limpia	Limpiar una vez cada 2 semanas.	
Tabla de lavar	Limpiar una vez cada 1 o 2 semanas.	
Cepillo cortacabello automático	Limpiar una vez cada 2 semanas.	Reemplazar cada 3 a 6 meses.
Cepillo lateral	Limpiar una vez cada 2 semanas.	Reemplazar cada 3 a 6 meses.
Compartimento para polvo	Limpiar cuando sea necesario.	/
Filtro del compartimento para polvo (preinstalado en el compartimento para polvo)	Limpiar una vez cada 2 semanas.	Reemplazar cada 6 a 12 meses.
Almohadilla de la mopa con rodillo	/	Reemplazar aproximadamente cada 3 a 6 meses, en función del uso real.
Rueda giratoria	Limpiar una vez por mes.	/
Sensor láser de bordes		
Módulo de IA 3 en 1 orientado hacia adelante		
Sensor de precipicio		
Ranura guía para agua del robot aspirador		
Contenedor de agua sucia removible		

Piezas	Frecuencia de limpieza	Frecuencia de reemplazo
Contactos de carga del robot aspirador	La frecuencia depende del uso real.	/
Parachoques		
Ventilación de vaciado automático del robot aspirador		
Entrada de relleno de agua automático del Robot aspirador		
Parte inferior del robot aspirador		
Estación omni		
Ventilación de vaciado automático de la estación omni		
Contacto de carga de la estación omni		
Área de señalización de la estación omni		
Bolsa desechable	/	Reemplazar aproximadamente cada 2.5 meses, en función del uso real.

Notas:
- La frecuencia de reemplazo es solo de referencia. Si un accesorio está dañado, debe reemplazarse de inmediato para garantizar una limpieza eficiente.
- Vacíe el tanque de agua limpia y el tanque de agua sucia antes de trasladar o enviar el producto, para evitar que se dañe durante el transporte debido a fugas de agua.

Limpieza del tanque de agua limpia y el tanque de agua sucia

1. Retire tanto el tanque de agua limpia como el tanque de agua sucia, abra sus tapas superiores y vacíe el agua.

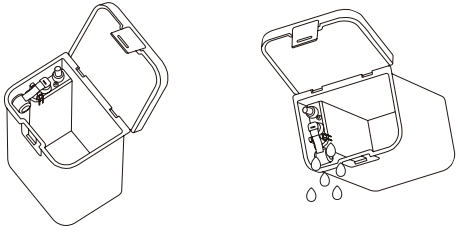

2. Utilice agua limpia para lavar completamente los tanques de agua y luego seque por fuera los tanques de agua antes de volver a colocarlos en la estación omni.

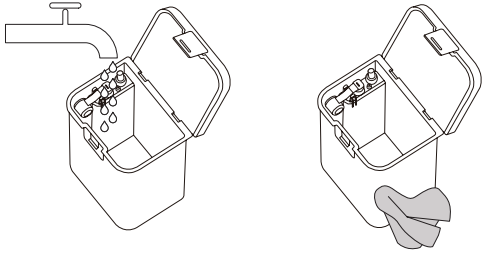

Nota: Tanto el flotador del tanque de agua limpia como la bola flotante del tanque de agua sucia son piezas móviles. No emplee demasiada fuerza al limpiar los tanques de agua para evitar daños.

Limpieza del cepillo cortacabello automático

1. Retire la cubierta del cepillo y el cepillo.
2. Retire la tapa final extraíble del cepillo.
3. Limpie ambos extremos del cepillo y las separaciones entre los dientes del peine con las herramientas adecuadas.
4. Reinstale la tapa final extraíble del cepillo y, a continuación, vuelva a instalar el cepillo y la cubierta del cepillo. Confirme que estén bien asegurados.

PRECAUCIÓN: Si hay demasiado pelo enredado en el cepillo o si el pelo está muy enredado, no tire de él con fuerza. De lo contrario, el cepillo se podría dañar.

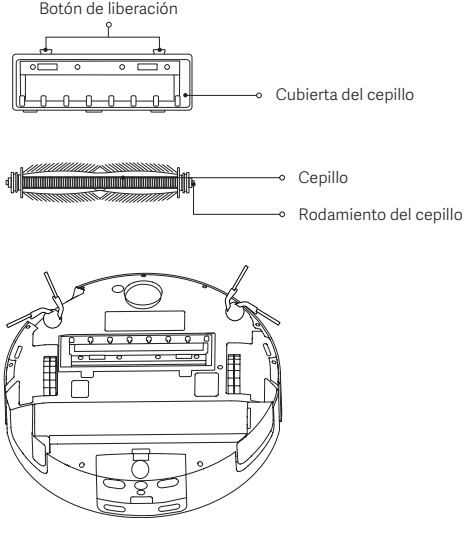

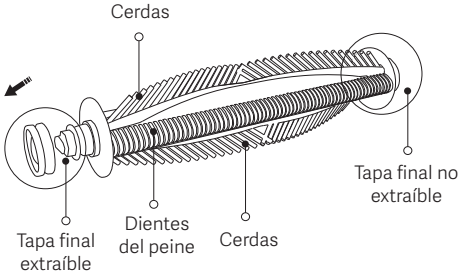

Nota:
Si el cepillo cortacabello automático tiene mucho cabello enredado, compruebe si el compartimento para polvo y la bolsa desechable están llenos. De ser así, vacíe el compartimento para polvo y sustituya la bolsa desechable de forma oportuna para garantizar la función normal del vaciado automático.

Limpieza de los cepillos laterales

1. Voltee el robot aspirador hacia abajo, retire los cepillos laterales hacia arriba y límpielos.
2. Luego de limpiar, presione los cepillos laterales hacia abajo para volver a instalarlos en el robot aspirador.

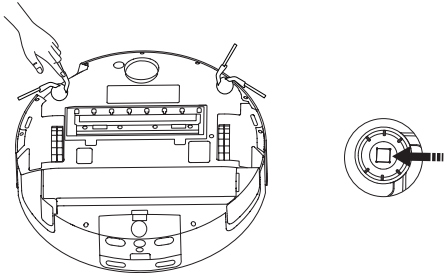

Limpieza del compartimento para polvo y su filtro

1. Abra la tapa superior del robot aspirador y mantenga pulsado el botón de liberación del compartimento para polvo para quitar el compartimento para polvo hacia arriba desde el robot aspirador.

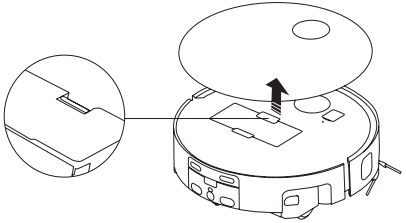

2. Retire el montaje de la cubierta del compartimento para polvo del clip de la cubierta del compartimento para polvo y extraiga el filtro del compartimento para polvo del sujetador del filtro del compartimento para polvo. Luego, pulse suavemente el filtro para remover todo el polvo y vacíe la basura del compartimento para polvo.

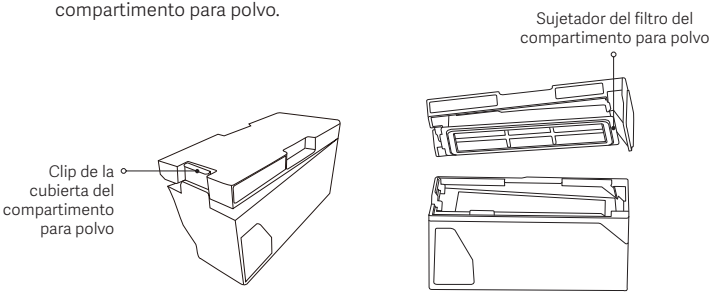

3. Si es necesario, enjuague el compartimento para polvo y su filtro con agua limpia.

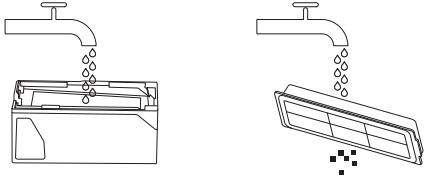

Notas:
· No intente limpiar el filtro del compartimento para polvo con un cepillo o con los dedos.
· Para evitar daños, no enjuague el filtro del compartimento para polvo con frecuencia.
· Use solo agua limpia para limpiar el compartimento para polvo y su filtro. No utilice ningún detergente.

4. Seque completamente al aire el compartimento para polvo y su filtro antes de volver a instalarlos.

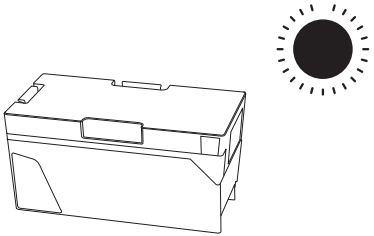

Limpiar la rueda giratoria

1. Voltee el robot aspirador boca abajo y saque la rueda giratoria con herramientas adecuadas.
2. Retire el cabello, la suciedad y otros residuos de la rueda y el eje.
3. Vuelva a insertar la rueda giratoria y presiónela firmemente en su lugar.

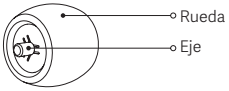

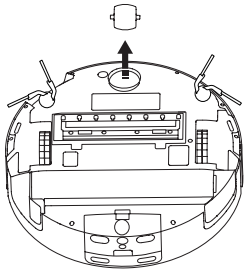

Notas:
· Si es necesario, use una herramienta, como un pequeño destornillador, para quitar el eje de la rueda giratoria y limpiarlo. No utilice fuerza excesiva.
· La rueda puede limpiarse con agua del grifo y volver a instalarse tras secarse al aire.

Limpieza de la rueda posterior del robot aspirador

1. Retire el contenedor de agua sucia del robot aspirador y voltéelo boca abajo.
2. Gire la rueda y use un objeto en forma de alfiler para remover pelo y basura de esta.
3. Vuelva a instalar el contenedor de agua sucia en el robot aspirador.

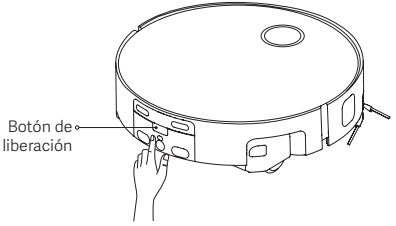

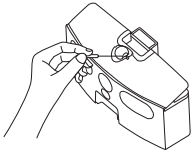

Cuidado y mantenimiento

Limpieza del contenedor de agua sucia del robot aspirador

1. Encuentre el contenedor de agua sucia en la parte posterior del robot aspirador y presione el botón de liberación para remover el contenedor de agua sucia.

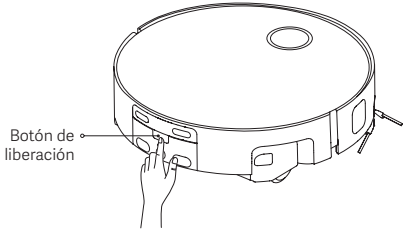

2. Abra la cubierta superior del contenedor de agua sucia y enjuague el interior y el filtro con agua limpia.

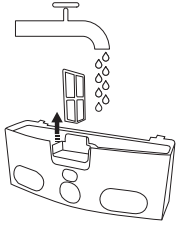

Notas:
- No intente limpiar el interior del contenedor de agua sucia con un cepillo o los dedos para evitar daños.
- Limpie el contenedor de agua sucia con agua limpia. No agregue ningún detergente.
- El agua sucia en el contenedor de agua sucia se bombea automáticamente después de cada uso, por lo que no es necesario limpiarlo manualmente con frecuencia. Se recomienda eliminar periódicamente los sedimentos acumulados en el contenedor de agua sucia.

3. Asegúrese de que el contenedor de agua sucia no contenga agua residual y de que la cubierta esté bien cerrada antes de volver a colocarlo para su uso.

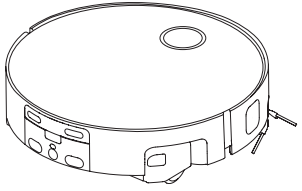

Cuidado y mantenimiento

Limpieza de la tabla de lavar

1. Levante la tabla de lavar del área de sujeción según se muestra en la ilustración y quítela. Límpiela con agua limpia y un cepillo.

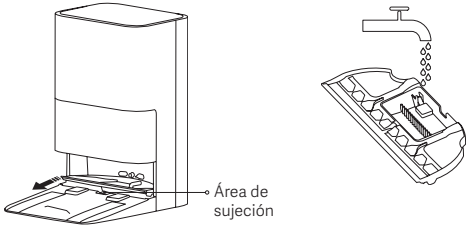

2. Limpie la tabla de lavar con un paño seco y vuelva a colocarla en la estación omni. Asegúrese de que la manguera de agua sucia de la estación omni esté dentro de la ranura de la tabla de lavar (como se ilustra) para evitar que se levante y afecte el uso normal.

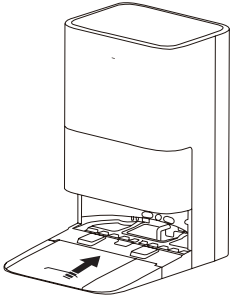

Sustitución de la almohadilla de la mopa con rodillo

1. Sujete el robot aspirador con una mano y presione el botón de liberación de la almohadilla de la mopa con rodillo con la otra mano para extraerla.

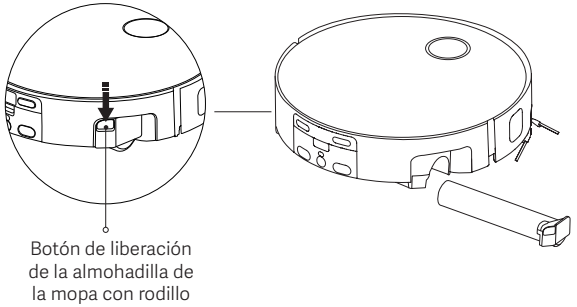

2. Quite la tapa del extremo de la almohadilla de la mopa con rodillo vieja, colóquela en una almohadilla de la mopa con rodillo nueva y, a continuación, instale la almohadilla de la mopa con rodillo nueva en el robot aspirador.

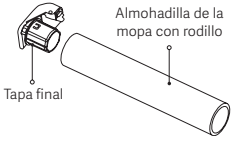

Limpieza de la ranura guía para agua del Robot aspirador

1. Voltee el robot aspirador boca abajo, luego retire la ranura guía para agua de su sujetador.

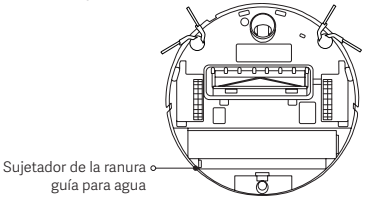

2. Utilice agua limpia para enjuagar el interior de la ranura guía para agua y el filtro.

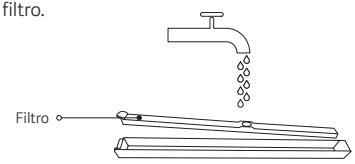

3. Asegúrese de que la ranura guía para agua no contenga agua residual y de que el filtro esté instalado antes de reinstalar la ranura para su uso.

Limpieza de los sensores y contactos de carga del robot aspirador

Utilice un paño suave y seco para limpiar todos los sensores y contactos de carga del robot aspirador, incluidos:

· Sensores de precipicio en la parte inferior del robot aspirador
· El parachoques y el módulo de IA 3 en 1 orientado hacia adelante en la parte delantera del robot aspirador
· El sensor láser de bordes en el costado del robot aspirador
· Contactos de carga en la parte posterior del robot aspirador

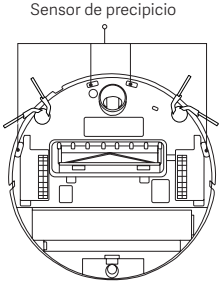

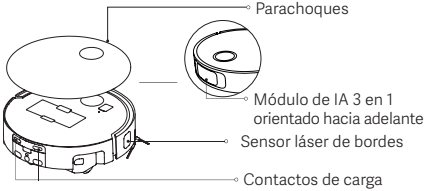

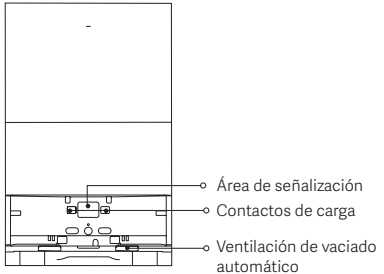

Limpiar la estación omni

Limpie el área de señalización, los contactos de carga y las rejillas de ventilaciones de vaciado automático de la estación omni con un paño suave y seco.

Mantenimiento de la batería

El robot aspirador contiene un paquete de la batería de ion de litio de alto rendimiento. Asegúrese de que permanece bien cargado durante el uso diario para mantener un rendimiento óptimo de la batería.

Nota: Si el robot aspirador no se va a usar durante un período prolongado, cárguelo totalmente y, a continuación, apáguelo y guárdelo. El robot aspirador debe recargarse al menos una vez cada tres meses para evitar daños por descarga excesiva.

Cambiar la bolsa desechable

1. Tire de la cubierta del compartimento para polvo hacia fuera, sujetándola por el área de sujeción. Retire la bolsa desechable utilizando el asa de la bolsa desechable y deséchela.

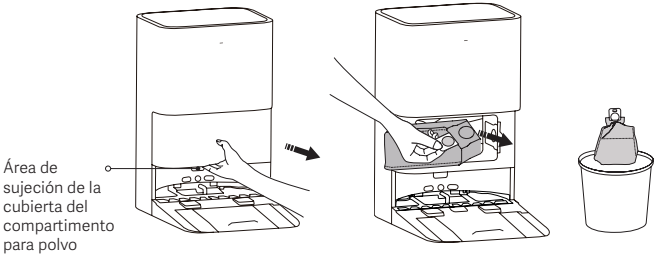

Nota: Al tirar del asa de la bolsa desechable, la bolsa se sellará para evitar que el polvo y los residuos se caigan accidentalmente.

2. Utilice un paño seco para limpiar la suciedad, como el polvo, del filtro.

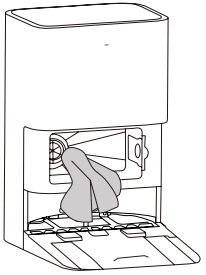

3. Instale una nueva bolsa desechable tal y como se muestra en la ilustración e inserte el asa de la bolsa desechable en la ranura.

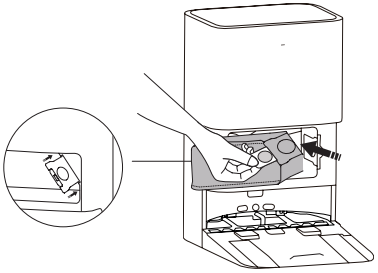

4. Vuelva a colocar la cubierta del compartimento para polvo. Estará correctamente instalada cuando oiga un "clic".

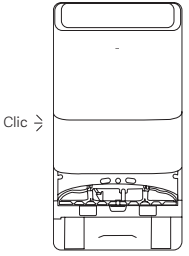

Solución de problemas

Errores	Posibles causas	Soluciones
El robot aspirador no se puede encender.	El robot aspirador no tiene potencia suficiente. La temperatura ambiente es muy alta o muy baja.	Cargue el robot aspirador antes de utilizarlo. Utilice el robot aspirador a una temperatura ambiente entre 0 °C y 40 °C.
El robot aspirador no se puede cargar.	La estación omni no está conectada al adaptador de corriente o tiene mal contacto.	Asegúrese de que el conjunto de cables se ha enchufado correctamente al puerto de alimentación de la estación omni y al tomacorriente. Limpie los contactos de carga de la estación omni y del robot aspirador.
El robot aspirador no puede conectarse a la red.	La contraseña del Wi-Fi es incorrecta. El robot aspirador no es compatible con redes de 5 GHz ni con enrutadores de nivel empresarial. La señal de Wi-Fi es mala. Es posible que el robot aspirador no se encuentre en estado de configuración de red.	Introduzca la contraseña del Wi-Fi correcta. Conecte el robot aspirador a una red doméstica de 2.4 GHz. Asegúrese de que el robot aspirador esté en un área con una señal de Wi-Fi potente. Elimine el robot aspirador en la aplicación, restablezca la conexion Wi-Fi del robot aspirador e intente volver a conectarlo a la red.
El robot aspirador no encuentra la estación omni y, por lo tanto, no puede regresar a ella.	Hay demasiados obstáculos alrededor de la estación omni. El área de señalización puede estar sucia. La estación omni no está conectada al adaptador de corriente. La estación omni se ha movido cuando el robot aspirador no está sobre ella. El robot aspirador se ve obstruido por obstáculos, como una puerta cerrada en su camino de regreso a la estación omni. El robot aspirador se ha movido cuando no estaba en la estación omni, lo que ha provocado un fallo de posicionamiento. El robot aspirador está demasiado lejos de la estación omni para regresar.	Desplace la estación omni a un área abierta. Limpie el área de señalización de la estación omni para eliminar el polvo o los residuos. Conecte la estación omni al adaptador de corriente. Coloque manualmente el robot aspirador en la estación omni para cargarlo.
El robot aspirador se atasca y no puede volver a la estación omni.	Hay demasiados obstáculos alrededor de la estación omni. El robot aspirador se ve obstruido por obstáculos, como una puerta cerrada en su camino de regreso a la estación omni. El robot aspirador se desliza en el suelo resbaladizo. La estación omni está inclinada o colocada sobre un suelo irregular.	Desplace la estación omni a un área abierta. Coloque manualmente el robot aspirador en la estación omni para cargarlo. Se recomienda limpiar manualmente el agua del suelo. Instale y coloque la estación omni correctamente e inténtelo de nuevo.
El robot aspirador no se puede apagar.	El robot aspirador se está cargando.	El robot aspirador solo se puede apagar mientras no esté cargado. Se recomienda alejar el robot aspirador de la estación omni y mantener presionado el botón de encendido/apagado durante 3 segundos para apagarlo. Si el robot aspirador sigue sin apagarse tras seguir el paso anterior, utilice un objeto en forma de alfiler para mantener presionado el botón de restablecimiento durante 10 segundos y así apagarlo de forma forzada y restablecer la configuración de fábrica. Si el problema persiste, póngase en contacto con el equipo de servicio posventa.

Solución de problemas

Errores	Posibles causas	Soluciones
El robot aspirador no se puede cargar o carga lentamente.	El nivel de batería del robot aspirador es demasiado bajo. La temperatura ambiente es muy alta o muy baja. Los contactos de carga pueden estar sucios.	Por lo general, el robot aspirador tarda unas 6 horas en cargarse por completo. El robot aspirador puede reducir automáticamente la velocidad de carga a temperaturas ambiente altas o bajas para prolongar la vida útil de la batería. Esto es normal. Limpie los contactos de carga con un paño seco.
El cepillo lateral está desmontado.	El cepillo lateral no está instalado en su sitio.	Compruebe el cepillo lateral y asegúrese de que esté bien instalado.
El robot aspirador hace mucho ruido cuando está en funcionamiento.	El compartimento para polvo está lleno. El cepillo lateral o el cepillo está enredado con objetos extraños, o hay objetos extraños en el compartimento para polvo. El robot aspirador está configurado en nivel de potencia de succión alta.	Vacíe el compartimento para polvo. Compruebe si hay objetos extraños y retírelos si los hay. Baje el nivel de potencia de succión del robot aspirador al modo estándar o silencioso.
El robot aspirador se mueve en una ruta caótica.	Los objetos esparcidos por el suelo afectan al normal funcionamiento del robot aspirador. El robot aspirador se desliza en el suelo resbaladizo. Puede que esté sucio el módulo de IA 3 en 1 orientado hacia adelante.	Se recomienda limpiar el suelo antes de utilizar el robot aspirador. Se recomienda limpiar manualmente el agua del suelo. Limpie el módulo de IA 3 en 1 orientado hacia adelante del robot aspirador con un paño suave y limpio para mantener al módulo limpio.
El robot aspirador pasa por alto algunas habitaciones.	El recorrido de limpieza está obstruido (por ejemplo, por una puerta cerrada, un umbral de más de 4 cm o un suelo resbaladizo en la entrada), lo que provoca que el robot aspirador resbale y presente una avería.	Asegúrese de que todas las puertas de las habitaciones están completamente abiertas. Si el umbral supera los 4 cm, el robot aspirador no puede entrar en la habitación. Esto es normal. Se recomienda limpiar manualmente el agua del suelo.
El robot aspirador entra a menudo en zonas restringidas o cruza paredes virtuales.	El mapa tiene un error. Es necesario optimizar los límites de los muros virtuales o las áreas restringidas.	Compruebe los mapas en la aplicación. Elimine el mapa anómalo de la lista de mapas y cree uno nuevo. Debido a la escala del mapa, los muros virtuales establecidos o las áreas restringidas pueden desviarse de las ubicaciones objetivo. Se recomienda consultar la ruta de limpieza del robot aspirador y ajustar los límites en función del entorno del hogar para incluir todas las áreas en las que el robot aspirador pueda atascarse con facilidad, como escalones hundidos y zonas debajo de los muebles.

Solución de problemas

Errores	Posibles causas	Soluciones
Una tarea de limpieza programada no se ejecuta.	El robot aspirador no tiene potencia suficiente.	El robot aspirador solo iniciará la limpieza programada cuando el nivel de batería sea superior al 30 %. Cargue el robot aspirador a tiempo.
El robot aspirador interrumpe repentinamente la tarea actual durante su funcionamiento.	La batería del robot aspirador está agotada. La estación omni no está conectada al adaptador de corriente, por lo que el robot aspirador no se carga correctamente en la estación omni.	Coloque manualmente el robot aspirador en la estación omni para cargarlo. Asegúrese de que la estación omni está correctamente conectada al adaptador de corriente. Si el problema persiste, póngase en contacto con el equipo de servicio posventa.
El robot aspirador no reanuda la limpieza tras una recarga a mitad de la tarea debido a que no tiene suficiente alimentación.	El robot aspirador está en modo No molestar. El robot aspirador se ha regresado manualmente a la base de carga y está cargado. Esto incluye volver a colocar físicamente el robot aspirador en la estación omni, o activar manualmente la tarea de regreso a la base y carga a través de la aplicación o del botón del robot aspirador.	El robot aspirador no reanudará la limpieza tras una interrupción si se encuentra en modo No molestar o si se ha regresado a la base y cargado manualmente.
El indicador de la estación omni parpadea en naranja.	El agua del tanque de agua limpia es insuficiente. El tanque de agua limpia o el tanque de agua sucia no están instalados. El tanque de agua sucia está lleno.	Agregue agua al tanque de agua limpia a tiempo. Instale el tanque de agua limpia y el tanque de agua sucia en su sitio. Limpie el tanque de agua sucia.
Se observan manchas de agua o fugas en el suelo mientras el robot aspirador está en funcionamiento.	En la aplicación, la cantidad de agua para fregar está ajustada en un nivel alto. La ranura guía para agua situada en la parte inferior del robot aspirador falta o está obstruida con suciedad.	Ajuste la cantidad de agua a baja en la aplicación. Compruebe que la ranura guía para agua situada en la parte inferior del robot aspirador esté bien colocada. Desmonte la ranura guía para agua para su limpieza y mantenimiento.

Solución de problemas

Errores	Posibles causas	Soluciones
Se ha activado una falsa alarma relacionada con el nivel de agua del tanque de agua limpia.	Falta o está atascado el flotador del tanque de agua limpia.	Restablezca manualmente el flotador. Si el problema persiste, póngase en contacto con el equipo de servicio posventa.
La base de la estación omni presenta un error en el nivel de agua.	Es posible que la base de la estación omni esté bloqueada. El tanque de agua sucia no está instalado en su sitio. La junta de estanqueidad del tanque de agua sucia está suelta.	Limpie la tabla de lavar y la base de la estación omni. Vuelva a instalar el tanque de agua sucia. Instale la junta de estanqueidad del tanque de agua sucia en su sitio. Si el problema persiste, póngase en contacto con el equipo de servicio posventa.
La estación omni no puede realizar el vaciado automático.	La bolsa desechable está llena. Las ventilaciones de vaciado automático están bloqueadas.	Sustituya la bolsa desechable por una nueva. Si la bolsa desechable no está llena, compruebe y limpie todas las ventilaciones de vaciado automático.
Tarda más de lo habitual en realizar el vaciado del polvo.	Después de un tiempo de uso de la estación omni, el proceso de vaciar el polvo puede tardar un poco más para garantizar su funcionamiento sin problemas. Esto es normal.	/
No se instaló la almohadilla de la mopa con rodillo.	La almohadilla de la mopa con rodillo no está bien colocada.	Empuje la almohadilla de la mopa con rodillo hasta el fondo, hasta que llegue al final, y asegúrese de que se oiga un "clic".

Aviso ambiental

Las baterías de ion de litio integradas de este producto contienen sustancias químicas que pueden contaminar el medio ambiente. Antes de desechar este producto, pida a un profesional que retire las baterías y, a continuación, entréguelas a una empresa de reciclaje especializada.

· Las baterías deben retirarse antes de desechar el robot aspirador.
· Desconecte el robot aspirador de la alimentación antes de extraer las baterías.
· Las baterías deben desecharse de forma segura.

Pasos para la extracción de la batería

1. Coloque el robot aspirador boca abajo, retire los cinco tornillos de la parte posterior del robot aspirador con una herramienta y retire la cubierta.
2. Desenchufe el terminal de conexión entre la batería y la placa base para extraer las baterías.

PRECAUCIONES:

· Antes de extraer las baterías, desconecte el robot aspirador de la alimentación y deje las baterías lo más descargadas posible.
· Lleve las baterías a una instalación de reciclaje profesional.
· No exponga las baterías a temperaturas altas. De lo contrario, la batería podría explotar.
· Si las baterías tienen fugas y las personas entran en contacto accidental con ellas, enjuáguense inmediatamente con abundante agua y acudan al médico.

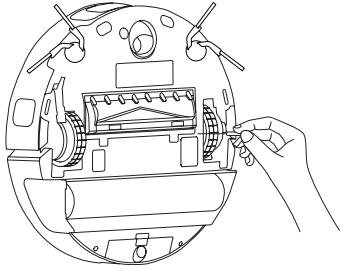

Especificaciones

Robot aspirador

Nombre	Robot aspirador de limpieza
Modelo	PV32GL
Dimensiones	350 × 350 × 90 mm
Peso neto del robot aspirador	5.2 kg
Peso neto	13.79 kg (incluidos los accesorios)
Potencia nominal	65 W
Voltaje nominal	14.4 V ⎓
Voltaje de carga	20 V ⎓
Tiempo de carga	≤ 6 h
Capacidad de batería	4800 mAh (capacidad real)/5200 mAh (capacidad nominal)
Tipo de batería	Paquete de la batería de ion de litio recargable 4S2P (4 en serie, 2 en paralelo)
Frecuencia de operación	2400–2483.5 MHz
Potencia máxima de salida	< 20 dBm
Conectividad inalámbrica	Wi-Fi IEEE 802.11 b/g/n/ax 2.4 GHz, BLE 5.2
Compatible con	Android™ 8.0 e iOS 14.0 o superior
Capacidad del contenedor de agua integrado	Contenedor de agua limpia: 80 mL Contenedor de agua sucia: 60 mL

Estación omni

Modelo	PV32-JZUS
Dimensiones	347 × 288 × 550 mm (sin la rampa de la base) 347 × 470 × 550 mm (con la rampa de la base)
Entrada nominal	100–120 V ~ 50/60 Hz
Salida nominal	20 V ⎓ 2 A
Potencia de entrada nominal (Secado + Carga)	145 W
Potencia de entrada nominal (Limpieza con agua caliente)	1050–1300 W
Potencia de entrada nominal (Vaciar el polvo)	600 W
Capacidad del tanque de agua	Tanque de agua limpia: 4.0 L Tanque de agua sucia: 3.5 L

Información sobre la eliminación y el reciclaje de RAEE



Todos los productos que llevan este símbolo son residuos de aparatos eléctricos y electrónicos (RAEE según la directiva 2012/19/UE) que no deben mezclarse con residuos domésticos no seleccionados. En cambio, se debe proteger la salud humana y el medio ambiente entregando su equipo desechado en un punto de recolección designado para el reciclaje de residuos de aparatos eléctricos y electrónicos, designado por el gobierno o las autoridades locales. La eliminación y el reciclado correctos ayudarán a prevenir las posibles consecuencias negativas para el medio ambiente y la salud humana. Para obtener más información sobre la ubicación y los términos y condiciones de dichos puntos de recogida, póngase en contacto con el instalador o con las autoridades locales.

安全上の注意

ご使用前にこの説明書をよくお読みください。また、いつでも参照できるよう保管してください。

使用上の注意

- 本製品は、家庭環境での床の清掃にのみ使用できます。屋外、床以外の場所、または商業施設または工業施設では使用しないでください。
- 本機器は、使用に伴う危険性を理解した上で、安全な使用方法について監督または指導できる方のもとであれば、8 歳以上のお子様や、身体・感覚または精神的な障害がある方、及び本機器の使用経験や知識がない方にもご利用いただけます。お子様を本製品で遊ばせないようにしてください。お子様による清掃またはメンテナンス作業は、必ず誰かの監督のもとで行うようにしてください。
- 本製品は、身体的、感覚的、または精神的機能が低下している方（お子様を含む）、または経験や知識が不足している方（ただし、本製品の使用に関して安全に責任を持てる方による監督や指示を受けている場合を除く）による使用を目的としたものではありません。
- 電気製品で遊ばないように子供を監視する必要があります。
- コードセットが損傷した場合は、製造元またはサービス代理店から入手できる専用コードセットに交換する必要があります。
- 本製品のバッテリーは、専門の技術者のみ交換可能です。
- ロボット掃除機の動作中は、お子様やペットがロボット掃除機から離れた安全な場所にいることを確認してください。
- ロボット掃除機は、防護壁がない地上から浮いた場所で使用しないでください。
- ロボット掃除機を逆さまに置かないでください。カバーやバンパーをハンドルとして使用してロボット掃除機を動かさないでください。
- 屋外や浴室、プールの周辺では、ロボット掃除機を設置、充電、使用しないでください。
- 本機がコードセットの上を通ると、危険が生じる場合があります。
- ロボット掃除機がぶつかって損傷するのを防ぐために、壊れやすいものや小さなものを床から取り除いてください。
- ロボット掃除機が静止中か移動しているかにかかわらず、ロボット掃除機の上に子供、ペットやいかなる物も乗せたり置いたりしないでください。
- 髪の毛、指、その他の身体の部分をロボット掃除機の吸引口から遠ざけてください。
- 燃えている物質を掃除するためにロボット掃除機を使用しないでください。
- 硬いものや尖ったものをロボット掃除機で吸引しないでください。
- 本製品を清掃またはメンテナンスする前に、プラグを電源コンセントから抜いてください。
- ロボット掃除機や Omni ステーションを濡れた布で拭いたり、何らかの液体で洗ったりしないでください。洗浄可能な部品をクリーニングした後は、再び取り付けて使用する前に部品を完全に乾かしてください。
- 輸送中は、必ずロボット掃除機の電源を切り、できれば、元の梱包箱に入れておいてください。
- 本製品は、取扱説明書の使用方法に従って使用してください。本製品の不適切な使用に起因する損失または損害については、お客様の責任となります。
- 取扱説明書に記載されていない製品エラーが発生した場合や、電気部品が損傷した場合は、製造元または正規サービスセンターに問い合わせて、専門スタッフによる修理を依頼してください。
- お手入れの前に、本製品のプラグを電源コンセントから抜くなどして電源から切り離し、製品の温度が室温に下がるまで待ってください。
- 周囲温度が 40°C 以上または 0°C 未満の場合、または液体や粘着性物質が付着した床では、ロボット掃除機を使用しないでください。
- 最高水位を超えないように清浄水を入れてください。
- 「正常にネットワーク接続されました」という音声メッセージが聞こえたら、デバイスが正常にネットワーク接続され、Wi-Fi SSID とパスワードがデバイスに保存されたことを示します。この情報はネットワーク関連のサービスに使用されます。個人データの処理についてはプライバシーポリシーを参照してください。
- 使用する液体の種類および最大使用量を厳守してください。使用が許可されているのは、清浄水、あるいは指定された洗剤（該当する場合）のみです。タンクに表示されている MAX ラインを超えないようにしてください。

安全上の注意

バッテリーおよび充電の警告

- サードパーティ製のバッテリー、コードセットや Omni ステーションは使用しないでください。ロボット掃除機は PV32-JZUS の Omni ステーションでのみ使用できます。
- 非充電式バッテリーを充電しないでください。
- 本製品には、専門技術者のみが交換できるバッテリーが含まれています。
- Omni ステーションの 50 Hz と 60 Hz の切り替えにお客様による操作は不要です。本製品は 50 Hz と 60 Hz の両方に自動的に適応します。
- バッテリーや Omni ステーションを自分で分解、修理、改造しないでください。
- Omni ステーションを熱源の近くに置かないでください。
- 湿った布や濡れた手で Omni ステーションの充電端子を拭いたり清掃したりしないでください。
- 製品やバッテリーを過度の温度にさらさないでください。
- バッテリー駆動の本製品やバッテリー端子は金属物でショートする危険がありますのでご注意ください。
- ロボット掃除機を長期間使用しない場合は、フル充電してから電源を切り、涼しく乾燥した場所に保管してください。バッテリーの過放電を避けるために、少なくとも 3 か月に 1 回はロボット掃除機を充電してください。
- バッテリーを取り外すときは、ショートや液漏れを防ぐため、バッテリーを傷つけないようにしてください。バッテリーが液漏れする場合は、液が皮膚や衣服に付かないようにして、すぐに乾いた布で拭き取ってください。その後、バッテリーを適切なリサイクル施設または指定されたアフターサービス窓口に送って、適切に廃棄してください。
- リチウムイオンバッテリーパックには環境に有害な物質が含まれています。本ロボット掃除機を廃棄する前に、バッテリーパックを取り出して使用する国や地域の法令に従って廃棄またはリサイクルしてください。
- 製品からバッテリーを取り外すときは、バッテリーを使い切って、製品が電源から切り離されていることを確認することをお勧めします。
  1. 底面のネジを外し、カバーを取り外します。
  2. バッテリーのコネクターを外し、バッテリーを取り外します。怪我の危険を避けるため、バッテリーケースを傷つけないようにしてください。
  3. バッテリーは専門のリサイクル機関に返却してください。
     - 本製品を廃棄する前に、必ずバッテリーを取り外してください。
     - バッテリーを取り外すときは、機器の主電源を切る必要があります。
     - バッテリーは安全な方法で廃棄してください。


屋内でのみ使用してください


ご使用前に説明書をよくお読みください



定格電流 10 A のタイムラグヒューズ

使用を終了した本製品の廃棄方法

本製品は小型家電リサイクル法 (使用済小型電子機器等の再資源化の促進に関する法律) の対象製品です。 不要になった本製品は家庭ごみとして排出せず、各自治体等が行っている使用済小型電子機器等の回収方法に従って排出してください。

安全上の注意


Li-ion20

無線機器について

本機は電波法に基づく特定無線設備の技術基準適合証明、及び電気通信事業法に基づく端末機器の技術基準適合認定をうけているため、本機を分解・改造する行為は、法律により罰せられることがあります。

レーザーに関する安全情報

本製品のレーザーセンサーは、クラス 1 レーザー製品に関する IEC 60825-1: 2014 および EN 60825-1:2014/A11:2021 規格を満たしています。使用中にレーザー放射が直接目に入らないようにしてください。
クラス 1 レーザー製品
消費者向けレーザー製品
EN 50689:2021

製品紹介

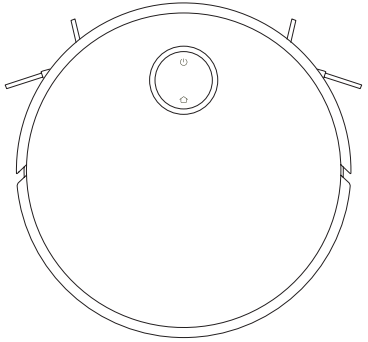

ロボット掃除機

注意：説明書記載の製品、付属品、ユーザーインタフェースなどの画像はイメージです。製品のアップデートにより、実際の製品とイメージが多少異なる場合があります。その場合実物に準じます。

付属品一覧

事前に取り付け済みの付属品：

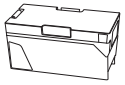

ダストカップ



ダストカップ
フィルター
（ダストカップに事前に
取り付け済み）



髪の自動カットブラシ
（ブラシ）

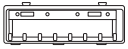

ブラシカバー



サイド
ブラシ × 2

その他の付属品：

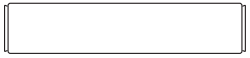

回転モップパッド

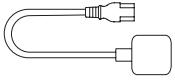

コードセット

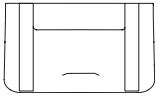

スタンドスロープ

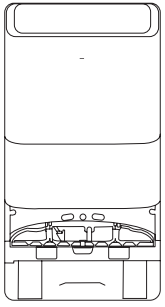

Omni ステーション
（使い捨てパック、清浄水タンク、
汚水タンク、洗濯板を事前に取り
付け済み）

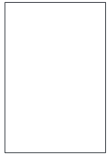

取扱説明書

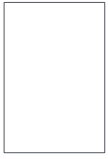

イメージ
ガイド



クイックスタート
ガイド



保証に関するお知
らせ

製品紹介

ロボット掃除機

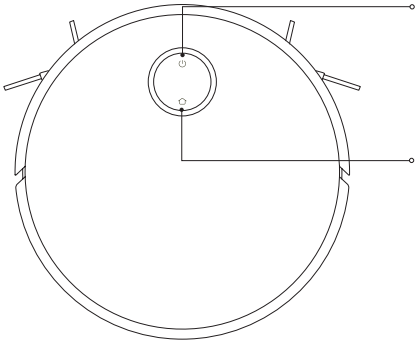

⏻ 開始／掃除

- 3 秒間長押しすると電源がオンまたはオフになります
- 電源がオンになっているときに押すと、掃除を開始または一時停止します

⌂ スタンド

- 動作中に押すと一時停止します
- 一時停止中に押すと、充電のためにロボット掃除機がスタンドに戻ります
- ロボット掃除機が Omni ステーションに戻っているときに押すと、戻る動作がキャンセルされます
- 3 秒間長押しすると、チャイルドロックが無効になります

⏻+⌂ 表示ランプ

- 白色に点灯：動作中／操作完了／フル充電完了
- 白色に点滅：ステーションに帰還中／位置決め中
- 白色にゆっくり点滅：充電中（バッテリー残量中／高）

- オレンジ色にゆっくり点滅：充電中（バッテリー残量低下）
- オレンジ色に点滅：Wi-Fi が切断／故障状態／ネットワーク接続待機中／ネットワーク接続中／ファームウェア更新中／バッテリー残量低下

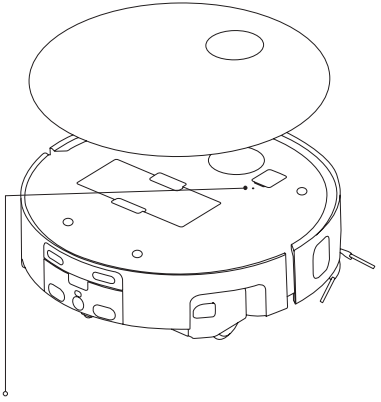

リセットボタン／ Wi-Fi 表示ランプ

- ピン状のもので 3 秒間長押しすると、ロボット掃除機が工場出荷時の設定に戻ります
- ピン状のものを使って 10 秒間長押しすると、ロボット掃除機の電源が強制的にオフになり、工場出荷時の設定に戻ります

- 青色に点灯：Wi-Fi 接続済み
- オレンジ色に点滅：ネットワーク接続待機中／ Wi-Fi が切断
- 青色に点滅：ネットワーク接続中

製品紹介

ロボット掃除機およびセンサー

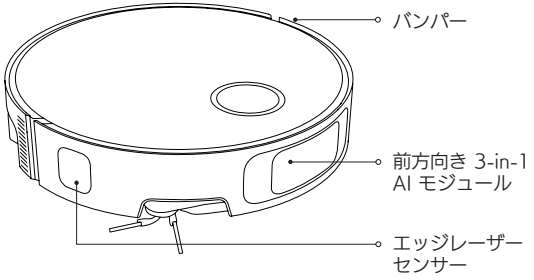

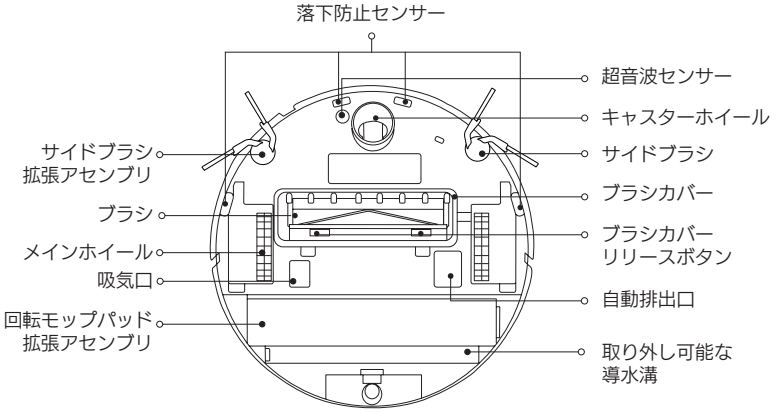

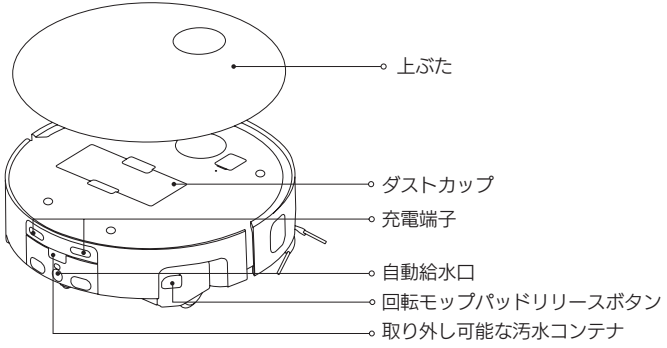

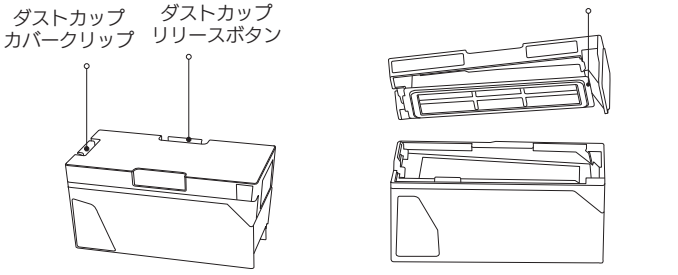

製品紹介

Omni ステーション

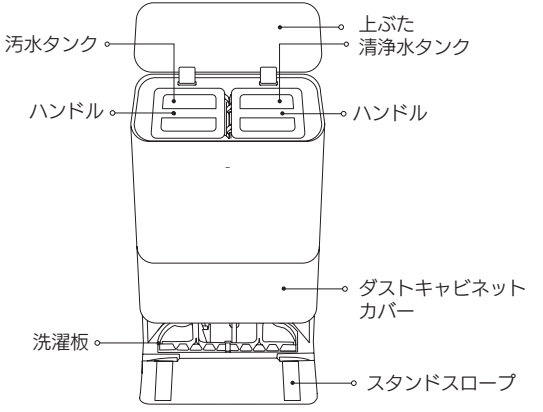

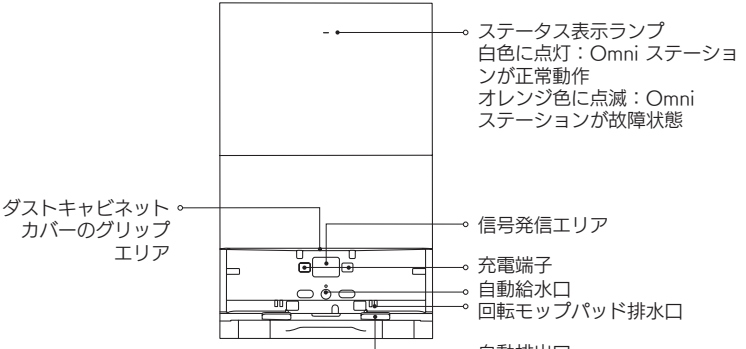

正面図

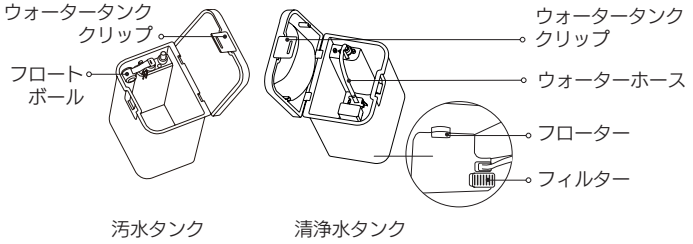

汚水タンク　　清浄水タンク

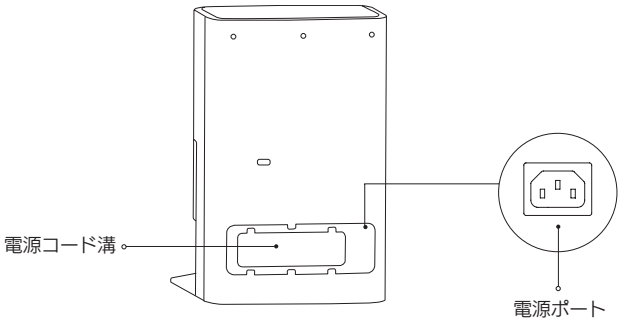

背面図

製品紹介

使い捨てパック

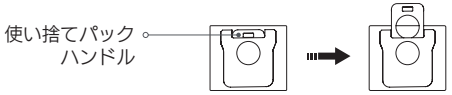

注意：Omni ステーションには、工場出荷時に新品の使い捨てパックが事前に取り付けられています。交換用の専用の使い捨てパックを正規のルートで購入できます。

髪の自動カットブラシ

エンドキャップのエッジの周囲に髪が絡まっている場合は、図のように取り外し可能なエンドキャップを取り外して清掃できます。

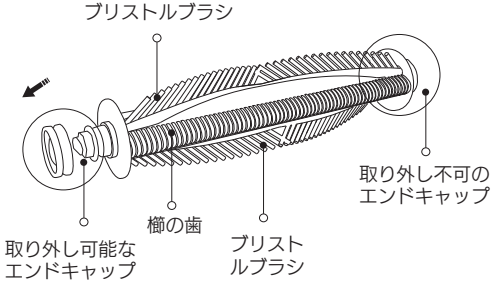

取り付け方法

回転モップパッドの取り付け

使用する前に、回転モップパッドを指定された向きでロボット掃除機に取り付け、「カチッ」という音がしたことを確認します。

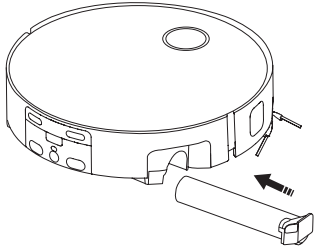

保護カバーおよびインストラクションステッカーの取り外し

ロボット掃除機を使用する前に、図のように保護カバーとインストラクションステッカーを取り外してください。

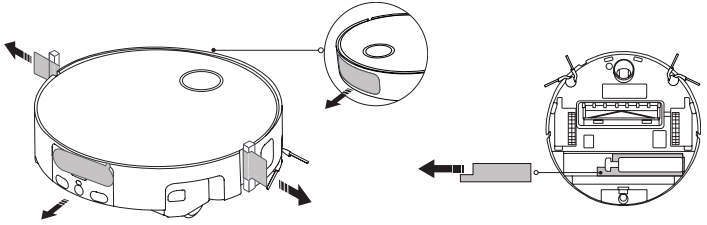

取り付け方法

Omni ステーションの配置

· 高さ 0.82 m 以上、長さ 1.47 m 以上、幅 0.44 m 以上のスペースを確保してください。また、Omni ステーションの両側および前の 0.5 m の範囲内に障害物がないことを確認してください。
· 木製床やタイル張りの床など、平坦で表面が硬い床面の壁際に Omni ステーションを置きます。Omni ステーションが電源コンセント近くの Wi-Fi 電波が良好な場所に置かれていることを確認します。

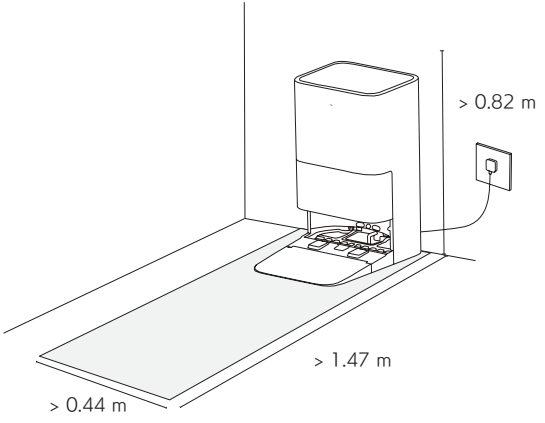

スタンドスロープの取り付け

· 図示された方向に沿って、スタンドスロープを Omni ステーションに取り付けます。
· 取り付けたら、スタンドスロープと Omni ステーションの底面が段差なく完全に同じ高さになっていることを確認します。

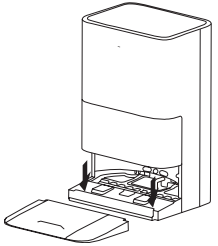

注意：Omni ステーションのスタンドを固定し、Omni ステーションを前方に少し傾けてスライドスロープと床面の間に力をかけると、スタンドスロープを取り外すことができます。

電源への接続

· 適切な場所に Omni ステーションを配置し、スタンドスロープを適切に取り付け、コードセットをステーションに接続して、電源コンセントにコードセットを差し込みます。
· 表示ランプが白色に点灯するまで、Omni ステーションの電源ポートにコードセットの差込口をしっかりと挿入します。

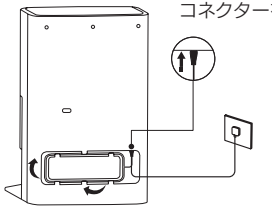

ご使用の前に

ロボット掃除機の充電

· 使用する前に、ロボット掃除機の ⏻ ボタンを 3 秒間長押しして、電源をオンにします。
· ロボット掃除機の電源をオンにした後、充電端子が Omni ステーションの端子と合うようにして、Omni ステーションの上に置きます。
· 「充電を開始します」の音声ガイダンスが聞こえれば、ロボット掃除機は Omni ステーションに正常に接続されています。

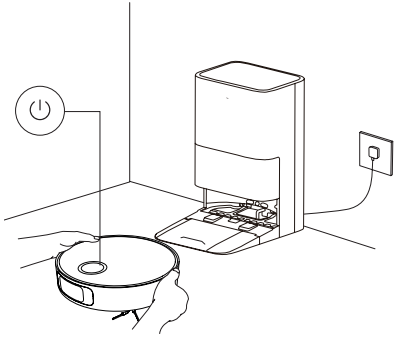

注意：
· バッテリーの最適な性能を確保するために、初回使用前にロボット掃除機をフル充電してください。
· ロボット掃除機の電力が不足している場合は、電源がオンにならないことがあります。その場合は、ロボット掃除機を手で Omni ステーションに置いて充電してください。
· ロボット掃除機は Omni ステーションに接続すると自動的にオンになり、充電中にオフにすることはできません。
· ロボット掃除機の充電完了 10 分後、ロボット掃除機と Omni ステーションの表示ランプが同時に消灯します。

清浄水タンクへの清浄水の充填

· 清浄水タンクに最高水位マークまで清浄水を充填します。

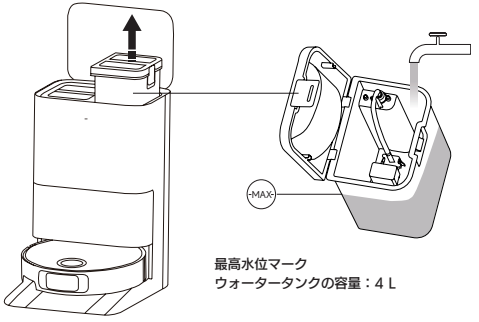

最高水位マーク
ウォータータンクの容量：4 L

注意：
· 水を追加する際は、最高水位マーク（MAX）を超えないようにしてください。
· 清浄水タンクや汚水タンクに熱湯を入れないでください。変形の原因となります。
· 推奨される量に従って使用してください。
· どの清掃モードでも、ダストカップアセンブリ、ブラシ、回転モップパッドを取り付ける必要があります。取り付けていない場合、ロボット掃除機を始動できません。
· 工場出荷前に新製品の機能をテストするため、掃除機に水が残っている場合があります。これは正常です。

使い方

Xiaomi Home アプリに接続します

この製品は、Xiaomi Home アプリでご使用いただけます。Xiaomi Home アプリまたは Google アシスタントや Alexa を使用すると、デバイスを制御し、他のスマートホームデバイスと連携できます。

1. QR コードをスキャンまたはアプリストアで「Xiaomi Home」を検索し、アプリをインストールしてください。既にアプリをインストールしている場合は、デバイス追加ページへ進んでください。又は、アプリストアで「Xiaomi Home」を検索し、アプリをダウンロード及びインストールします。
2. Xiaomi Home アプリを開き、右上の ⊕ をタップして、表示される指示に従ってデバイスを追加します。

F612B8E4

注意：
- この製品は Xiaomi Home アプリに接続でき、Android ™ 8.0 または iOS 14.0 およびそれ以上のバージョンに対応しています。
- この製品は 2.4 GHz Wi-Fi ネットワークのみをサポートし、5 GHz Wi-Fi ネットワークはサポートしていません。
- アプリのバージョンがアップデートされている場合は、最新版のアプリで表示されている指示に従ってください。
- ロボット掃除機が Xiaomi Home アプリに正常に接続されると、ネットワークに正常に接続されます。ネットワークから切断するには、Wi-Fi をリセットしてください。

Wi-Fi リセット

ロボット掃除機の電源を入れた状態で、⏻ ボタンと ⌂ ボタンを同時に 7 秒間長押しし、音声メッセージが流れるまで待ちます。Wi-Fi 表示ランプがオレンジ色に点滅したら、Wi-Fi が正常にリセットされています。

注意：ロボット掃除機のネットワークを切断したり変更したりする必要がある場合は、ロボット掃除機の Wi-Fi をリセットしてください。

電源のオン／オフ

- ⏻ ボタンを 3 秒間長押しすると、ロボット掃除機の電源がオンになり、表示ランプが点灯します。
- ロボット掃除機が一時停止し、充電されていないときに、⏻ ボタンを 3 秒間長押すると、ロボット掃除機の電源がオフになります。

注意：ロボット掃除機が充電中の場合、自動的に電源が入り、電源を切ることはできません。

クイックマップ作成

- ロボット掃除機を初めてネットワークに接続した後は、アプリの指示に従って、すばやくマップを作成します。ロボット掃除機は、掃除をせずにマップの作成を開始します。
- ロボット掃除機が自動的に Omni ステーションに戻るとマップ作成が完了し、マップが自動的に保存されます。

注意：
- ロボット掃除機が完全に充電されており、Omni ステーションから起動していることを確認します。
- マップを作成する前に、床にあるものを取り除き、部屋のドアを開け、ロボット掃除機に適さないエリアを塞ぎます。
- マップを作成する際は、ロボット掃除機を追いかけたり、動かしたり、中断させたり、Omni ステーションを移動したりしないでください。
- マップ作成後は、ロボット掃除機に適さない場所、たとえば動けなくなる可能性がある場所や擦り傷がつく可能性がある場所などに、仮想の壁や制限エリアを設定してください。
- 長い毛やフリンジがあるカーペットが敷かれている場所には、ロボット掃除機が絡まるのを防ぐために仮想の壁や制限エリアを設定してください。
- カーペットが濡れないようにモップがけをする前に、仮想の壁または制限エリアを設定してカーペット敷きのエリアを除外します。

一時停止

ロボット掃除機の運転中に、ロボット掃除機のいずれかのボタンを押すと、一時停止します。そして "⏻" ボタンを押すと、掃除が再開します。

注意：一時停止中は、ロボット掃除機を持ち上げたり、動かしたりしないことをお勧めします。そのようにすると、ロボット掃除機で位置決めエラーが発生し、充電ステーションに戻れず、マップデータを失われる可能性があります。

スリープモード

- ロボット掃除機は、10 分以上一時停止すると、スリープモードに移行します。
- スリープモード中は、ロボット掃除機の表示ランプ消灯します。起動させるには、ロボット掃除機のいずれかのボタンを押します。

注意：ロボット掃除機は、12 時間以上スリープモード状態にあると、自動的に電源がオフになります。

使い方

掃除の再開

掃除作業中にロボット掃除機のバッテリー残量が低下すると、ロボット掃除機は自動的に Omni ステーションに戻って充電します。ロボット掃除機が十分に充電されると、やり残したところから掃除を再開します。

注意：ロボット掃除機が DND（サイレント）モードである場合や、手でステーションに戻されて充電された場合は、中断後に掃除は再開されません。

チャイルドロック

- チャイルドロックは Xiaomi Home アプリでのみ有効にすることができます。
- チャイルドロック機能を無効にするには、Xiaomi Home アプリを使用するか、スタンドボタンを 3 秒間長押しします。

ダスト排出

清掃タスク完了後、ロボット掃除機が充電するためにステーションに自動的に戻ると、Omni ステーションはダスト自動排出を開始します。

注意：
- ロボット掃除機が途中で回転モップパッドをクリーニングするために Omni ステーションに戻ると、Omni ステーションはダスト自動排出操作を開始しません。
- Xiaomi Home アプリで自動排出機能が無効になっている場合、Omni ステーションはダスト自動排出操作を開始しません。
- Omni ステーションは Xiaomi Home アプリで設定された頻度でダスト排出を実行します。

掃除機がけとモップがけ

1. 準備
- ロボット掃除機の回転モップパッドアセンブリなどの部品が取り付けられていること、および清浄水タンクに水が入っていることを確認してください。
- アプリで掃除機がけとモップがけモードを選択し、アプリを使用するか、ロボット掃除機の ⏻ ボタンを押して、清掃を開始します。
- 次にロボット掃除機は、Omni ステーションから起動して、最適な掃除経路を計画し、作成したマップに基づいて清掃作業を実行します。

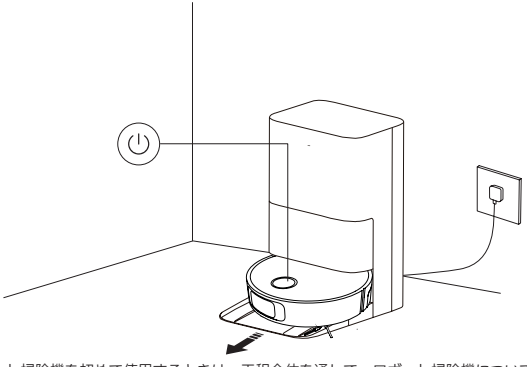

注意：
- ロボット掃除機を初めて使用するときは、工程全体を通して、ロボット掃除機について行き、作業に影響する可能性があるものを取り除くことをおすすめします。
- 一部のエリアでロボット掃除機が引っかかったり、家具の表面に傷を付けたりする可能性がある場合は、スマートフォンのアプリで制限エリアを設定して、ロボット掃除機がそれらのエリアに入らないようにすることができます。
- ロボット掃除機は作業開始前に回転モップパッドを湿らせます。しばらくお待ちください。
- 開始前に、Omni ステーションが電源に接続されており、ロボット掃除機が Omni ステーションに接続されていることを確認します。
- ロボット掃除機が掃除機がけとモップがけを完了した後に確実に Omni ステーションに戻ることができるように、ロボット掃除機を Omni ステーションから始動させることをお勧めします。掃除中に Omni ステーション、清浄水タンク、汚水タンク、洗濯板を動かさないでください。
- 温水で回転モップパッドを洗浄する機能はアプリで有効にすることができます。有効にした場合は、やけどを防ぐために Omni ステーションのスタンドにある回転モップパッド排水口に触れないでください。

2. 回転モップパッドをクリーニングするために途中で自動的に戻る
掃除中、ロボット掃除機は Omni ステーションに自動的に戻って回転モップパッドを洗浄し、掃除した面積に応じた水をウォータータンクに補充することがあります。回転モップパッドの洗浄が終わると、ロボット掃除機は掃除を再開します。

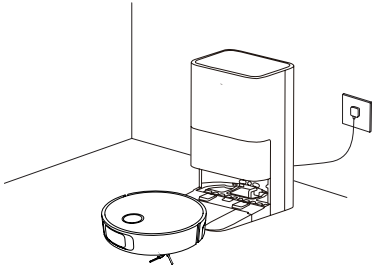

3. ダスト自動排出、回転モップパッドのクリーニングと乾燥
ロボット掃除機が掃除作業を完了して、充電のために Omni ステーションに戻ると、Omni ステーションはダストの自動排出を開始し、回転モップパッドをクリーニングして乾燥させます。

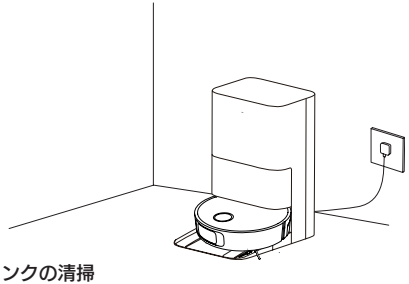

4. 汚水タンクの清掃
回転モップパッドのクリーニングと乾燥が完了したら、臭いを防ぐために早めに汚水タンクを清掃してください。

モップがけの前に掃除機がけ

- ロボット掃除機の回転モップパッドアセンブリなどの部品が取り付けられていること、および清浄水タンクに水が入っていることを確認してください。
- アプリで「モップがけの前に掃除機がけ」モードを選択し、アプリを使用するか、ロボット掃除機の ⏻ ボタンを押して掃除を開始します。ロボット掃除機が回転モップパッドアセンブリを持ち上げて、掃除機がけを開始します。
- 掃除機がけが終わると、ロボット掃除機は Omni ステーションに戻り、ダストの自動排出を開始して回転モップパッドを湿らせ、回転モップパッドアセンブリを下げてモップがけを開始します。

掃除機がけのみ

- アプリで「掃除機がけのみ」モードを選択し、アプリを使用するか、ロボット掃除機の ⏻ ボタンを押して、掃除を開始します。
- ロボット掃除機が回転モップパッドアセンブリを持ち上げ、Omni ステーションを離れて掃除機がけを開始します。掃除機がけ作業が終わると、Omni ステーションに戻り、ダストを自動排出します。

使い方

アプリのその他の機能

マップ設定
アプリのプラグインのホームページには、掃除機がけとモップがけに使用されている現在のマップが表示されます。制限エリアの設定で回避する場所を設定し、マップ管理で現在のマップを編集できます。

掃除設定
掃除設定で、床の汚れの度合いや特定のニーズに基づいて、清掃モード、吸引力、モップがけの水量を調整できます。

Omni ステーション設定
- Omni ステーション設定では、ダスト排出や回転モップパッドの洗浄に関する設定を調整できます。
- ダスト排出設定では、ダスト自動排出機能を有効または無効にしたり、ダスト排出頻度を変更したりすることができます。
- 回転モップパッドの洗浄設定では、ロボット掃除機が回転モップパッドを洗浄するために Omni ステーションに戻る頻度を調整できます。

注意：
- 掃除するゾーンを選択したり、ゾーン別に掃除を実行したり、マップを編集したりする前に、まずマップを作成する必要があります。
- その他の機能についてはアプリを参照してください。各機能の詳細はアプリによって異なります。

ファームウェア更新

アプリでロボット掃除機のファームウェアを更新できます。更新前に、ロボット掃除機が Omni ステーションにあり、バッテリー残量が 30% 以上であることを確認してください。

工場出荷時の設定に戻す

ピン状のものを使ってリセットボタンを 3 秒間長押しし、音声メッセージが流れるまで待ちます。ロボット掃除機が工場出荷時の設定に戻されます。

注意：
- 故障した場合は、まずロボット掃除機を再起動してください。再起動しても故障が解決しない場合は、ロボット掃除機を工場出荷時の設定に戻してください。
- 工場出荷時の設定に戻せない場合は、ピン状のものでリセットボタンを 10 秒間長押しすると、ロボット掃除機の電源が強制的にオフになり、工場出荷時の設定に戻ります。

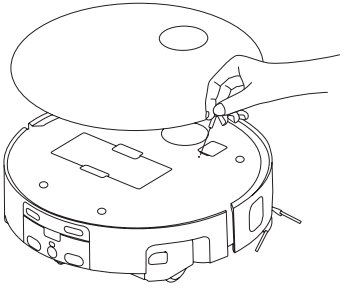

日常のお手入れ

部品のメンテナンス

ロボット掃除機を良好な状態に保つために、次の表を参照して定期メンテナンスを行うことをお勧めします。

部品	クリーニング頻度	交換頻度
汚水タンク	毎回の使用後に清掃します。	/
清浄水タンク	2 週間に 1 回クリーニングします。	
洗濯板	1–2 週間に 1 回クリーニングします。	
髪の自動カットブラシ	2 週間に 1 回クリーニングします。	3-6 か月ごとに交換します。
サイドブラシ	2 週間に 1 回クリーニングします。	3-6 か月ごとに交換します。
ダストカップ	必要に応じてクリーニングします。	/
ダストカップフィルター（ダストカップに事前に取り付け済み）	2 週間に 1 回クリーニングします。	6-12 か月ごとに交換します。
回転モップパッド	/	実際の使用状況に応じて 3-6 か月ごとに交換します。
キャスターホイール	月に 1 回クリーニングします。	/
エッジレーザーセンサー		
前方向き 3-in-1 AI モジュール		
落下防止センサー		
ロボット掃除機導水溝		
取り外し可能な汚水コンテナ		

部品	クリーニング頻度	交換頻度
ロボット掃除機の充電端子	実際の使用状況に応じた頻度。	/
バンパー		
ロボット掃除機の自動排出口		
ロボット掃除機の自動給水口		
ロボット掃除機の底面		
Omni ステーション		
Omni ステーションの自動排出口		
Omni ステーションの充電端子		
Omni ステーションの信号発信エリア		
使い捨てパック	/	実際の使用状況に応じて約 2.5 か月ごとに交換します。

注意：
- 交換頻度はあくまでも目安です。付属品が破損した場合は、効率的な清掃を行えるようにすぐに交換してください。
- 本製品を移動または輸送する際は、輸送中の水漏れによる損傷を防止するために、清浄水タンクと汚水タンクを空にしてください。

日常のお手入れ

清浄水タンクと汚水タンクのクリーニング

1. 清浄水タンクと汚水タンクを両方とも取り外し、上ぶたを開けて水を排出します。

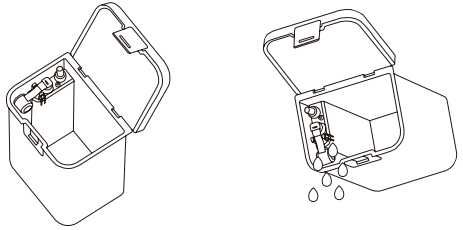

2. きれいな水を使ってウォータータンクを完全に洗い、ウォータータンクの外側を乾いた布で拭いてから、もう一度 Omni ステーションに差し込みます。

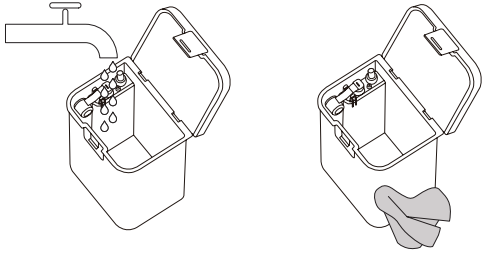

注意：清浄水タンクのフローターと汚水タンクのフロートボールはいずれも可動部品です。
破損を防ぐため、ウォータータンクをクリーニングする際は力を入れすぎないでください。

髪の自動カットブラシのクリーニング

1. ブラシカバーとブラシを取り外します。
2. ブラシの取り外し可能なエンドキャップを取り外します。
3. 適切な道具を使用して、ブラシの両端と櫛の歯の隙間を清掃します。
4. ブラシの取り外し可能なエンドキャップを取り付け直し、ブラシとブラシカバーを再度取り付けます。しっかりと固定されていることを確認してください。

注意：ブラシに絡まる髪の毛が多すぎたり、髪が強く絡み合っている場合は、無理に引っ張らないでください。ブラシが傷むことがあります。

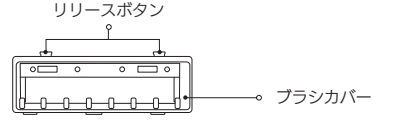

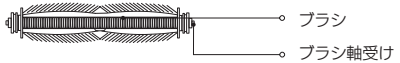

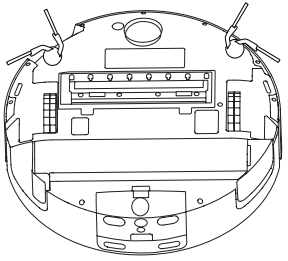

日常のお手入れ

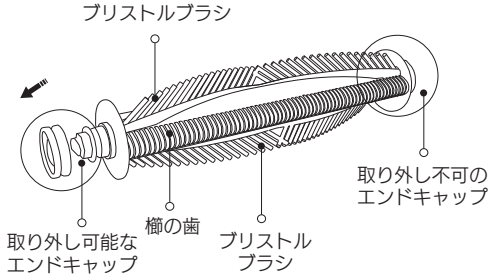

注意：
髪の自動カットブラシに髪の毛がひどく絡まっている場合は、ダストカップと使い捨てパックがいっぱいになっていないか確認してください。いっぱいになっている場合は、ダストカップを空にして使い捨てパックを適時交換し、自動排出機能が正常に機能するようにしてください。

サイドブラシのクリーニング

1. ロボット掃除機を裏返し、サイドブラシを引き上げ、クリーニングします。
2. クリーニングが終わったら、サイドブラシを下向きに押し入れてロボット掃除機に再び取り付けます。

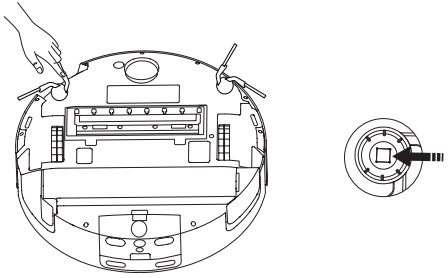

ダストカップとフィルターのクリーニング

1. ロボット掃除機の上ぶたを開け、ダストカップリリースボタンを長押しして、ロボット掃除機からダストカップを上方向に引き抜きます。

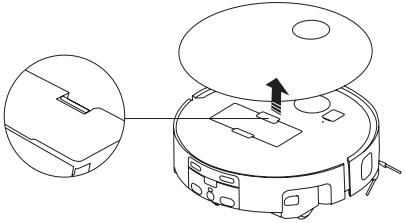

2. ダストカップカバークリップからダストカップカバーアセンブリを取り外し、ダストカップフィルタークリップからダストカップフィルターを取り外します。フィルターを軽くたたいて汚れを取り除き、ダストカップのごみを捨てて空にします。

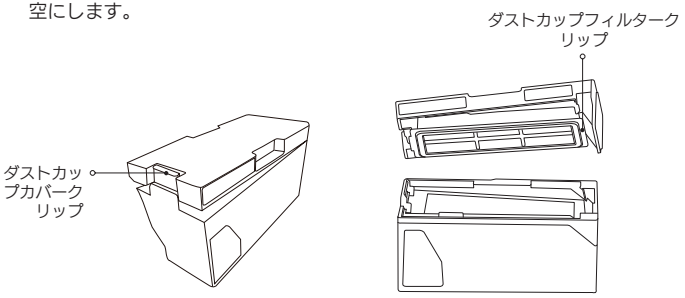

日常のお手入れ

3. 必要に応じて、ダストカップとフィルターをきれいな水ですすぎます。

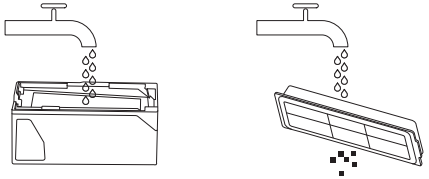

注意：
· ブラシや指を使ってダストカップフィルターをお手入れしようとしないでください。
· 損傷を避けるために、ダストカップフィルターを頻繁に水洗いしないでください。
· ダストカップとフィルターを洗浄する際はきれいな水のみを使用してください。洗剤は一切使わないでください。

4. ダストカップとフィルターは、完全に空気乾燥させてから再度取り付けてください。

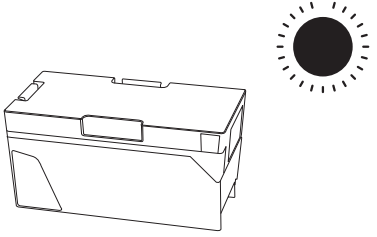

キャスターホイールのクリーニング

1. ロボット掃除機を裏返し、適切な工具を使ってキャスターホイールをこじ開けます。
2. 髪の毛、汚れ、その他のゴミをホイールと軸から取り除きます。
3. キャスターホイールをもう一度挿入し、所定の位置にしっかりと押し込みます。

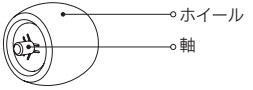

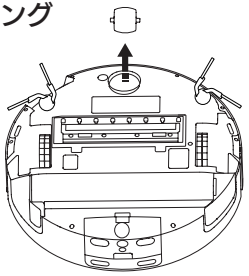

注意：
· 必要に応じて、小型のドライバーなどの工具を使用してキャスターホイールの軸をこじ開け、クリーニングしてください。無理な力を加えないようにしてください。
· ホイールは水道水で洗浄して、空気乾燥した後に再度取り付けることができます。

ロボット掃除機のリアホイールのクリーニング

1. ロボット掃除機の汚水コンテナを取り外して、ロボット掃除機を裏返します。
2. ホイールを回転させ、ピン状のものを使って髪の毛やゴミを取り除きます。
3. ロボット掃除機に汚水コンテナを再度取り付けます。

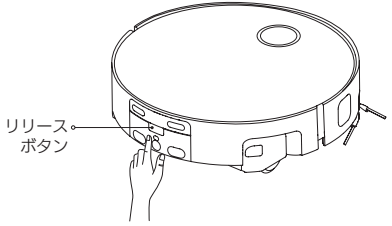

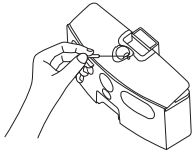

日常のお手入れ

ロボット掃除機の汚水コンテナのクリーニング

1. ロボット掃除機の背面にある汚水コンテナを探し、リリースボタンを押して汚水コンテナを取り外します。

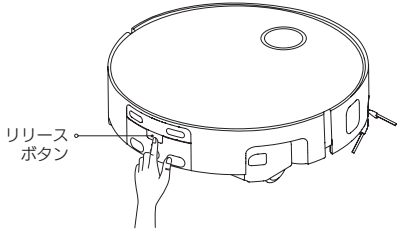

2. 汚水コンテナの上ぶたを開き、きれいな水でフィルターの内側を洗います。

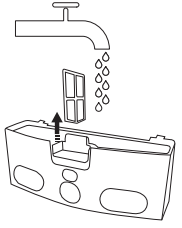

注意：
- 損傷を避けるため、汚水コンテナの内部をブラシや指でクリーニングしようとしないでください。
- 汚水コンテナをきれいな水で清掃します。洗剤を入れないでください。
- 汚水コンテナ内の汚水は使用後に毎回自動排出されるため、手動で頻繁にクリーニングする必要はありません。汚水コンテナにたまっている沈殿物がある場合は定期的に取り除くことをお勧めします。

3. 汚水コンテナの内部に水が残っておらず、カバーが閉じられていることを確認してから、再度取り付けて使用してください。

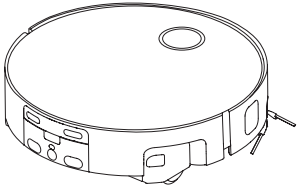

日常のお手入れ

洗濯板のクリーニング

1. 図のようにグリップエリアから洗濯板を上方向に持ち上げて取り外します。ブラシを使い、きれいな水で洗濯板で清掃します。

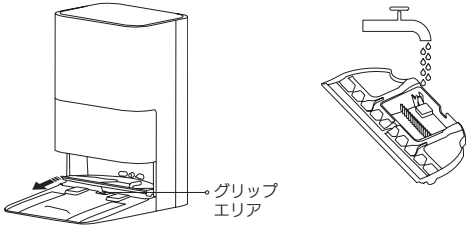

2. 乾いた布で洗濯板を拭き、洗濯板を Omni ステーションに再び取り付けます。ホースが浮き上がり、通常の使用に支障をきたすのを防ぐために、Omni ステーションの汚水ホースが、図のように洗濯板の溝の中にあることを確認してください。

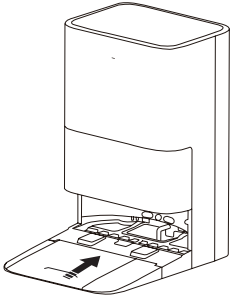

回転モップパッドの交換

1. ロボット掃除機を片手で持ち、もう一方の手で回転モップパッドリリースボタンを押して、回転モップパッドを引き抜きます。

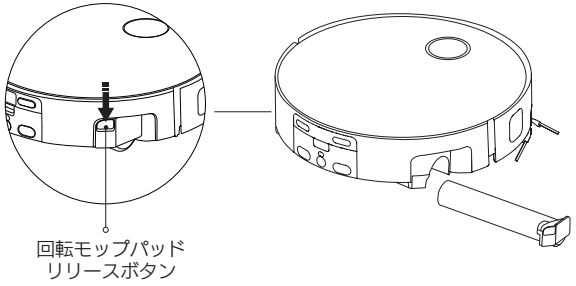

2. 古い回転モップパッドからエンドキャップを取り外し、新しい回転モップパッドに取り付けます。そして、新しい回転モップパッドをロボット掃除機に取り付けます。

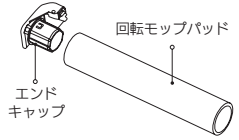

日常のお手入れ

ロボット掃除機導水溝のクリーニング

1. ロボット掃除機を裏返し、導水溝クリップから導水溝を取り外します。

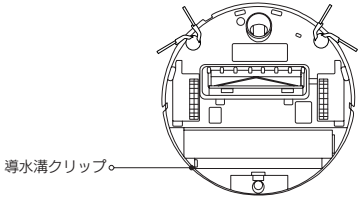

2. きれいな水で導水溝とフィルターの内部を洗います。

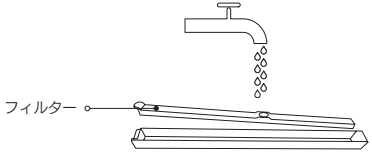

3. 導水溝の中に水が残っていないこと、フィルターが取り付けられている
ことを確認してから、導水溝を再度取り付けて使用します。

ロボット掃除機のセンサーと充電端子のクリーニング

柔らかい乾いた布を使って、ロボット掃除機の以下のすべてのセンサーと充電端子をクリーニングします。
· ロボット掃除機の底面にある落下防止センサー
· ロボット掃除機の前面にあるバンパーと前方向き 3-in-1 AI モジュール
· ロボット掃除機の側面にあるエッジレーザーセンサー
· ロボット掃除機の背面にある充電端子

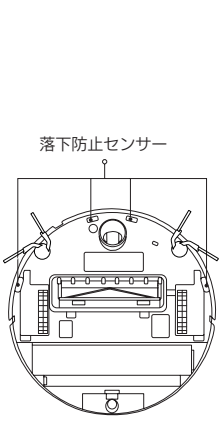

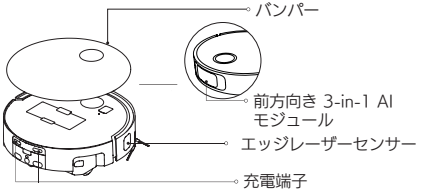

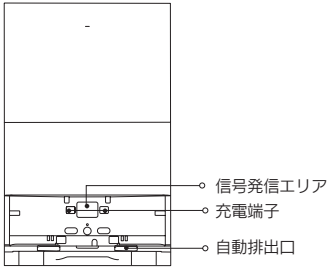

Omni ステーションのクリーニング

Omni ステーションの信号発信エリア、充電端子、自動排出口を柔らかい乾いた布で清掃します。

バッテリーのメンテナンス

ロボット掃除機には、高性能のリチウムイオンバッテリーパックが内蔵されています。最適なバッテリー性能を維持するために、日常の使用中は、十分に充電された状態を維持してください。

注意：ロボット掃除機を長期間使用しない場合は、フル充電してから電源を切り、収納してください。過放電による損傷を避けるために、少なくとも 3 か月に 1 回はロボット掃除機を充電してください。

日常のお手入れ

使い捨てパックの交換

1. グリップエリアからダストキャビネットカバーを外側に引っ張ります。使い捨てパックハンドルを使って、使い捨てパックを取り外し、廃棄します。

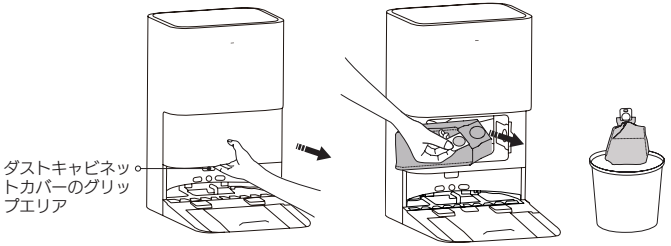

注意：使い捨てパックハンドルを引っ張ると、パックが密閉され、ダストやゴミが誤ってこぼれ落ちるのを防ぎます。

2. 乾いた布を使って、フィルターのほこりなどの汚れを拭き取ります。

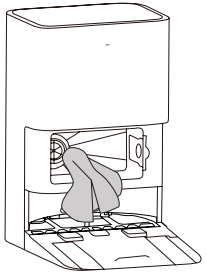

3. 図のとおりに新しい使い捨てパックを取り付けて、使い捨てパックハンドルをスロットに差し込みます。

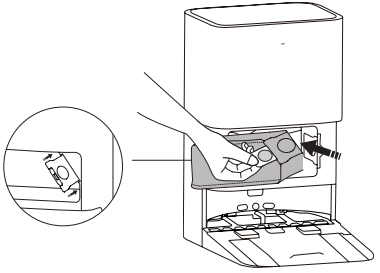

4. ダストキャビネットカバーを元に戻します。「カチッ」と音がしたら取り付け完了です。

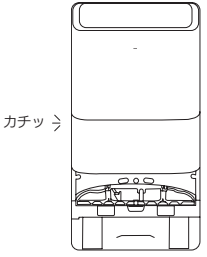

トラブルシューティング

故障	考えられる原因	解決策
ロボット掃除機の電源が入らない。	ロボット掃除機の電力が不足している。 周囲温度が低すぎる、または高すぎる。	ロボット掃除機を使用する前に充電してください。 ロボット掃除機は、周囲温度 0°C から 40°C の範囲でご使用ください。
ロボット掃除機の充電ができない。	Omni ステーションが電源に接続されていないか、接触不良である。	コードセットが Omni ステーションの電源ポートと電源コンセントに正しく差し込まれていることを確認してください。 Omni ステーションとロボット掃除機の充電端子をクリーニングします。
ロボット掃除機がネットワークに接続できない。	Wi-Fi パスワードが間違っている。 ロボット掃除機は 5 GHz ネットワークとエンタープライズ向けルーターに対応していません。 Wi-Fi 電波が弱い。 ロボット掃除機がネットワーク設定状態でない可能性がある。	正しい Wi-Fi パスワードを入力してください。 ロボット掃除機を 2.4 GHz のホームネットワークに接続してください。 ロボット掃除機が Wi-Fi 電波の強い場所にあることを確認してください。 アプリでロボット掃除機を削除し、ロボット掃除機の Wi-Fi 接続をリセットしてから、ネットワークに再び接続してみます。
ロボット掃除機が Omni ステーションを見つけられず、戻れない。	Omni ステーションの周りに障害物が多すぎる。 信号発信エリアが汚れている可能性がある。 Omni ステーションが電源に接続されていない。 ロボット掃除機が乗っていないときに Omni ステーションを移動した。 ロボット掃除機が Omni ステーションに戻る途中に閉まったドアなどの障害物で通れなくなっている。 Omni ステーションに乗っていないときにロボット掃除機を移動したため、位置決めできない。 ロボット掃除機が Omni ステーションから遠すぎて戻れない。	Omni ステーションを障害物のない場所に移動します。 Omni ステーションの信号発信エリアを拭いて、ほこりやゴミを取り除きます。 Omni ステーションを電源に接続します。 ロボット掃除機を手で Omni ステーションに置いて充電します。
ロボット掃除機が引っかかって Omni ステーションに戻れない。	Omni ステーションの周りに障害物が多すぎる。 ロボット掃除機が Omni ステーションに戻る途中に閉まったドアなどの障害物で通れなくなっている。 滑りやすい床でロボット掃除機が滑っている。 Omni ステーションが傾いているか、または平坦でない床に置かれている。	Omni ステーションを障害物のない場所に移動します。 ロボット掃除機を手で Omni ステーションに置いて充電します。 床の水を手で拭き取ることをお勧めします。 Omni ステーションを正しく配置してから、やり直してください。
ロボット掃除機の電源をオフにできない。	ロボット掃除機が充電中である。	ロボット掃除機は充電中でないときに限り、電源をオフにすることができます。 Omni ステーションからロボット掃除機を移動し、電源ボタンを 3 秒間長押しして、ロボット掃除機の電源をオフにすることをお勧めします。上記の手順を試してもロボット掃除機の電源をオフにできない場合は、ピン状のものでリセットボタンを 10 秒間長押しすると、ロボット掃除機の電源が強制的にオフになり、工場出荷時の設定に戻ります。 問題が解消しない場合は、アフターサービス窓口にお問い合わせください。

トラブルシューティング

故障	考えられる原因	解決策
ロボット掃除機を充電できない、または充電に時間がかかる。	ロボット掃除機のバッテリー残量が少なすぎます。 周囲温度が低すぎる、または高すぎる。 充電端子が汚れている可能性があります。	ロボット掃除機は通常は 6 時間でフル充電されます。 周囲温度が高すぎる場合や低すぎる場合は、バッテリーの寿命を延ばすためにロボット掃除機が自動的に充電速度を落とすことがあります。これは正常です。 充電端子を乾いた布で拭いてください。
サイドブラシが外れている。	サイドブラシが所定の位置に取り付けられていない。	サイドブラシを確認し、所定の位置にしっかりと取り付けてください。
ロボット掃除機の動作中に大きな音がする。	ダストカップが満杯である。 サイドブラシまたはブラシに異物が絡まっているか、ダストカップに異物がある。 ロボット掃除機の吸引力が高いレベルに設定されている。	ダストカップを空にしてください。 異物があるか確認し、ある場合は取り除きます。 ロボット掃除機の吸引力レベルをスタンダードモードかサイレントモードに下げてください。
ロボット掃除機がめちゃくちゃなルートで動く。	床に物が散らばっていて、ロボット掃除機の正常な動作を妨げている。 滑りやすい床でロボット掃除機が滑っている。 前方向き 3-in-1 AI モジュールが汚れている可能性があります。	ロボット掃除機を使用する前に床を片付けることをお勧めします。 床の水を手で拭き取ることをお勧めします。 ロボット掃除機の前方向き 3-in-1 AI モジュールを柔らかいきれいな布で拭き、モジュールをきれいな状態に保ってください。
ロボット掃除機が一部の部屋を掃除しない。	クリーニング経路に障害物がある（閉まったドア、4 cm を超える高さの敷居、入り口の滑りやすい床など）ため、ロボット掃除機が滑って正しく動作できない。	すべての部屋のドアが完全に開け放たれていることを確認してください。 4 cm を超える高さの敷居がある場合、ロボット掃除機は部屋に入れません。これは正常です。 床の水を手で拭き取ることをお勧めします。
ロボット掃除機が制限エリアに入ったり、仮想壁を越えたりすることがよくある。	マップにエラーがある。 仮想壁または制限エリアの境界を最適化する必要があります。	アプリでマップを確認してください。マップリストから異常なマップを削除して、マップを新しく作成し直します。マップの縮尺に起因して、設定した仮想壁または制限エリアが目的の場所からずれています。ロボット掃除機のクリーニングルートを確認し、下がった階段や家具の下のエリアなど、ロボット掃除機が引っかかりやすいエリアがすべて含まれるように、家庭環境に合わせて境界を調整してください。

トラブルシューティング

故障	考えられる原因	解決策
スケジュールした清掃作業が実行されない。	ロボット掃除機の電力が不足している。	ロボット掃除機は、バッテリー残量が 30% 以上の場合に限り、スケジュールされた清掃を開始します。ロボット掃除機を適時充電してください。
ロボット掃除機が動作中に現在のタスクを突然中断する。	ロボット掃除機のバッテリー残量がなくなった。 Omni ステーションが電源に接続されていないため、ロボット掃除機が Omni ステーションで充電できない。	ロボット掃除機を手で Omni ステーションに置いて充電します。 Omni ステーションが電源に正しく接続されていることを確認してください。 問題が解消しない場合は、アフターサービス窓口にお問い合わせください。
ロボット掃除機が電力不足のため清掃の途中で充電した後、清掃を再開しない。	ロボット掃除機が DND モードになっています。 ロボット掃除機を手動で Omni ステーションに戻して充電した。これには、ロボット掃除機を手で Omni ステーションに戻した場合や、Omni ステーションに戻って充電する操作をアプリまたはまたはロボット掃除機のボタンから手動で開始した場合が含まれます。	ロボット掃除機が DND モードである場合や、手でステーションに戻されて充電された場合は、中断後に掃除は再開されません。
Omni ステーションの表示ランプがオレンジ色に点滅している。	清浄水タンクの水量が不足している。 清浄水タンクまたは汚水タンクが取り付けられていない。 汚水タンクがいっぱいになっている。	適切なタイミングで清浄水タンクに水を入れてください。 清浄水タンクと汚水タンクを所定の位置に取り付けます。 汚水タンクを清掃してください。
ロボット掃除機の動作中に床に水シミや水漏れが見られる。	アプリでモップがけの水量が多く設定されている。 ロボット掃除機の底面に導水溝が取り付けられていないか、汚れで詰まっている。	アプリで水量を少なくするように調整する。 ロボット掃除機の底面に導水溝がしっかりと取り付けられているか確認します。 導水溝を分解してクリーニングとメンテナンスを行います。

トラブルシューティング

故障	考えられる原因	解決策
清浄水タンクの水位のアラートが誤って作動した。	清浄水タンクのフローターがないか、動かなくなっている。	フローターの位置を手で直します。 問題が解消しない場合は、アフターサービス窓口にお問い合わせください。
Omni ステーションのスタンドで水位エラーが発生している。	Omni ステーションのスタンドがブロックされている可能性がある。 汚水タンクが所定の位置に取り付けられていない。 汚水タンクのシーリングリングが緩んでいる。	洗濯板と Omni ステーションのスタンドを清掃します。 汚水タンクを取り付け直します。 汚水タンクのシーリングリングを所定の位置に取り付けます。 問題が解消しない場合は、アフターサービス窓口にお問い合わせください。
Omni ステーションがダストを自動排出できない。	使い捨てパックがいっぱいである。 自動排出口が塞がれている。	使い捨てパックを新しいものに交換します。 使い捨てパックがいっぱいでない場合は、すべての自動排出口を点検して清掃してください。
ダスト排出処理に通常よりも時間がかかります。	Omni ステーションがしばらく使用中だった場合は、機能がスムーズに動作するか確認するために、その後のダスト排出処理に少し時間がかかることがあります。これは正常です。	/
回転モップパッドが取り付けられていない。	回転モップパッドが所定の位置に取り付けられていません。	回転モップパッドを奥に届くまでしっかりと押し込み、「カチッ」という音がしたことを確認します。

環境への配慮

この製品の内蔵リチウムイオンバッテリーには、環境を汚染する可能性のある化学物質が含まれています。本製品を廃棄する前に、専門の技術者に依頼してバッテリーを取り外し、専門のリサイクル機関に廃棄してください。

- ロボット掃除機を廃棄する前に、バッテリーを取り外してください。
- バッテリーを取り外す前に、ロボット掃除機を電源から抜いてください。
- バッテリーは安全に廃棄してください。

バッテリーの取り外し手順

1. ロボット掃除機を逆さまにして、ロボット掃除機の背面にある 5 本のネジを工具を使って取り外し、カバーを外します。
2. バッテリーとマザーボードとの間の接続端子のプラグを抜いて、バッテリーを取り外します。

注意：

- バッテリーを取り外す前に、ロボット掃除機を電源から抜き、バッテリーができるだけ切れるまで動作させてください。
- バッテリーは専門のリサイクル機関に返却してください。
- バッテリーを高温にさらさないでください。バッテリーが爆発する恐れがあります。
- バッテリーの液漏れが発生し、誤って触れてしまった場合は、すぐに大量の水で洗い流し、医師の診察を受けてください。

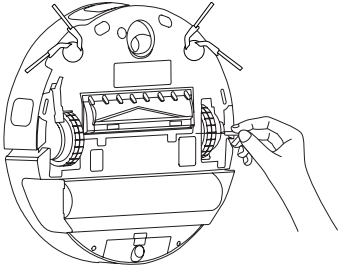

製品の仕様

ロボット掃除機

製品名	ロボット掃除機
型番	PV32GL
寸法	350 × 350 × 90 mm
ロボット掃除機本体重量	5.2 kg
本体重量	13.79 kg（付属品込み）
定格消費電力	65 W
定格電圧	14.4 V⎓
充電電圧	20 V⎓
充電時間	≤ 6 時間
バッテリー容量	4800 mAh（定格容量）、5200 mAh（公称容量）
バッテリータイプ	充電式リチウムイオンバッテリーパック 4S2P （4 直列 2 並列）
動作周波数	2400–2483.5 MHz
最大出力	< 20 dBm
無線接続	Wi-Fi IEEE 802.11 b/g/n/ax 2.4 GHz、BLE 5.2
対応 OS	Android ™ 8.0 または iOS 14.0 およびそれ以上のバージョン
内蔵ウォーター コンテナの容量	清浄水コンテナ：80 mL 汚水コンテナ：60 mL

Omni ステーション

型番	PV32-JZUS
寸法	347 × 288 × 550 mm（スタンドスロープを除く） 347 × 470 × 550 mm（スタンドスロープ込み）
定格入力	100–120 V ~ 50/60 Hz
定格出力	20 V⎓2 A
定格入力電力 （乾燥中 + 充電中）	145 W
定格入力電力 （温水清掃中）	1050–1300 W
定格入力電力 （ダスト排出中）	600 W
ウォータータンクの容量	清浄水タンク：4.0 L 汚水タンク：3.5 L

For further information, please go to www.mi.com
Manufacturer: Xiaomi Communications Co., Ltd.
Address: #019, 9th Floor, Building 6, 33 Xi'erqi Middle Road, Haidian District, Beijing, 100085, China
Made in China

本產品的相關訊息請查詢銷售網址：www.mi.com
製造商：小米通訊技術有限公司
製造商地址：北京市海淀區西二旗中路 33 號院 6 號樓 9 樓 019 號，郵遞區號 100085
中國製造
進口商：台灣小米通訊有限公司
進口商地址：臺北市中正區新生南路 1 段 50 號 2 樓之 2
服務電話：02-77255376
本產品售後服務請查詢官網：www.mi.com/tw/service

Para obtener más información, visite www.mi.com
Fabricante: Xiaomi Communications Co., Ltd.
Dirección: #019, 9th Floor, Building 6, 33 Xi'erqi Middle Road, Haidian District, Beijing, 100085, China
Hecho en China

詳細については、www.mi.com をご覧ください。
製造元：Xiaomi Communications Co., Ltd.
所在地：#019, 9th Floor, Building 6, 33 Xi'erqi Middle Road, Haidian District, Beijing, 100085, China
中国製