xiaomi

Monitor A27i
Монитор A27i

1

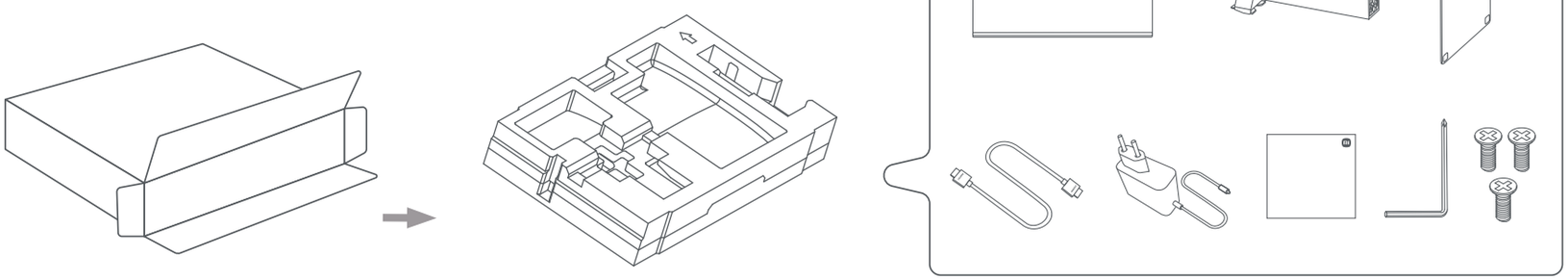

2

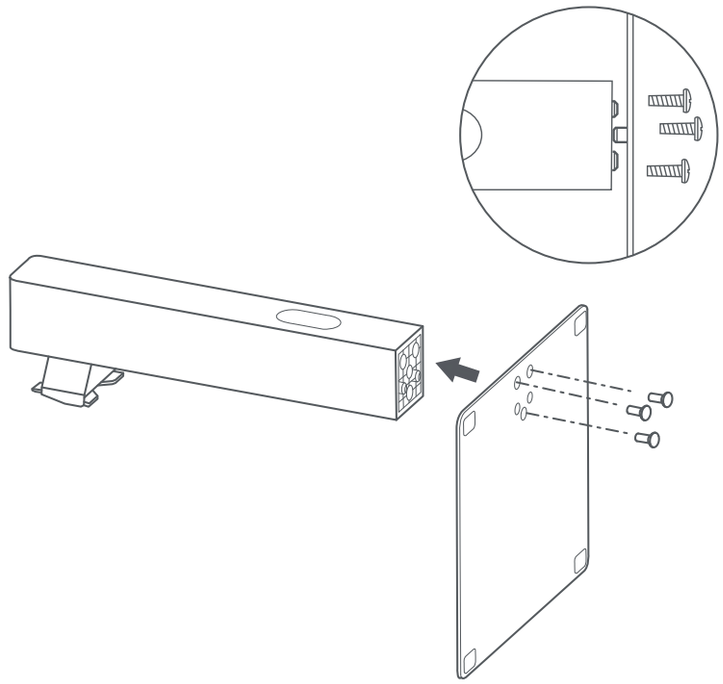

3

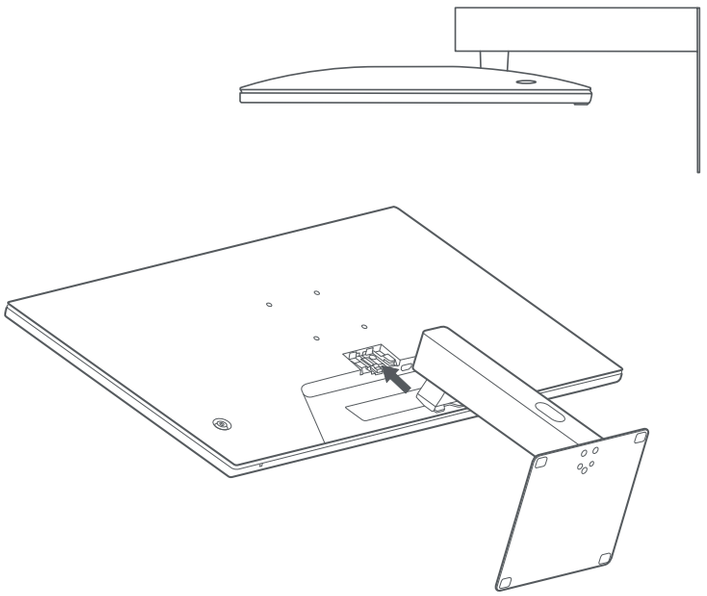

4

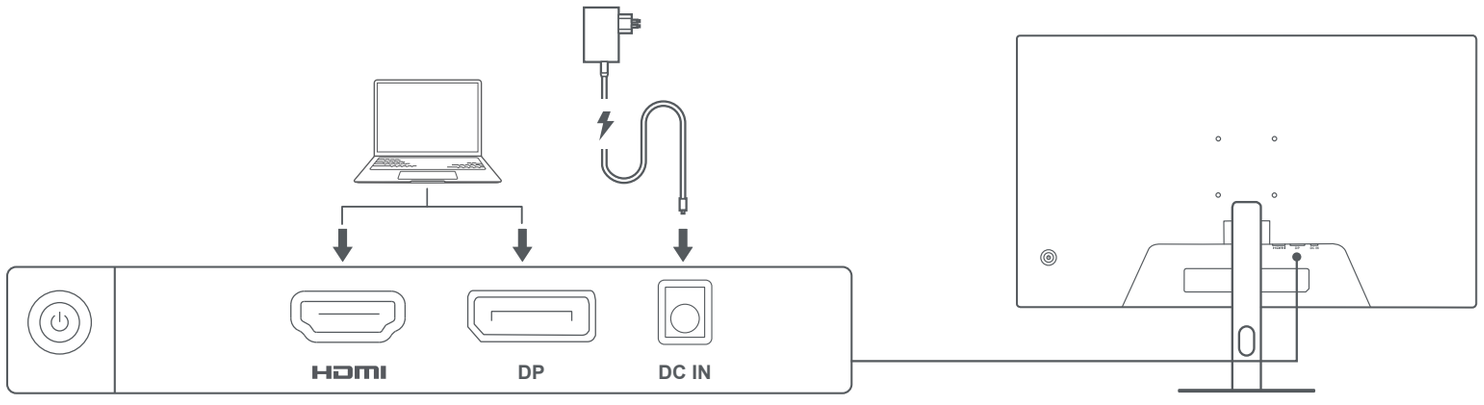

English

Specifications

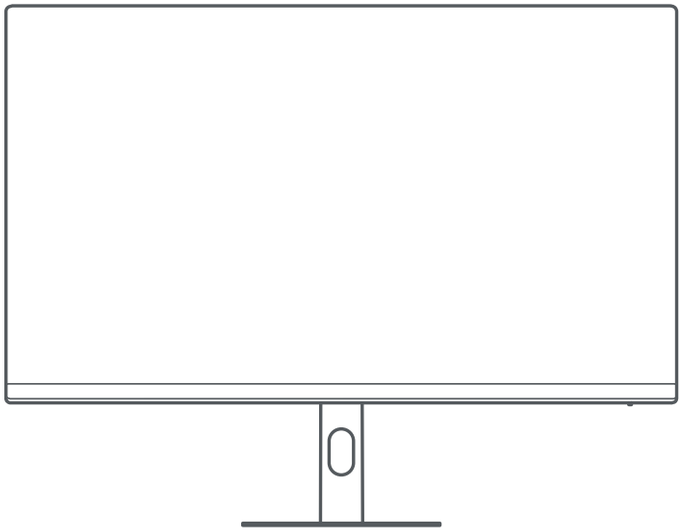

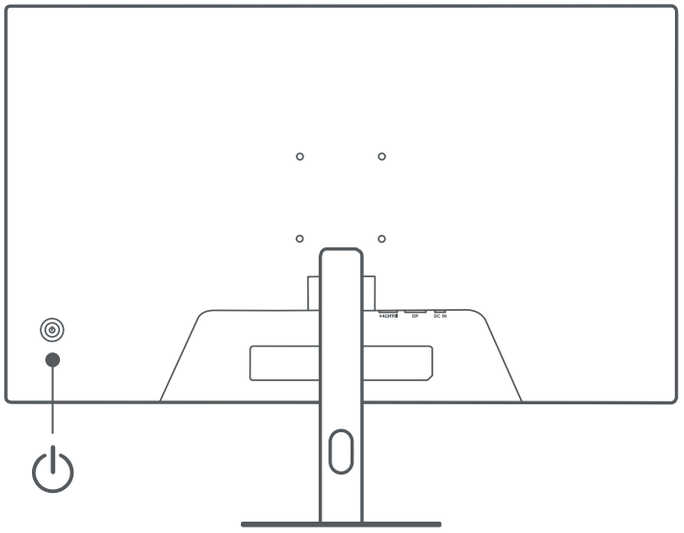

Model: P27FDA-RAGL	HDMI Maximum Refresh Rate: 144 Hz
Power Input: 12.0 V ⎓ 2.0 A	Default Refresh Rate: 60 Hz
Rated Power *: 24.0 W Max.	DP Maximum Refresh Rate: 144 Hz
Screen Size: 27”	Tilt: -5° to +15°
Aspect Ratio: 16:9	Storage Temperature: -20° C to 60° C
Maximum Resolution: 1920 × 1080	Operating Temperature: 0° C to 40° C
Recommended Resolution: 1920 × 1080	Operating Humidity: 20%–80% RH

External AC Adapter Specifications
Model Identifier: AD-0241200200EU-2
Input Voltage: 100-240 V AC
Input AC Frequency: 50/60 Hz
Output Voltage: 12.0 V DC
Output Current: 2.0 A
Output Power: 24.0 W
Manufacturer: Shenzhen AMC Technology Co., Ltd.

* The power of the power adapter is not included.
* The product nameplate is located on the back cover of the monitor.

Function Button Description

Button Operation	Result	
	When menu is not displayed on the monitor.	When main menu is displayed on the monitor.
Short press to right.	Enter the main menu.	Enter / select.
Short press to up / down.	Access brightness / volume slider.	Switch Menu adjusting values.
Short press to left.	Open signal source switching list.	Return.
Short press the middle.	Turn the monitor on / Open the shortcut menu.	Enter / select.
Press and hold for 3 seconds.	Shutdown.	

Wall mounting

- For installation methods and precautions, please refer to the installation guide of the wall mount you purchased.
- The wall mount must be purchased separately.
- Tip: This product is compatible with wall mounts that have a hole spacing of 75 × 75 mm.
- The bolts used to secure the wall mount must meet the following requirements: Quantity: 4; Thread: M4; Length: 8 mm.
- Lay the monitor flat, with its back facing upwards. Use your finger to press the spring clip that joins the base to the monitor and remove the base.
- Note: When removing the base, be careful not to pinch your finger in the spring clip.
- Follow the wall mount user manual and install the wall mount onto the bolts that are built into the housing back.

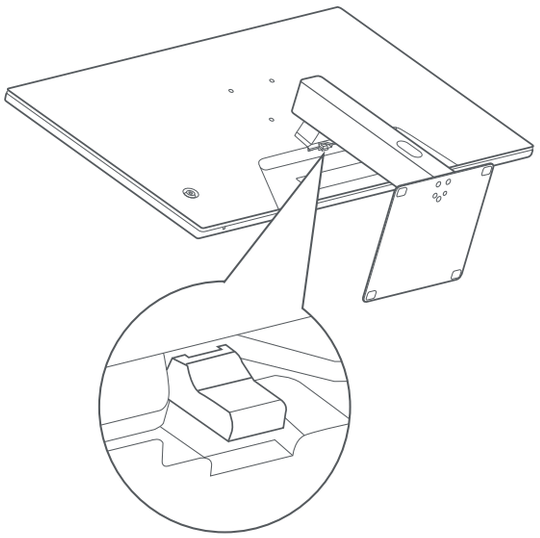

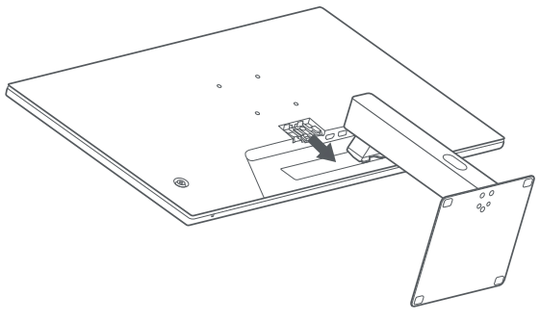

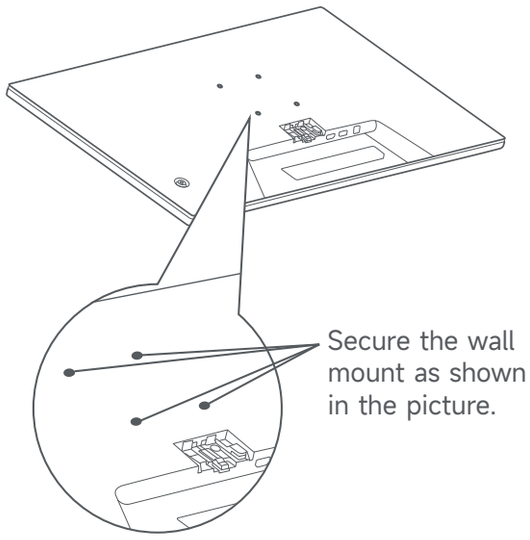

Troubleshooting		
Issue	Possible Cause	Solutions
Unable to turn on	No power	Make sure the power adapter is plugged in properly.
Image is dark	Brightness / Contrast not adjusted properly	Adjust the brightness and contrast.
Image is jittery or has ripples	Interference	Keep the monitor away from electronic devices that may cause electrical Interference.
No image on the screen.	No signal, entering sleep mode	Turn on the computer. Make sure the computer's graphics card is working properly. Make sure the cable is plugged in properly.
The monitor displays that the current resolution is not supported	Resolution is incorrect	Use the specified recommended resolution settings.

Important precautions

- Do not use this monitor in damp or humid environments such as bathrooms, kitchens, basements, or near swimming pools.
- Make sure the monitor is placed on a stable surface. If the monitor falls down or is knocked over, it may cause personal injury or damage to the monitor.
- Store and use the monitor in a cool, dry, and ventilated place. Keep the monitor away from radiation and heat sources.
- Do not cover or block the heat dissipation vents on the back of the monitor. Do not place the monitor on a bed, sofa, blanket, etc.
- The monitor's operating voltage range is indicated on a label on the back of the monitor. If you are unsure what voltage your power supply is, please contact the monitor's distributor or local power company.
- If you do not plan to use the monitor for a long period of time, unplug it from the electrical outlet so as to prevent possible damage from power surges or lightning strikes.
- Do not overload electrical outlets, as this may cause a fire or an electric shock.
- Do not attempt to disassemble or repair the monitor by yourself to avoid the risk of an electric shock. If the monitor is not functioning properly, please contact the after-sales service department for help.
- Do not excessively pull, twist, or bend the power cord.
- The power plug is a means of disconnecting the equipment from the mains. No loose items should be placed around the power plug to make sure that it can be easily plugged or unplugged.
- For pluggable devices, the output socket should be easily accessible.
- Note: When adjusting the tilt angle of the monitor, it is recommended that you support the base with one hand and adjust the monitor with the other hand. The monitor can easily tip over if you adjust it with only one hand.
- The operation instructions for the five-way button and indicator light status may vary with software updates. Please refer to the actual display.

Eye Health

To avoid eye strain, or neck, arm, elbow, and shoulder pain caused by using the computer for a long time, please follow the suggestions listed below:

- Keep the monitor at a distance of 20–28 inches (approx. 50–70 cm) from your eyes.
- Blink more often to relieve eye fatigue when staring at the monitor.
- Give your eyes a 20-minute break after using the monitor for two hours.
- Take your eyes off the monitor and look at something a certain distance away for at least 20 seconds.
- Stretch your body to help relieve tension on the neck, arms, back, and shoulders.

Low Blue Light Description

In recent years, eye damage caused by blue light has attracted more and more attention. In general, the wavelength of blue light is 400–480 nm, and the wavelength of harmful blue light is 415–455 nm. This monitor has a function to help reduce your exposure to the blue light emission. You can enable the low blue light mode via the settings menu.

WEEE Disposal and Recycling Information



All products bearing this symbol are waste electrical and electronic equipment (WEEE as in directive 2012/19/EU) which should not be mixed with unsorted household waste. Instead, you should protect human health and the environment by handing over your waste equipment to a designated collection point for the recycling of waste electrical and electronic equipment, appointed by the government or local authorities. Correct disposal and recycling will help prevent potential negative consequences to the environment and human health. Please contact the installer or local authorities for more information about the location as well as terms and conditions of such collection points.

EU Declaration of Conformity

CE

We, Beijing Xiaomi Electronics Co., Ltd., hereby, declare that this equipment is in compliance with the applicable Directives and European Norms, and amendments. The full text of the EU declaration of conformity is available at the following internet address:
http://www.mi.com/global/service/support/declaration.html

Технические характеристики

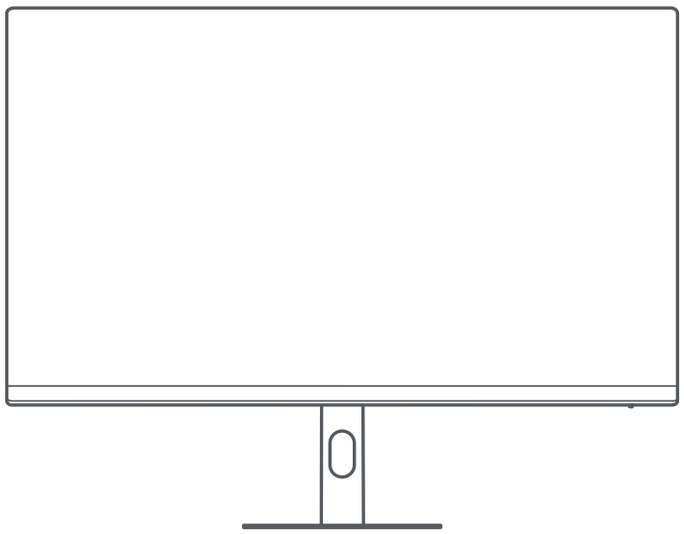

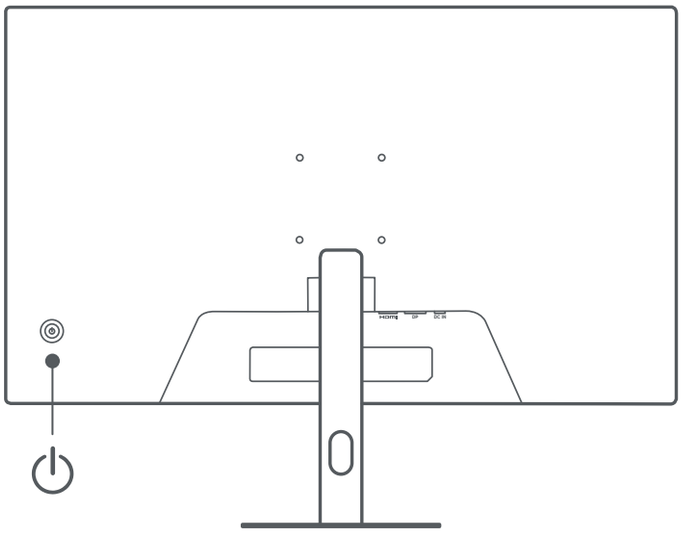

Модель: P27FDA-RAGL	
Вход питания: 12,0 В ⎓ 2,0 А	Максимальная частота обновления с HDMI: 144 Гц
Потребляемая мощность *: 24,0 Вт макс.	Частота обновления по умолчанию: 60 Гц
Диагональ: 27 дюйма	Максимальная частота обновления с DP: 144 Гц
Соотношение сторон: 16:9	Наклон: -5° до +15°
Максимальное разрешение: 1920 × 1080	Температура хранения: От -20 ° до 60 ° C
Рекомендуемое разрешение: 1920 × 1080	Рабочая температура: от 0 ° C до 40 ° C
Влажность при хранении: 10–85 % отн. вл.	Рабочая влажность: 20-80 % отн. вл.

Технические характеристики внешнего адаптера переменного тока
Идентификатор модели: AD-0241200200EU-2
Входное напряжение: 100-240 В переменного тока
Частота переменного тока на входе: 50/60 Гц
Выходное напряжение: 12,0 В постоянного тока
Выходной ток: 2,0 А
Выходная мощность: 24,0 Вт
Производитель: Shenzhen AMC Technology Co., Ltd.

* Мощность адаптера питания не учитывается.

* Заводская табличка изделия расположена на задней крышке монитора.

Функции кнопок		
Управление кнопками	Функция	
	Когда на мониторе не отображается меню.	Когда на мониторе отображается главное меню.
Короткое нажатие вправо.	Вход в главное меню.	Ввод / выбрать.
Короткое нажатие вверх / вниз.	Вызов полосы яркости / громкости.	Регулировка значений в меню.
Короткое нажатие влево.	Откроется меню выбора источника сигнала.	Назад.
Короткое нажатие в центр.	Включите монитор / открыть контекстное меню.	Ввод / выбрать.
Нажатие и удержание в течение 3 секунд.	Выключение.	

Настенное крепление

- Способы установки и меры предосторожности см. в руководстве пользователя приобретенного кронштейна для настенного крепления.
- Кронштейн для настенного крепления приобретается отдельно.
- Данное устройство совместимо с кронштейнами для настенного крепления размера 75× 75 мм.
- Винты, используемые для настенного крепления, должны соответствовать следующим требованиям: количество: 4 шт.; резьба: M4; длина: 8 мм.
- Положите монитор на ровную поверхность экраном вниз. Нажмите на пружинный зажим, который соединяет монитор с основанием, и снимите основание.
- Примечание. Будьте аккуратны при снятии основания.
- Следуйте инструкциям в руководстве пользователя приобретенного кронштейна и установите кронштейн на винты, которые вкручиваются в заднюю часть корпуса монитора.

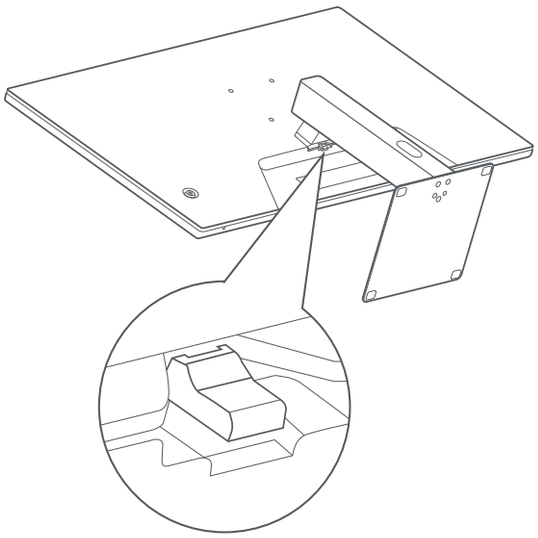

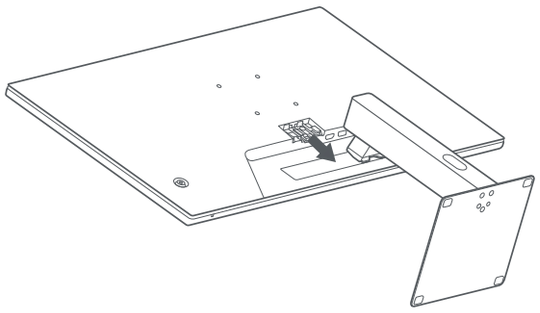



Закрепите кронштейн для настенного крепления, как показано на рисунке.

Устранение неполадок		
Проблема	**Возможная причина**	**Решения**
Не включается.	Отключено электропитание.	Убедитесь, что адаптер питания подключен правильно.
Темное изображение.	Яркость или контрастность настроены неправильно.	Настройте яркость и контрастность.
Изображение рябит, либо есть помехи.	Помехи.	Не размещайте монитор рядом с электронными устройствами, которые могут создавать электрические помехи.
Нет изображения на экране.	Нет сигнала,переход в спящий режим.	Включите компьютер. Убедитесь, что видеокарта компьютера работает правильно. Убедитесь, что кабель подключен правильно.
Монитор отображает, что текущее разрешение не поддерживается.	Неправильное разрешение.	Используйте соответствующие рекомендуемые настройки разрешения.

Меры предосторожности

- Не используйте монитор в помещениях с повышенной влажностью и сыростью, таких как ванная, кухня, подвал, или рядом с бассейном.
- Монитор следует разместить на устойчивой поверхности. Если монитор упадет или перевернется, он может повредиться или травмировать людей, находящихся рядом.
- Храните и используйте монитор в прохладном, сухом и хорошо проветриваемом помещении. Не допускайте воздействия источников тепла и прямых солнечных лучей.
- Не накрывайте и не закрывайте отверстия для вентиляции монитора. Не ставьте монитор на кровать, диван, одеяло и т. д.
- Диапазон рабочего напряжения монитора указан на этикетке с обратной стороны монитора. Если вы не уверены, какое напряжение у вашего источника питания, обратитесь к дистрибьютору устройства или в местную энергетическую компанию.
- Если вы не планируете использовать монитор в течение длительного времени, отсоедините его от электрической розетки, чтобы избежать возможных повреждений из-за скачка напряжения или удара молнии.
- Не перегружайте электрические розетки, так как это может привести к пожару или удару электрическим током.
- Не пытайтесь разобрать или починить монитор самостоятельно, во избежание поражения электрическим током. Если монитор неисправен, пожалуйста, обратитесь в сервисный центр обслуживания за помощью.
- Не тяните шнур питания, не скручивайте и не сгибайте его.
- Штепсельная вилка предназначена для отключения устройства от сети. При установке монитора убедитесь, что штепсельная вилка и электрическая розетка находятся в легко доступном месте.
- Для устройств с подключением к электросети розетка должна быть легкодоступна.
- Примечание. Во избежание повреждений экрана, при регулировке угла наклона монитора рекомендуется придерживать основание одной рукой, а регулировать монитор другой рукой.
- Инструкции по использованию пятипозиционной кнопки и состояние индикатора могут отличаться в зависимости от версии ПО. Смотрите фактическое отображение.

Забота о глазах

Следуйте приведенным ниже рекомендациям, чтобы уменьшить давление на глаза, а также предотвратить появление боли в шее, руках, локтях и плечах из-за продолжительного использования монитора:

- Расстояние между монитором и глазами должно составлять 20-28 дюймов (прим. 50-70 см).
- В процессе работы часто моргайте.
- Давайте глазам отдохнуть в течение 20 минут через каждые два часа использования монитора.
- Отводите взгляд от монитора и не менее 20 секунд смотрите на другие предметы, которые находятся на определенном расстоянии.
- Потягивайтесь, чтобы снять напряжение с шеи, рук, спины и плеч.

Описание режима фильтра синего света

В последние годы проблема негативного воздействия синего света привлекает все больше внимания. Обычно длина волны синего света составляет 400–480 нм, а вред она может причинять при длине 415–455 нм. Данный монитор оснащен функцией, уменьшающей вредное воздействие синего света. Вы можете включить фильтр синего света (Low Blue Light) в меню настроек.

Информация об утилизации и переработке отходов электрического и электронного оборудования



Все изделия, обозначенные символом раздельного сбора отработанного электрического и электронного оборудования (WEEE, директива 2012/19/EU), следует утилизировать отдельно от несортируемых бытовых отходов. С целью охраны здоровья и защиты окружающей среды такое оборудование необходимо сдавать на переработку в специальные пункты приема электрического и электронного оборудования, определенные правительством или местными органами власти. Правильная утилизация и переработка помогут предотвратить возможные негативные последствия для окружающей среды и здоровья человека. Чтобы узнать, где находятся такие пункты сбора и как они работают, обратитесь в компанию, занимающуюся установкой оборудования, или в местные органы власти.

Декларация о соответствии нормативным требованиям ЕС



Мы, компания Beijing Xiaomi Electronics Co., Ltd. настоящим заявляем, что данное оборудование соответствует требованиям всех действующих директив ЕС и европейских стандартов с изменениями и дополнениями. Полный текст декларации о соответствии нормативным требованиям ЕС доступен по следующему адресу: http://www.mi.com/global/service/support/declaration.html
Продукт должен транспортироваться в оригинальной упаковке. Не подвергайте продукт давлению или ударам во время транспортировки.

Español

Especificaciones

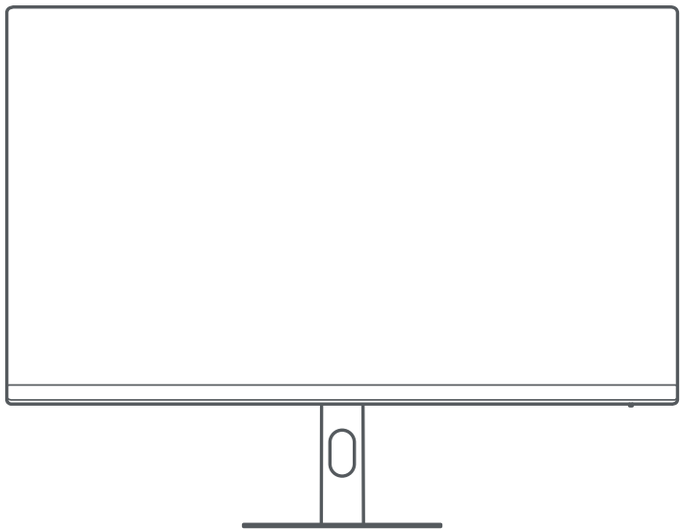

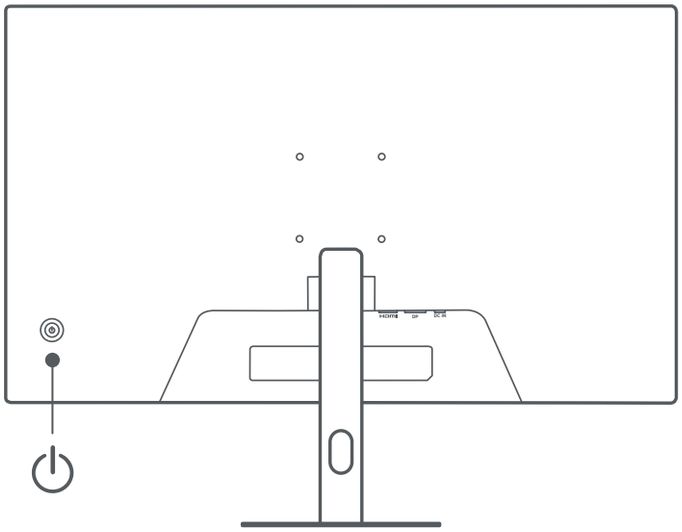

Modelo: P27FDA-RAGL	Máxima frecuencia de actualización HDMI: 144 Hz
Entrada de corriente: 12,0 V ⎓ 2,0 A	Frecuencia de actualización predeterminada: 60 Hz
Potencia nominal *: 24,0 W máx.	Máxima frecuencia de actualización DP: 144 Hz
Tamaño de pantalla: 27”(69cm)	Inclinación: De -5° a +15°
Relación de imagen: 16:9	Temperatura de almacenamiento: -20 ° C a 60 ° C
Resolución máxima: 1920 × 1080	Temperatura de funcionamiento: 0 ° C a 40 ° C
Resolución recomendada: 1920 × 1080	Humedad de funcionamiento: 20-80 % HR

Especificaciones del adaptador interno de ca
Identificador de modelo: AD-0241200200EU-2
Tensión de entrada: 100-240 V ca
Frecuencia de entrada de CA: 50/60 Hz
Tensión de salida: 12,0 V cc
Corriente de salida: 2,0 A
Potencia de salida: 24,0 W
Fabricante: Shenzhen AMC Technology Co., Ltd.

*No se incluye la alimentación del adaptador de corriente.

* La placa de identificación del producto se encuentra en la cubierta trasera del monitor.

Descripción del botón de función		
Funcionamiento del botón	Resultado	
	Cuando no aparece el menú en el monitor.	Cuando el menú principal aparece en el monitor.
Presione brevemente a la derecha.	Acceder al menú principal.	Entrar / Seleccionar.
Presione brevemente arriba / abajo.	Acceder a la barra de brillo / volumen.	Cambiar de menú/ajustar los valores.
Presione brevemente a la izquierda.	Abrir la lista de selección de fuentes de señal.	Volver.
Presione brevemente en el centro.	Encender el monitor / Abrir el menú contextual.	Entrar / Seleccionar.
Mantenga pulsado durante 3 segundos.	Se apaga.	

Montaje en pared

- Para saber los métodos de instalación y las precauciones, consulta la guía de instalación del soporte de pared que hayas comprado.
- El soporte para montaje en pared se debe adquirir por separado.
- Consejo: Este producto se puede usar con soportes de pared con una separación entre orificios de 75 x 75 mm.
- Los pernos utilizados para fijar el soporte de pared deben cumplir los siguientes requisitos: Cantidad: 4; Rosca: M4; Longitud: 8 mm.
- Coloca el monitor en posición horizontal, con la parte posterior hacia arriba. Presiona el clip de resorte que une la base al monitor con el dedo y extrae la base.
- Nota: Ten cuidado de no pillarte los dedos con el clip cuando vayas a extraer la base.
- Sigue las instrucciones del manual de usuario del soporte para montaje en pared e instala el soporte de pared en los pernos de la parte posterior de la carcasa.

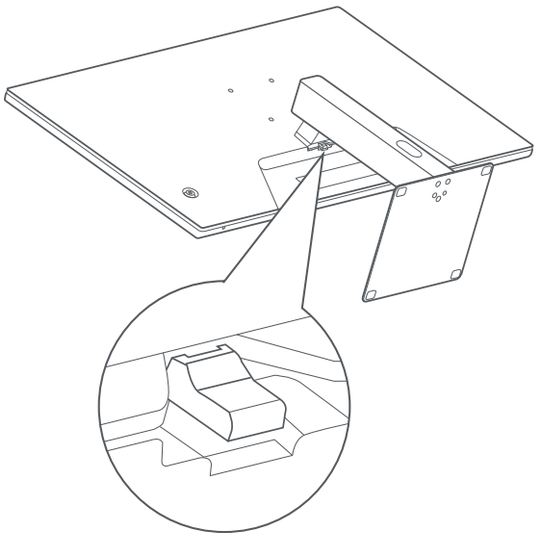

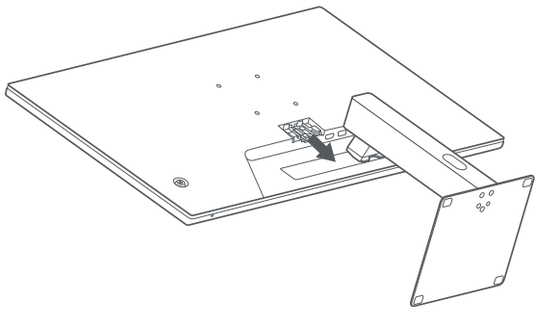

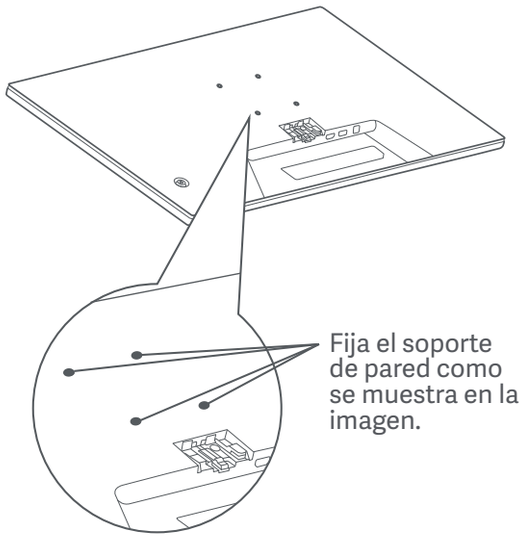

Resolución de posibles problemas		
Problema	**Posible causa**	**Soluciones**
No se enciende.	Sin energía.	Asegúrese de que el adaptador de corriente esté conectado correctamente.
La imagen está oscura.	Brillo / Contraste no ajustado correctamente.	Ajuste el brillo y el contraste.
La imagen vibra o tiene ondas.	Interferencia.	Mantenga el monitor alejado de dispositivos electrónicos que puedan causar interferencia eléctrica.
No hay imagen en la pantalla.	Sin señal, activando modo de reposo.	Encienda el ordenador. Asegúrese de que la tarjeta gráfica del ordenador funcione correctamente. Asegúrese de que el cable está bien enchufado.
El monitor muestra que la resolución actual no es compatible.	La resolución no es correcta.	Utilice los ajustes recomendados de resolución.

Precauciones

- No utilice el monitor en entornos húmedos como baños, cocinas, sótanos o cerca de piscinas.
- Asegúrese de que el monitor se encuentra en una superficie estable. Si el monitor se cae o se vuelca, pueden producirse daños personales o en el monitor.
- Guarde y utilice el monitor en un lugar fresco, seco y ventilado. Mantenga alejado el monitor de fuentes de calor y radiación.
- No cubra ni bloquee los conductos de ventilación de la parte trasera del monitor. No coloque el monitor sobre un sofá, una cama, una manta, etc.
- La tensión operativa del monitor viene indicada en la etiqueta de la parte trasera del monitor. Si no está seguro de la tensión que suministra su toma de corriente, póngase en contacto con el distribuidor del monitor o con su compañía eléctrica.
- Si prevé que no va a utilizar el monitor durante un largo periodo de tiempo, desenchúfelo de la toma de corriente para evitar posibles daños provocados por sobretensiones o relámpagos.
- No sobrecargue las tomas de corriente, ya que esto puede provocar incendios o descargas eléctricas.
- No intente desmontar o reparar el monitor usted mismo para evitar el riesgo de una descarga eléctrica. Si el monitor no funciona correctamente, póngase en contacto con el departamento de servicio postventa para obtener ayuda.
- No tire, tuerza ni doble excesivamente el cable de alimentación.
- El enchufe sirve para desconectar el equipo de la red eléctrica. No se debe colocar ningún elemento que pueda obstaculizar la toma de corriente para asegurarse de que se pueda enchufar o desenchufar sin problemas.
- En los dispositivos enchufables se debe poder acceder a la toma fácilmente.
- Nota: Cuando ajustes el ángulo de inclinación del monitor, te recomendamos sujetar la base con una mano y usar la otra para ajustar el monitor. Si lo haces con una sola mano, el monitor puede volcarse.
- Las instrucciones de operación del botón de cinco direcciones y el estado del indicador pueden variar según la actualización del software. Consulte la pantalla real.

Salud ocular

Para evitar el cansancio de la vista, o el dolor de cuello, brazo, codo y hombro causados por el uso del ordenador durante largos períodos, siga las sugerencias que se enumeran a continuación:

- Mantenga el monitor a una distancia de 20-28 pulgadas (aprox. 50-70 cm) de sus ojos.
- Pestañee más a menudo para aliviar la fatiga ocular al mirar el monitor.
- Dele a sus ojos un descanso de 20 minutos después de usar el monitor por dos horas.
- Quite los ojos del monitor y mire algo a cierta distancia durante al menos 20 segundos.
- Estire el cuerpo para ayudar a aliviar la tensión en el cuello, brazos, espalda y hombros.

Descripción de luz azul reducida

El daño ocular causado por la luz azul ha atraído cada vez más atención en los últimos años. En general, la longitud de onda de la luz azul es de 400-480 nm, y la longitud de onda de la luz azul nociva es de 415-455 nm. Este monitor tiene una función que ayuda a reducir su exposición a la emisión de luz azul. Puede activar el modo de luz azul baja a través del menú de ajustes.

Directiva RAEE de información de eliminación y reciclaje



Todos los productos que llevan este símbolo son residuos de aparatos eléctricos y electrónicos (RAEE según la directiva 2012/19/UE) que no deben mezclarse con residuos domésticos sin clasificar. En su lugar, debe proteger la salud humana y el medio ambiente entregando sus equipos de desecho a un punto de recogida para el reciclaje de residuos de equipos eléctricos y electrónicos, designado por el gobierno o las autoridades locales. La eliminación y el reciclado correctos ayudarán a evitar posibles consecuencias negativas para el medio ambiente y la salud humana. Póngase en contacto con el instalador o con las autoridades locales para obtener más información sobre la ubicación y las condiciones de dichos puntos de recogida.

Declaración de conformidad de la UE y las condiciones de dichos puntos de recogida.

CE

Nosotros, Beijing Xiaomi Electronics Co., Ltd., por la presente, declaramos que el equipo cumple con las Directivas y Normas Europeas aplicables y las enmiendas. Encontrará el texto completo de la declaración de conformidad de la UE en esta dirección de Internet: http://www.mi.com/global/service/support/declaration.html

Опис кнопок

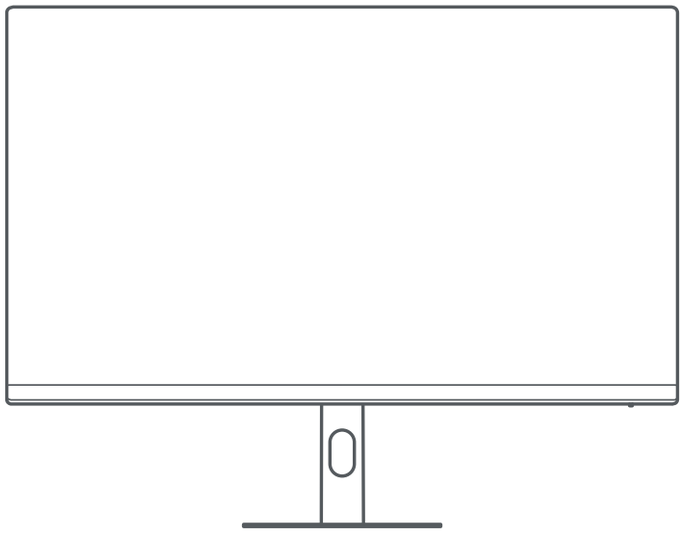

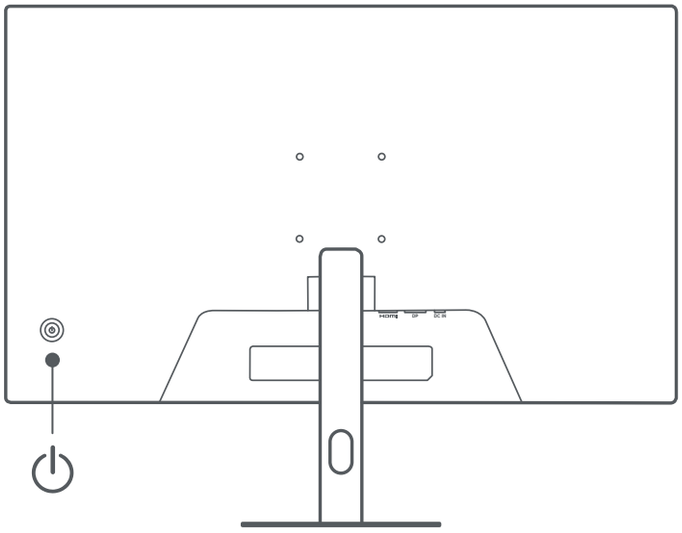

Модель: P27FDA-RAGL	Макс. частота оновлення HDMI: 144 Гц
Вхідна потужність: 12,0 В ⎓ 2,0 А	Частота оновлення за замовчуванням: 60 Гц
Номінальна потужність *: 24,0 Вт макс.	Макс. частота оновлення DP: 144 Гц
Розмір екрана: 27”	Нахил: Від -5° до +15°
Співвідношення сторін: 16:9	Температура зберігання: від –20 ° C до 60 ° C
Максимальна роздільна здатність: 1920 × 1080	Робоча температура: Від 0 ° C до 40 ° C
Рекомендована роздільна здатність: 1920 × 1080	Робоча вологість: 20–80 % відн. вол.

Технічні характеристики зовнішнього адаптера змінного струму
Ідентифікатор моделі: AD-0241200200EU-2
Вхідна напруга: 100-240 В змінного струму
Вхідна частота змінного струму: 50/60 Гц
Вихідна напруга: 12,0 В постійного струму
Вихідний струм: 2,0 А
Вихідна потужність: 24,0 Вт
Виробник: Shenzhen AMC Technology Co., Ltd.

* Живлення адаптера живлення не входить у комплект.

* На задній кришці монітора розташована табличка з паспортними даними виробу.

Опис Функціональної кнопки		
Функція кнопки	Результат	
	Коли меню не відображається на моніторі.	Коли на моніторі відображається головне меню.
Швидке натискання сптрава.	Вхід в основне меню.	Вхід / Вибрати.
Швидке натискання зверху / знизу.	Виклик смуги яскравості / гучності.	Зміна значень у меню.
Швидке натискання зліва.	Відкривання списку перемикання джерел сигналу.	Назад.
Швидке натискання в центрі.	Увімкніть монітор / Відкрийте контекстне меню.	Вхід / Вибрати.
Натисніть і утримуйте протягом 3 секунд.	Вимкнення.	

Настінне кріплення

- Вказівки зі встановлення та запобіжні заходи див. у посібнику з монтажу виробника настінного кріплення.
- Настінне кріплення замовляється окремо.
- Порада. Цей виріб можна встановлювати на настінні кріплення з відстанню між отворами для болтів 75 × 75 мм.
- Вимоги до гвинтів, які використовуються для фіксації настінного кріплення: Кількість: 4; різьба: M4; довжина: 8 мм.
- Покладіть монітор екраном вниз на рівну поверхню. Притискаючи пальцем пружинний затискач, що з'єднує основу з монітором, від'єднайте основу.
- Примітка. Від'єднуючи основу, стежте за тим, щоб не прищемити пальці пружинним затискачем.
- Дотримуючись вказівок, наведених у посібнику користувача настінного кріплення, установіть настінне кріплення на гвинти, розташовані на задній панелі корпусу.

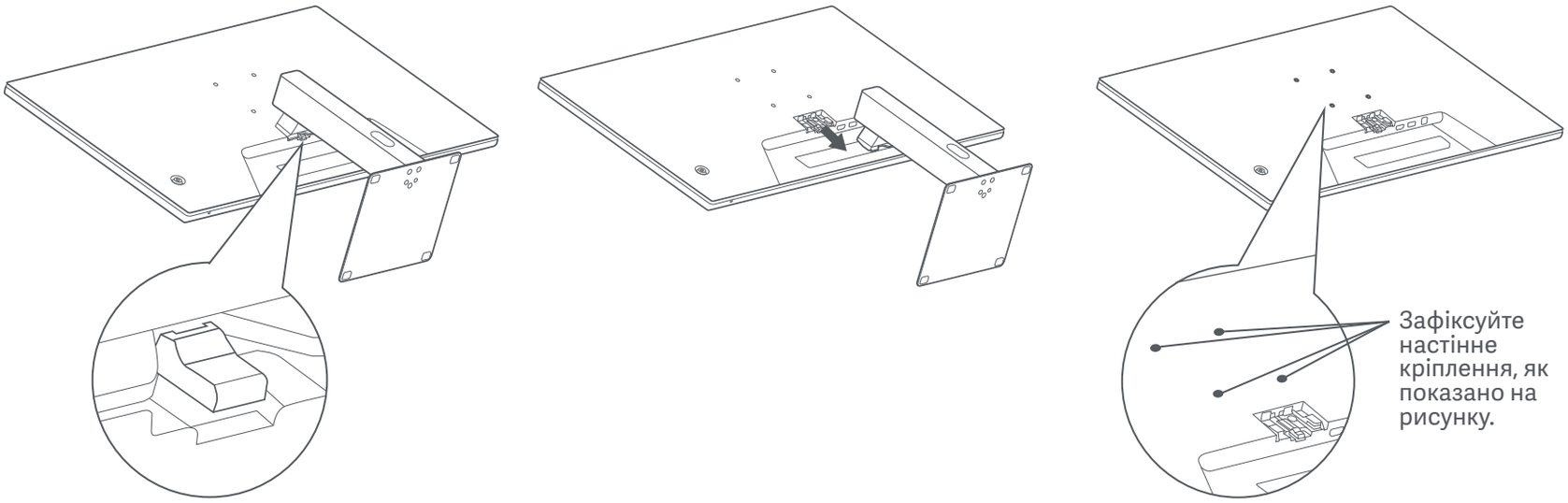

Усунення несправностей		
Несправність	**Можлива причина**	**Рішення**
Не вдається ввімкнути.	Немає живлення.	Переконайтеся, що адаптер живлення підключено належним чином.
Зображення темне.	Неправильно відрегульовано яскравість / контрастність.	Відрегулюйте яскравість і контрастність.
Зображення тремтить.	Перешкоди.	Тримайте монітор подалі від електронних пристроїв, які можуть викликати електричні перешкоди.
Відсутнє зображення на екрані.	Немає сигналу, перехід у режим сну.	Увімкніть комп'ютер. Переконайтеся, що відеокарта комп'ютера працює належним чином. Переконайтеся, що кабель підключено належним чином.
На моніторі відображається, що поточна роздільна здатність не підтримується.	Неправильна роздільна здатність.	Використовуйте вказані рекомендовані налаштування роздільної здатності.

Правила безпеки

- Не використовуйте цей монітор у вологих або сирих приміщеннях, як-от ванна кімната, кухня, підвал, або біля басейнів.
- Переконайтеся, що монітор розміщено на стійкій поверхні. Якщо монітор впаде або перекинеться, він може спричинити тілесні ушкодження або вийти з ладу.
- Зберігайте та використовуйте монітор у прохолодному, сухому та провітрюваному місці. Тримайте монітор подалі від джерел тепла та прямих сонячних променів.
- Не перекривайте та не блокуйте отвори для відведення тепла на зворотній стороні монітора. Не кладіть монітор на ліжко, диван, ковдру тощо.
- Робочий діапазон напруги монітора вказано на наклейці на зворотній стороні монітора. Якщо ви не знаєте, яка напруга вашого джерела живлення, зверніться до дистриб'ютора монітора або до місцевої енергетичної компанії.
- Якщо ви не плануєте користуватися монітором протягом тривалого часу, відключіть його від електричної розетки, щоб запобігти можливим пошкодженням унаслідок стрибків напруги або удару блискавки.
- Не перевантажуйте електричні розетки, оскільки це може призвести до пожежі або ураження електричним струмом.
- Не намагайтеся самостійно розібрати або відремонтувати монітор, щоб запобігти ризику ураження електричним струмом. Якщо монітор не працює належним чином, зверніться по допомогу до відділу післяпродажного обслуговування.
- Не тягніть, не скручуйте та не згинайте шнур живлення.
- Для відключення пристрою від мережі електроживлення вийміть штепсельну вилку з розетки. Щоб швидко під'єднати або від'єднати штепсельну вилку, не розміщуйте навколо неї будь-які предмети.
- оступ до настінноНе блокуйте доступ до настінної розетки, у яку підключається електрообладнання.
- Примітка. Регулюючи кут нахилу монітора, однією рукою тримайте його основу, а іншою рукою нахиляйте монітор. У разі регулювання кута нахилу лише однієї рукою монітор може легко перекинутися.
- Інструкції з використання п'ятипозиційної кнопки та стан індикатора можуть відрізнятися залежно від оновлення ПЗ. Будь ласка, орієнтуйтесь на фактичне відображення.

Здоров'я очей

Щоб уникнути перенапруження очей або болю в шиї, руках, ліктях і плечах через тривале користуванням комп'ютером, дотримуйтеся наведених нижче рекомендацій.

- Поставте монітор на відстані приблизно 50–70 см (20–28 дюймів) від очей.
- Частіше моргайте, щоб зменшити втому очей, коли дивитеся на монітор.
- Дайте очам відпочити 20 хвилин після двох годин користування монітором.
- Відводьте очі від монітора й дивіться на будь-який віддалений об'єкт принаймні 20 секунд.
- Потягніться, щоб зняти напругу з шиї, рук, спини та плечей.

Опис режиму низького рівня синього світла

Останніми роками шкода, яку заподіює очам синє світло, привертає дедалі більше уваги. Загалом довжина хвилі синього світла дорівнює 400–480 нм, а довжина хвилі шкідливого синього світла становить 415–455 нм. Цей монітор має функцію, яка допомагає зменшити вплив синього світла. Ви можете ввімкнути режим низького рівня синього світла в меню налаштувань.

Інформація про утилізацію та переробку відходів електричного та електронного обладнання



Усі продукти, позначені цим символом, вважаються відходами електричного та електронного обладнання (WEEE відповідно до директиви 2012/19/EU), які слід утилізувати окремо від несортованих побутових відходів. Щоб захистити здоров'я людей і навколишнє середовище, потрібно здавати непрацююче обладнання до спеціалізованих пунктів збору, визначених державними або місцевими органами влади, для подальшої переробки. Правильна утилізація та переробка допоможуть запобігти негативним наслідкам для навколишнього середовища та здоров'я людей. За додатковою інформацією про розташування та умови роботи подібних пунктів збору звертайтеся до компанії, яка виконала встановлення, або до місцевих органів влади.

Декларація відповідності для ЄС

Ми, компанія Beijing Xiaomi Electronics Co., Ltd., заявляємо, що це обладнання відповідає застосовним директивам, європейським стандартам і поправкам до них. Повний текст заяви для ЄС про відповідність наведено в Інтернеті за такою адресою:
http://www.mi.com/global/service/support/declaration.html

Descrizione dei pulsanti

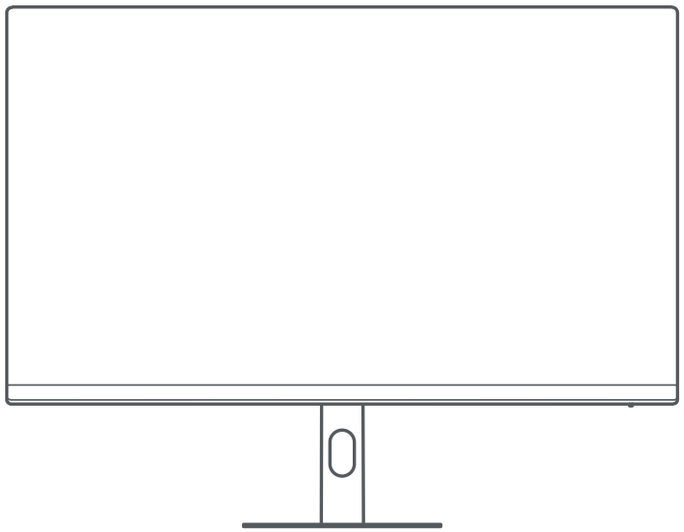

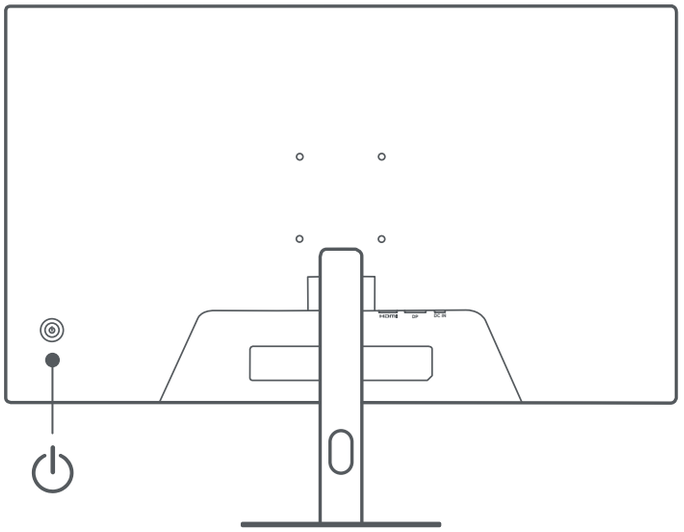

Modello: P27FDA-RAGL	Frequenza massima aggiornamento HDMI: 144 Hz
Ingresso alimentazione: 12,0 V ⎓ 2,0 A	Frequenza di aggiornamento predefinita: 60 Hz
Potenza nominale *: Massimo 24,0 W	Frequenza massima aggiornamento DP: 144 Hz
Dimensioni schermo: 27”	Inclinazione: Da -5° a +15°
Proporzioni: 16:9	Temperatura di conservazione: da -20 a 60 ° C
Risoluzione massima: 1920 × 1080	Temperatura di esercizio: Da 0 ° C a 40 ° C
Risoluzione consigliata: 1920 × 1080	Umidità di esercizio: 20%-80% UR

Specifiche tecniche dell’adattatore CA esterno
Identificatore modello: AD-0241200200EU-2
Tensione di ingresso: 100-240 V CA
Frequenza CA in ingresso: 50/60 Hz
Tensione di uscita: 12,0 V CC
Corrente di uscita: 2,0 A
Potenza in uscita: 24,0 W
Produttore: Shenzhen AMC Technology Co., Ltd.

* La potenza dell’alimentatore non è inclusa.
* La targhetta del prodotto si trova sulla copertura posteriore del monitor.

Descrizione del pulsante funzione		
Funzionamento dei pulsanti	Risoluzione dei problemi	
	Se il menu nel monitor non viene visualizzato.	Se viene visualizzato il menu principale nel monitor.
Premere brevemente a destra.	Accede al menu principale.	Accede / Seleziona.
Premere brevemente su / giù.	Accedi alla barra di luminosità / volume.	Passa tra i diversi menu per la di regolazione dei valori.
Premere brevemente a sinistra.	Apre l’elenco di commutazione della sorgente del segnale.	Indietro.
Premere brevemente la parte centrale.	Accendere il monitor / Apri il menu di scelta rapida.	Accede / Seleziona.
Tenere premuto per 3 secondi.	Arresto.	

Montaggio a parete

- Per i metodi e le precauzioni di installazione, fare riferimento alla guida di installazione del supporto per montaggio a parete acquistato.
- Il supporto per il montaggio a parete deve essere acquistato separatamente.
- Suggerimento: questo prodotto è compatibile con i supporti per montaggio a parete con una distanza tra i fori di 75 × 75 mm.
- I bulloni utilizzati per fissare il supporto per montaggio a parete devono soddisfare i seguenti requisiti: quantità: 4; filettatura: M4; lunghezza: 8 mm.
- Posizionare il monitor in piano, con la parte posteriore rivolta verso l'alto. Utilizzare il dito per premere il fermo a molla che unisce la base al monitor e rimuovere la base.
- Nota: quando si rimuove la base, fare attenzione a non schiacciare il dito nel fermo a molla.
- Seguire il manuale utente per il montaggio a parete e installare il supporto per il montaggio a parete sui bulloni integrati nella parte posteriore dell'alloggiamento.

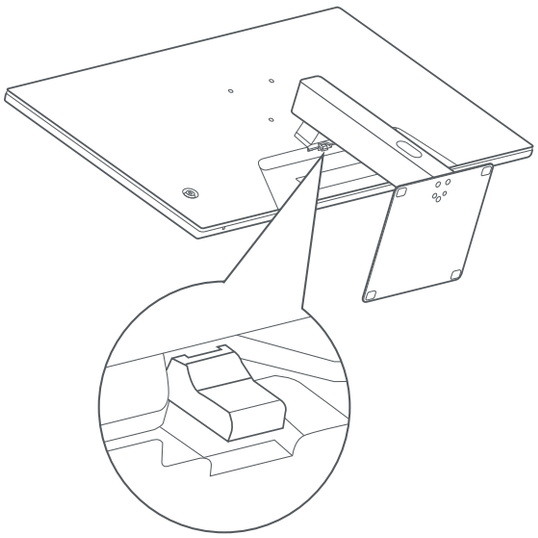

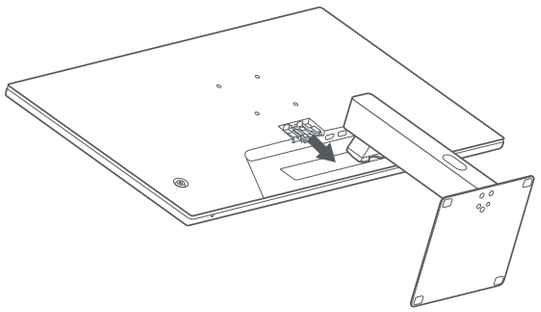

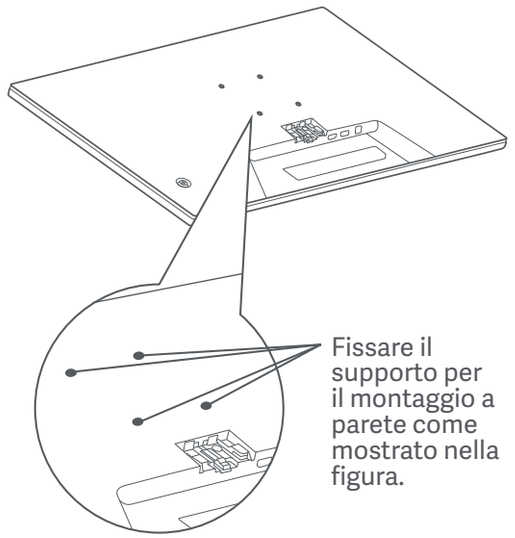

Fissare il supporto per il montaggio a parete come mostrato nella figura.

Risoluzione dei problemi		
Problemi	**Possibile causa**	**Soluzioni**
Impossibile accendere.	Nessuna alimentazione.	Verificare che l'alimentatore sia inserito correttamente in una presa.
Immagine scura.	Luminosità / contrasto non regolati correttamente.	Regolare la luminosità e il contrasto.
Immagine tremolante o con increspature.	Interferenza.	Tenere il monitor lontano da dispositivi elettronici che possono causare interferenze elettriche.
Nessuna immagine sullo schermo.	Nessun segnale. Attivazione modalità risparmio energia in corso.	Accendere il computer. Verificare che la scheda grafica del computer funzioni correttamente Verificare che il cavo sia inserito correttamente.
Il monitor indica che la risoluzione corrente non è supportata.	Risoluzione non corretto.	Utilizzare le impostazioni di risoluzione consigliate.

Precauzioni

- Non utilizzare il monitor in ambienti umidi come bagni, cucine, cantine o nei pressi di piscine.
- Assicurarsi che il monitor sia posizionato su una superficie stabile. La caduta accidentale del monitor può causare lesioni a persone o danneggiare il monitor stesso.
- Conservare e utilizzare il monitor in un luogo fresco, asciutto e ventilato. Tenere il prodotto lontanda radiazioni e fonti di calore.
- Non coprire o bloccare gli sfiati per la dissipazione del calore posti sul retro del monitor. Non posizionare il monitor su un letto, un divano, una coperta e così via.
- L'intervallo della tensione di funzionamento del monitor è riportato sull'etichetta posta sul retro del monitor. Se non si conosce con esattezza il voltaggio presa di corrente a disposizione, contattare distributore del monitor o l'azienda di fornitura elettrica locale.
- Se si prevede di non utilizzare il monitor per un lungo periodo di tempo, scollegarlo dalla presa elettrica in modo da evitare possibili danni dovuti a sbalzi di tensione o fulmini.
- Non sovraccaricare le prese elettriche, poiché ciò potrebbe causare un incendio o una scossa elettrica.
- Non tentare di smontare o riparare il monitor di propria iniziativa, per evitare il rischio di scosse elettriche. Se il monitor non funziona correttamente, contattare il reparto post-vendita per ricevere assistenza.
- Non tirare, torcere o piegare eccessivamente il cavo di alimentazione.
- La spina consente di scollegare l'apparecchiatura dalla rete elettrica. Non posizionare oggetti non fissati intorno alla spina per assicurarsi che possa essere facilmente collegata o scollegata.
- Per i dispositivi collegabili, la presa di uscita deve essere facilmente accessibile.
- Nota: quando si regola l'angolo di inclinazione del monitor, si consiglia di sostenere la base con una mano e regolare il monitor con l'altra mano. Il monitor può ribaltarsi facilmente se si effettua la regolazione con una sola mano.
- Le istruzioni operative del pulsante a cinque direzioni e lo stato degli indicatori potrebbero variare con gli aggiornamenti software. Fare riferimento alla visualizzazione effettiva.

Protezione dell'occhio

Per evitare di stancare gli occhi, o di avere dolori al collo, al braccio, al gomito e alle spalle causati da un utilizzo prolungato del computer, seguire i suggerimenti elencati di seguito:

- Mantenere il monitor a una distanza di 20-28 pollici (circa 50-70 cm) dagli occhi.
- Sbattere più spesso le palpebre per ridurre l'affaticamento degli occhi quando si guarda il monitor
- Dare agli occhi una pausa di 20 minuti dopo aver utilizzato il monitor per due ore.
- Allontanare gli occhi dal monitor e guardare qualcosa a una certa distanza per almeno 20 secondi.
- Fare stretching per aiutare a rilasciare la tensione su collo, braccia, schiena e spalle.

Descrizione contenuto luminoso blu basso

Recentemente, i danni agli occhi causati dalla luce blu sono stati sempre più presi in considerazione. In generale, la lunghezza d'onda della luce blu è di 400–480 nm e la lunghezza d'onda della luce blu dannosa è di 415–455 nm. Questo monitor ha una funzione che aiuta a ridurre l'esposizione alle emissioni di luce blu. È possibile attivare la modalità luce blu bassa tramite il menu impostazioni.

Informazioni sullo smaltimento e sul riciclaggio dei RAEE



Tutti i prodotti contrassegnati da questo simbolo sono rifiuti di apparecchiature elettriche ed elettroni(RAEE in base alla direttiva 2012/19/UE) che non devono essere smaltiti assieme a rifiuti domestici non differenziati. Al contrario, è necessario proteggere l'ambiente e la salute umana consegnando i rifiuti a un punto di raccolta autorizzato al riciclaggio di rifiuti di apparecchiature elettriche ed elettroniche predisposto dalla pubblica amministrazione o dalle autorità locali. Lo smaltimento e il riciclaggio corretti aiutano a prevenire conseguenze potenzialmente negative per l'ambiente e la salute umana. Contattare l'installatore o le autorità locali per ulteriori informazioni sulla sede e per i termini e le condizioni di tali punti di raccolta.

Dichiarazione di conformità europea



Con la presente, Beijing Xiaomi Electronics Co., Ltd. dichiara che questo apparecchio è conforme alle direttive applicabili e alle norme europee, nonché ai relativi emendamenti. Il testo completo della dichiarazione di conformità UE è disponibile al seguente indirizzo Internet:
http://www.mi.com/global/service/support/declaration.html

Description des boutons

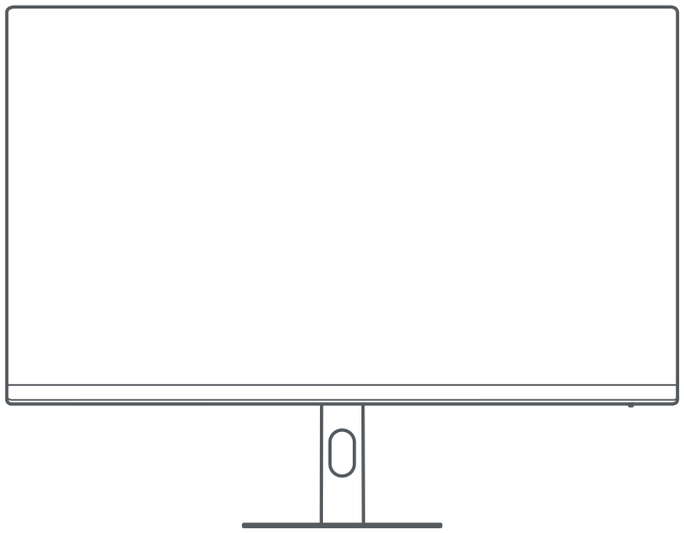

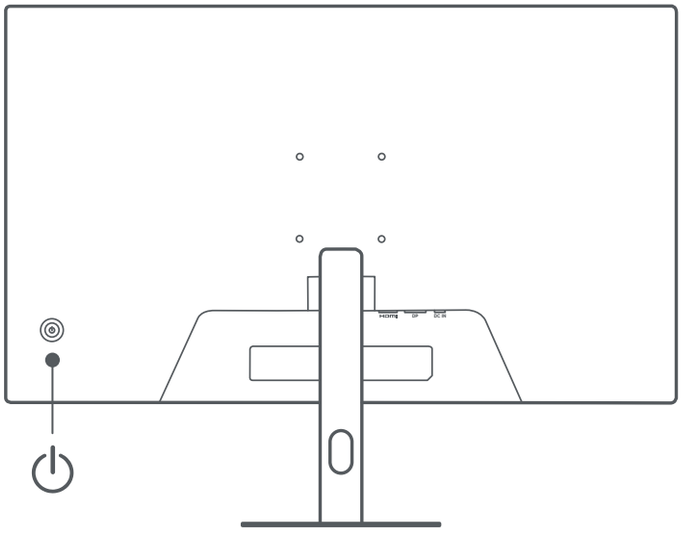

Modèle: P27FDA-RAGL	Taux de rafraîchissement maximum HDMI: 144 Hz
Alimentation électrique: 12,0 V ⎓ 2,0 A	Fréquence de rafraîchissement par défaut: 60 Hz
Puissance nominale *: 24,0 W max.	Taux de rafraîchissement maximum DP: 144 Hz
Taille de l'écran: 27“	Inclinaison: -5° à +15°
Format de l'image: 16:9	Température de stockage: -20 ° C à 60 ° C
Résolution maximale: 1920 × 1080	Température de fonctionnement: 0 ° C à +40 ° C
Résolution recommandée: 1920 × 1080	Humidité de fonctionnement: 20 %-80 % HR

Spécifications de l'adaptateur CA externe
Identification du modèle: AD-0241200200EU-2
Tension d'entrée: 100-240 V CA
Fréquence CA en entrée: 50/60 Hz
Tension de sortie: 12,0 V CC
Courant de sortie: 2,0 A
Puissance de sortie: 24,0 W
Fabricant: Shenzhen AMC Technology Co., Ltd.

* L'alimentation de l'adaptateur secteur n'est pas incluse.

* La plaque signalétique du produit est située à l'arrière du moniteur.

Description du bouton de fonction		
Fonctionnement des boutons	Résultats	
	Lorsque le menu ne s'affiche pas sur le moniteur.	Lorsque le menu principal s'affiche sur le moniteur.
Pression brève vers la droite.	Accès au menu principal.	Entrée / sélection.
Pression brève vers le haut et le bas.	Afficher la barre de luminosité / volume.	Modification des paramètres de luminosité dans le menu.
Pression brève vers la gauche.	Ouverture de la liste d'options de source de signal.	Retour.
Pression brève au milieu.	Allumez l'écran / Ouvrir le menu contextuel.	Entrée / sélection.
Pression prolongée pendant 3 secondes.	Arrêt.	

Support mural

- Pour connaître les méthodes d'installation et les précautions à prendre, consultez le guide d'installation du support mural que vous avez acheté.
- Le support mural doit être acheté séparément.
- Conseil : ce produit est compatible avec les supports muraux dont les trous sont espacés de 75 × 75 mm.
- Les vis utilisées pour fixer le support mural doivent répondre aux conditions suivantes: Quantité : 4. Filetage : M4. Longueur : 8 mm.
- Posez le moniteur à plat, l'arrière vers le haut. Avec votre doigt, appuyez sur le clip à ressort qui relie la base au moniteur et retirez-la.
- Remarque : en retirant la base, faites attention pour ne pas pincer votre doigt dans le clip à ressort.
- Suivez le manuel d'utilisation du support mural et fixez celui-ci sur les vis intégrées à la coque arrière.

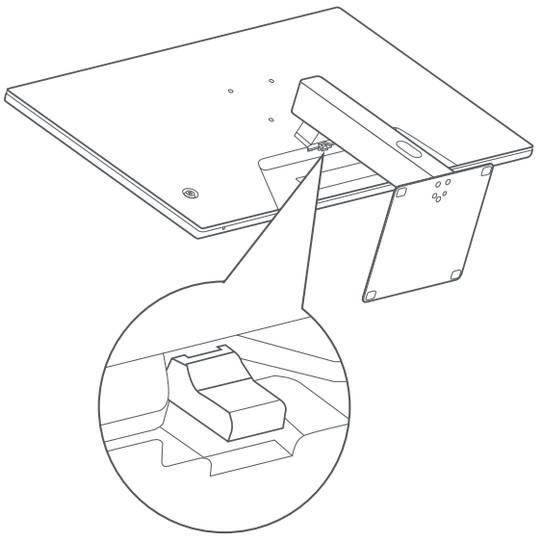

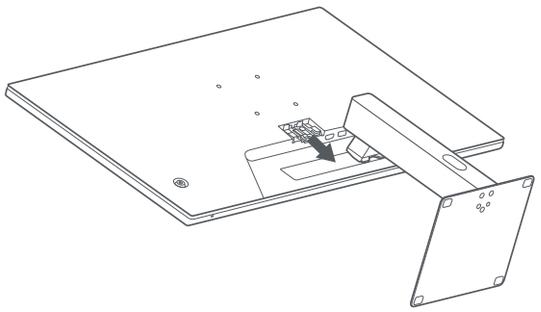

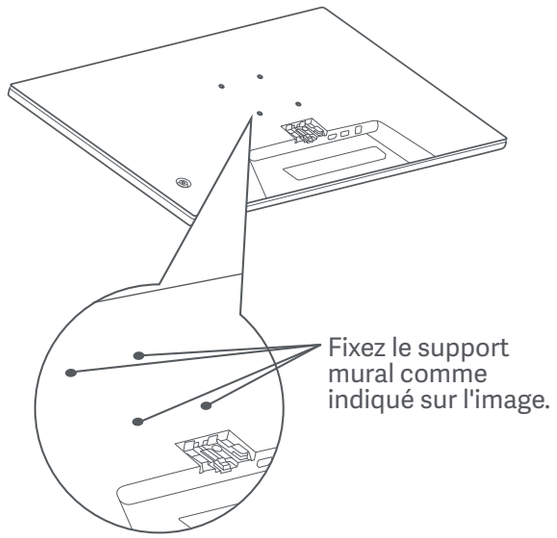

Dépannage		
Problème	**Cause possible**	**Solutions**
Impossible d'allumer.	Pas d'alimentation.	Assurez-vous que l'adaptateur secteur est correctement branché.
L'image est sombre.	Luminosité / Contraste mal ajusté.	Réglez la luminosité et le contraste.
L'image est tremblante ou fait des ondulations.	Interférence.	Tenez le moniteur éloigné des appareils électroniques susceptibles de provoquer des interférences électriques.
Aucune image à l'écran.	Aucun signal, passage en mode veille.	Allumez l'ordinateur. Assurez-vous que la carte graphique de l'ordinateur fonctionne correctement. Assurez-vous que le câble est correctement branché.
Le moniteur affiche que la résolution actuelle n'est pas prise en charge.	La résolution est incorrecte.	Utilisez les paramètres de résolution recommandée spécifiés.

Précautions

- N'utilisez pas ce moniteur dans des environnements moites ou humides tels que les salles de bains, cuisines, sous-sols ou près de piscines.
- Veillez à ce que le moniteur placé sur une surface stable. Si le moniteur tombe ou subit un choc, cela peut occasionner des blessures corporelles ou endommager le moniteur.
- Stockez et utilisez le moniteur soit dans un endroit frais, sec et ventilé. Tenez le moniteur éloigné des sources de rayonnement et de chaleur.
- Ne couvrez pas et ne bloquez pas la ventilation de refroidissement à l'arrière du moniteur. Ne placez pas le moniteur sur un lit, un canapé, une couverture, etc.
- La plage de tension de fonctionnement du moniteur est indiquée sur une étiquette à l'arrière du moniteur. Si vous n'êtes pas sûr de la tension de votre alimentation électrique, veuillez contacter le distributeur du moniteur ou la compagnie d'électricité locale.
- Si vous ne prévoyez pas d'utiliser le moniteur pendant une longue période, débranchez-le de la prise électrique afin d'éviter tout dommage éventuel en cas de surcharge d'alimentation ou de foudre.
- Ne surchargez pas les prises électriques, cela pourrait provoquer un incendie ou un choc électrique.
- N'essayez pas de démonter ou de réparer le moniteur vous-même pour éviter tout risque de choc électrique. Si le moniteur ne fonctionne pas correctement, veuillez contacter notre service après-vente pour obtenir de l'aide.
- Ne tirez pas, ne tordez pas et ne pliez pas de manière excessive le cordon d'alimentation.
- La prise d'alimentation permet de débrancher l'équipement du secteur. Ne placez aucun élément non fixé autour de la prise d'alimentation pour qu'elle puisse être facilement branchée ou débranchée.
- Pour les appareils à alimentation sur secteur, la prise de sortie doit être facilement accessible.
- Remarque : lors du réglage de l'angle d'inclinaison du moniteur, tenez la base d'une main et ajustez le moniteur de l'autre. Le moniteur peut facilement tomber si vous effectuez cette opération d'une seule main.
- Les instructions d'utilisation du bouton cinq directions et l'état des indicateurs peuvent varier selon les mises à jour logicielles. Reportez-vous à l'affichage réel.

Santé des yeux

Pour éviter la fatigue oculaire ou les douleurs au cou, au bras, au coude et à l'épaule causées par une utilisation prolongée de l'ordinateur, veuillez suivre les suggestions ci-après :

- Maintenez le moniteur à une distance de 20 à 28 pouces (environ 50 à 70 cm) de vos yeux.
- Clignez des yeux plus souvent pour soulager la fatigue oculaire lorsque vous fixez le moniteur.
- Accordez à vos yeux une pause de 20 minutes après deux heures sur le moniteur.
- Détachez vos yeux du moniteur et fixez un point au loin pendant au moins 20 secondes.
- Étirez votre corps pour aider à soulager la tension au niveau du cou, des bras, du dos et des épaules.

Description du mode faible lumière bleue

Ces dernières années, les lésions oculaires causées par la lumière bleue ont attiré de plus en plus l'attention. En général, la longueur d'onde de la lumière bleue est de 400-480 nm, et la longueur d'onde de la lumière bleue nocive est de 415-455 nm. Cet écran est doté d'une fonction pour vous aider à réduire votre exposition aux émissions de lumière bleue. Vous pouvez activer le mode Faible lumière bleue via le menu des paramètres.

Informations sur la réglementation DEEE sur la mise au rebut et le recyclage



Tous les produits portant ce symbole deviennent des déchets d'équipements électriques et électroniques (DEEE dans la Directive européenne 2012/19/UE) qui ne doivent pas être mélangés aux déchets ménagers non triés. Vous devez contribuer à la protection de l'environnement et de la santé humaine en apportant l'équipement usagé à un point de collecte dédié au recyclage des équipements électriques et électroniques, agréé par le gouvernement ou les autorités locales. Le recyclage et la destruction appropriés permettront d'éviter tout impact potentiellement négatif sur l'environnement et la santé humaine. Contactez l'installateur ou les autorités locales pour obtenir plus d'informations concernant l'emplacement ainsi que les conditions d'utilisation de ce type de point de collecte.

Déclaration de conformité pour l'Union européenne

CE

Par la présente, nous, Beijing Xiaomi Electronics Co., Ltd., déclarons que cet équipement est conforme aux directives et normes européennes applicables, ainsi qu'à leurs amendements. L'intégralité de la déclaration de conformité pour l'UE est disponible à l'adresse suivante :
http://www.mi.com/global/service/support/declaration.html

Deutsch

Tastenbeschreibung

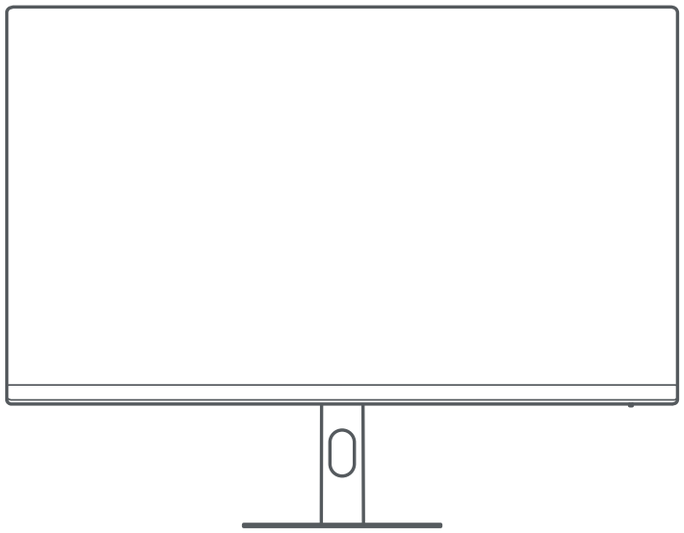

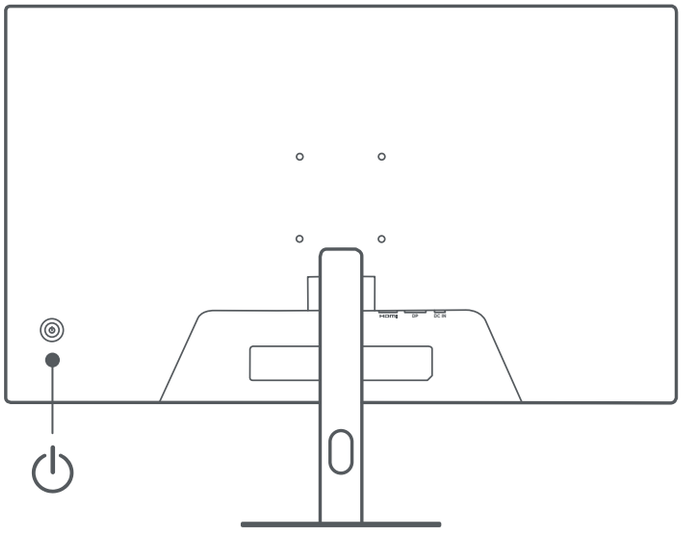

Modell: P27FDA-RAGL	Maximale HDMI-Bildwiederholrate: 144 Hz
Stromaufnahme: 12,0 V ⎓ 2,0 A	Standard-Bildwiederholfrequenz: 60 Hz
Nennleistung *: 24,0 W max.	Maximale DP-Bildwiederholrate: 144 Hz
Bildschirmgröße: 27 Zoll	Neigung: -5° bis +15°
Seitenverhältnis: 16:9	Lagertemperatur: -20° bis 60° C
Maximale Auflösung: 1920 × 1080	Betriebstemperatur: 0 ° C bis 40 ° C
Empfohlene Auflösung: 1920 × 1080	Betriebsfeuchtigkeit: 20 bis 80 % rel.

Technische Daten für AC-Adapter
Modellidentifikator: AD-0241200200EU-2
Eingangsspannung: 100-240 V CA
Eingangs-AC-Frequenz: 50/60 Hz
Ausgangsspannung: 12,0 V CC
Ausgangsstrom: 2,0 A
Ausgangs-Leistung: 24,0 W
Hersteller: Shenzhen AMC Technology Co., Ltd.

* Die Leistung des Netzteils ist nicht enthalten.

* Das Typenschild befindet sich an der Rückwand des Monitors.

Beschreibung Funktionstaste		
Tastenbedienung	Ergebnis	
	Wenn das Menü auf dem Monitor nicht angezeigt wird.	Wenn das Hauptmenü auf dem Monitor angezeigt wird.
Kurz nach rechts drücken.	Hauptmenü aufrufen.	Eingeben / Auswählen.
Kurz nach oben / unten drücken.	Helligkeits- / Lautstärkeregler aufrufen.	Helligkeit anpassen.
Kurz nach links drücken.	Umschaltliste für Signalquellen öffnen.	Zurück.
Kurz in die Mitte drücken.	Den Monitor einschalten / Öffnen Sie das Kontextmenü.	Eingeben / Auswählen.
Drücken und 3 Sekunden lang halten.	Herunterfahren.	

Wandmontage

- Informationen zu Montagemethoden und Vorsichtsmaßnahmen sind der Montageanleitung der erworbenen Wandhalterung zu entnehmen.
- Die Wandhalterung muss separat erworben werden.
- Tipp: Mit diesem Produkt kompatible Wandhalterungen müssen einen Lochabstand von 75 x 75 mm haben.
- Die zur Befestigung der Wandhalterung verwendeten Schrauben müssen folgende Anforderungen erfüllen: Menge: 4, Gewinde: M4, Länge: 8 mm.
- Den Monitor flach hinlegen, so dass die Rückseite nach oben zeigt. Mit dem Finger auf die Federklemme drücken, die den Sockel mit dem Monitor verbindet, und den Sockel abnehmen.
- Hinweis: Beim Abnehmen des Sockels darauf achten, dass der Finger nicht eingeklemmt wird.
- Die Wandhalterung gemäß ihrer Montageanleitung an den vorgesehenen Stellen der Gehäuserückwand befestigen.

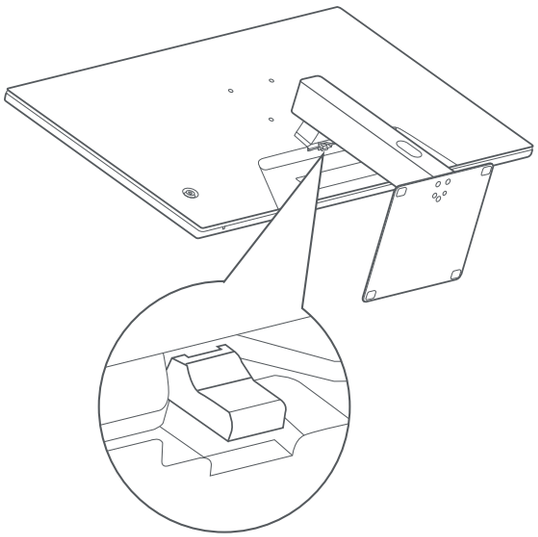

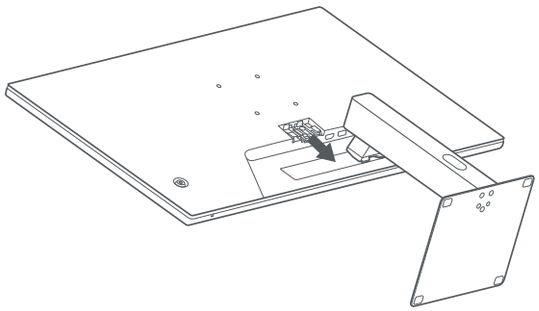

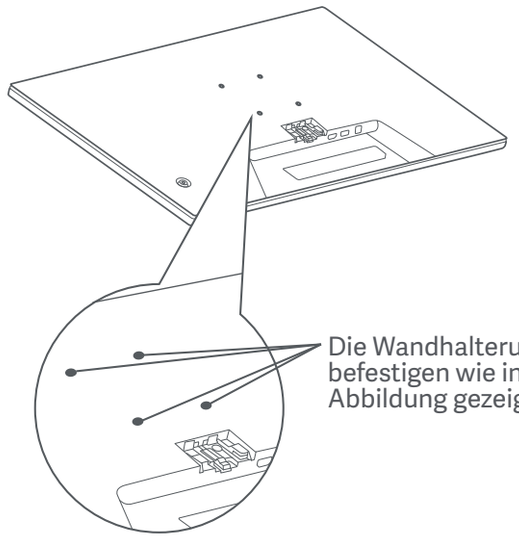

Fehlerbehebung		
Probleme	**Mögliche Ursache**	**Lösungen**
Kann nicht eingeschaltet werden.	Kein Strom.	Vergewissern Sie sich, dass das Netzteil korrekt eingesteckt ist.
Bild ist dunkel.	Helligkeit / Kontrast nicht richtig angepasst.	Passen Sie die Helligkeit und den Kontrast richtig an.
Bild zittert oder zeigt Welligkeit.	Interferenz.	Halten Sie den Monitor von elektronischen Geräten fern, die elektrische Interferenzen verursachen können.
Kein Bild.	Kein Signal, Energiesparmod wird aktiviert.	Schalten Sie den Computer ein. Stellen Sie sicher, dass die Grafikkarte des Computers ordnungsgemäß funktioniert. Vergewissern Sie sich, dass das Kabel richtig eingesteckt ist.
Der Monitor zeigt an, dass die aktuelle Auflösung nicht unterstützt wird.	Falsche Auflösung.	Verwenden Sie die empfohlenen Auflösung einstellungen.

Vorsichtsmaßnahmen

- Verwenden Sie diesen Monitor nicht in feuchten oder nassen Umgebungen wie Badezimmern, Küchen, Kellern oder in der Nähe von Schwimmbecken.
- Stellen Sie sicher, dass der Monitor auf einer stabilen Oberfläche steht. Wenn der Monitor herunterfällt oder umgestoßen wird, kann dies zu Verletzungen oder Schäden am Monitor führen.
- Lagern und verwenden Sie den Monitor an einem kühlen, trockenen und gut belüfteten Ort. Halten Sie den Monitor von Sonneneinstrahlung und Wärmequellen fern.
- Bedecken oder blockieren Sie die Wärmeabfuhröffnungen auf der Rückseite des Monitors nicht. Stellen Sie den Monitor nicht auf ein Bett, ein Sofa, eine Decke usw.
- Der Betriebsspannungsbereich des Monitors ist auf einem Etikett auf der Rückseite des Monitors angegeben. Wenn Sie sich nicht sicher sind, welche Spannung Ihre Stromversorgung hat, wenden Sie sich bitte an den Verkäufer des Monitors oder das örtliche Energieversorgungsunternehmen.
- Wenn Sie den Monitor über einen längeren Zeitraum nicht benutzen möchten, ziehen Sie den Stecker aus der Steckdose, um mögliche Schäden durch Spannungsspitzen oder Blitzeinschläge zu vermeiden.
- Überlasten Sie Steckdosen nicht, da dies zu Brand oder Stromschlag führen kann.
- Versuchen Sie nicht, den Monitor selbst zu zerlegen oder zu reparieren, um das Risiko eines Stromschlags zu vermeiden. Wenn der Monitor nicht korrekt funktioniert, wenden Sie sich bitte an unsere Kundendienstabteilung um Hilfe.
- Ziehen, verdrehen oder biegen Sie das Stromkabel nicht übermäßig.
- Mit dem Netzstecker kann das Gerät vom Netz getrennt werden. Es sollten keine Gegenstände um den Netzstecker herum platziert werden, um sicherzustellen, dass er leicht eingesteckt und abgezogen werden kann.
- Die Ausgangsbuchse sollte immer leicht zugänglich sein.
- Hinweis: Beim Einstellen des Neigungswinkels wird empfohlen, mit einer Hand den Sockel festzuhalten und mit der anderen Hand den Monitor einzustellen. Der Monitor kann sonst leicht umkippen.
- Die Bedienungsanleitung für den Fünf-Wege-Knopf und die Statusanzeigen können je nach Softwareversion variieren. Bitte beachten Sie die tatsächliche Anzeige.

Augengesundheit

Beachten Sie bitte die folgenden Empfehlungen, um Augenschmerzen oder Nacken-, Arm-, Ellbogen- und Schulterschmerzen zu vermeiden, die durch lange Computernutzung entstehen können.

- Der Abstand zwischen dem Monitor und Ihren Augen sollte ca. 50 bis 70 cm betragen.
- Blinzeln Sie häufig, um die Augen zu entlasten, wenn Sie lange auf den Monitor schauen.
- Gönnen Sie Ihren Augen eine 20-minütige Pause, nachdem Sie den Monitor zwei Stunden verwendet haben.
- Wenden Sie Ihren Blick vom Monitor ab und schauen Sie mindestens 20 Sekunden lang auf ein Objekt in der Ferne.
- Dehnen Sie Ihren Körper, um Spannung in Nacken, Armen, Rücken und Schultern abzubauen.

Geringes Blaulicht – Beschreibung

In den letzten Jahren wurde immer mehr über die Schäden bekannt, die Blaulicht den Augen zufügt. In der Regel hat Blaulicht eine Wellenlänge von 400 bis 480 nm; die Wellenlänge von schädlichem Blaulicht liegt zwischen 415 und 455 nm. Dieser Monitor bietet eine Funktion, die Ihnen dabei hilft, Ihre Augen weniger Blaulicht auszusetzen. Sie können den Geringer Blauanteil-Modus über das Menü Einstellungen aktivieren.

WEEE-Informationen zur Entsorgung und zum Recycling



Alle mit diesem Symbol gekennzeichneten Produkte sind Elektroschrott und Elektrogeräte (WEEE entsprechend EU-Richtlinie 2012/19/EU) und dürfen nicht mit unsortiertem Haushaltsmüll vermischt werden. Schützen Sie stattdessen Ihre Mitmenschen und die Umwelt, indem Sie Ihre zu entsorgenden Geräte an eine dafür vorgesehene, von der Regierung oder einer lokalen Behörde eingerichtete Sammelstelle zum Recycling von Elektroschrott und Elektrogeräten bringen. Eine ordnungsgemäße Entsorgung und Recycling helfen, negative Auswirkungen auf die Gesundheit von Umwelt und Menschen zu vermeiden. Wenden Sie sich bitte an den Installateur oder lokale Behörden, um Informationen zum Standort und den allgemeinen Geschäftsbedingungen solcher Sammelstellen zu erhalten.

EU-Konformitätserklärung

CE

Wir, Beijing Xiaomi Electronics Co., Ltd., bestätigen hiermit, dass dieses Gerät mit den geltenden Verordnungen und europäischen Normen sowie etwaigen Ergänzungen in Einklang steht. Der vollständige Wortlaut der EU-Konformitätserklärung ist unter der folgenden Internetadresse abrufbar:
http://www.mi.com/global/service/support/declaration.html

Düğme Açıklaması

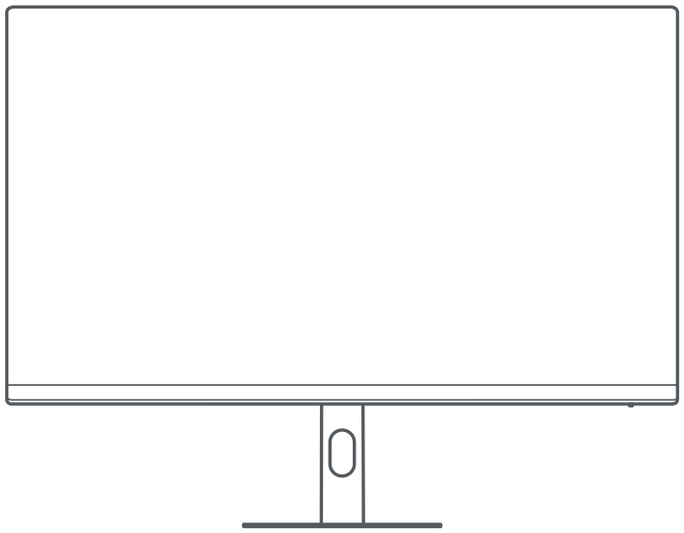

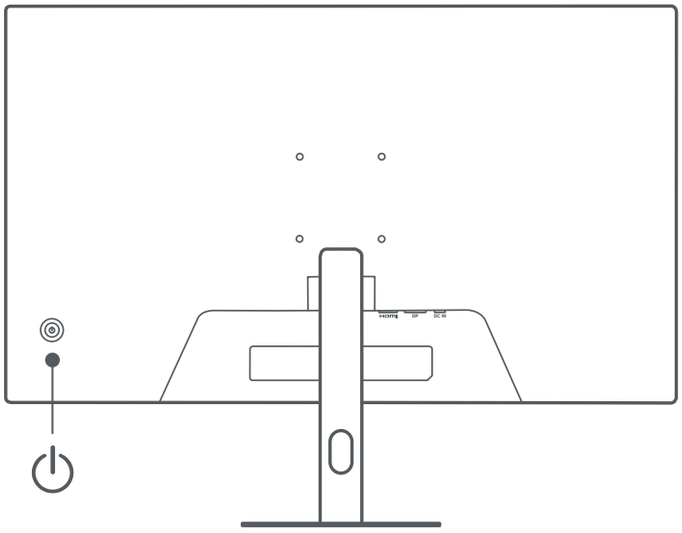

Model: P27FDA-RAGL	HDMI Maksimum Yenileme Hızı: 144 Hz
Güç Girişi: 12,0 V ⎓ 2,0 A	Varsayılan Yenileme Hızı: 60 Hz
Nominal Güç *: 24,0 W Maks.	DP Maksimum Yenileme Hızı: 144 Hz
Ekran Boyutu: 27”	Eğim: -5° ila +15°
En Boy Oranı: 16:9	Depolama Sıcaklığı: -20° ila 60° C
Maksimum Çözünürlük: 1920 × 1080	Çalışma Sıcaklığı: 0 ° C ila 40 ° C
Önerilen Çözünürlük: 1920 × 1080	Çalışma Nemi: %20-%80 BN

Harici AC Adaptör Özellikleri
Model Belirteci: AD-0241200200EU-2
Giriş Gerilimi: 100-240 V CA
Giriş AC Frekansı: 50/60 Hz
Çıkış Gerilimi: 12,0 V CC
Çıkış Akımı: 2,0 A
Çıkış Gücü: 24,0 W
Üretici: Shenzhen AMC Technology Co., Ltd.

* Güç adaptörünün gücü dahil değildir.
* Ürün isim plakası monitörün arka kapağında bulunur.

İşlev Düğmesi Açıklama		
Düğmelerin Çalışması	Sonuç	
	Menü monitörde görüntülenmediğinde.	Monitörde ana menü görüntülendiğinde.
Sağ tuşa kısa basma.	Ana menüye girme.	Giriş / seçme.
Yukarı / aşağı tuşuna kısa basma.	Parlaklık / ses çubuğunu aç.	Menü ayarlama değerlerini değiştirme.
Sol tuşa kısa basma.	Sinyal kaynağı değiştirme listesini açma.	Geri dönme.
Orta tuşa kısa basma.	Monitörü açın / Kısayol menüsünü açın.	Giriş / seçme.
3 saniye boyunca basılı tutma.	Kapatma.	

Duvara montaj parçası

- Kurulum yöntemleri ve önlemleri için lütfen satın aldığınız duvara montaj parçasının kurulum kılavuzuna bakın.
- Duvara montaj parçası ayrı olarak satın alınmalıdır.
- İpucu: Bu ürün, 75 × 75 mm delik aralığına sahip duvara montaj parçalarıyla uyumludur.
- Duvara montaj parçasını sabitlemek için kullanılan cıvatalar aşağıdaki gereksinimleri karşılamalıdır: Miktar: 4; Diş: M4; Uzunluk: 8 mm.
- Monitörü arka tarafı yukarı bakacak şekilde düz bir şekilde yatırın. Parmağınızı kullanarak tabanı monitöre bağlayan yaylı klipsi bastırın ve tabanı çıkarın.
- Not: Tabanı çıkarırken, parmağınızı yay klipsine sıkıştırmamaya dikkat edin.
- Duvara montaj parçası kullanım kılavuzunu takip edin ve duvara montaj parçasını muhafazanın arkasına yerleştirilmiş cıvatalara takın.

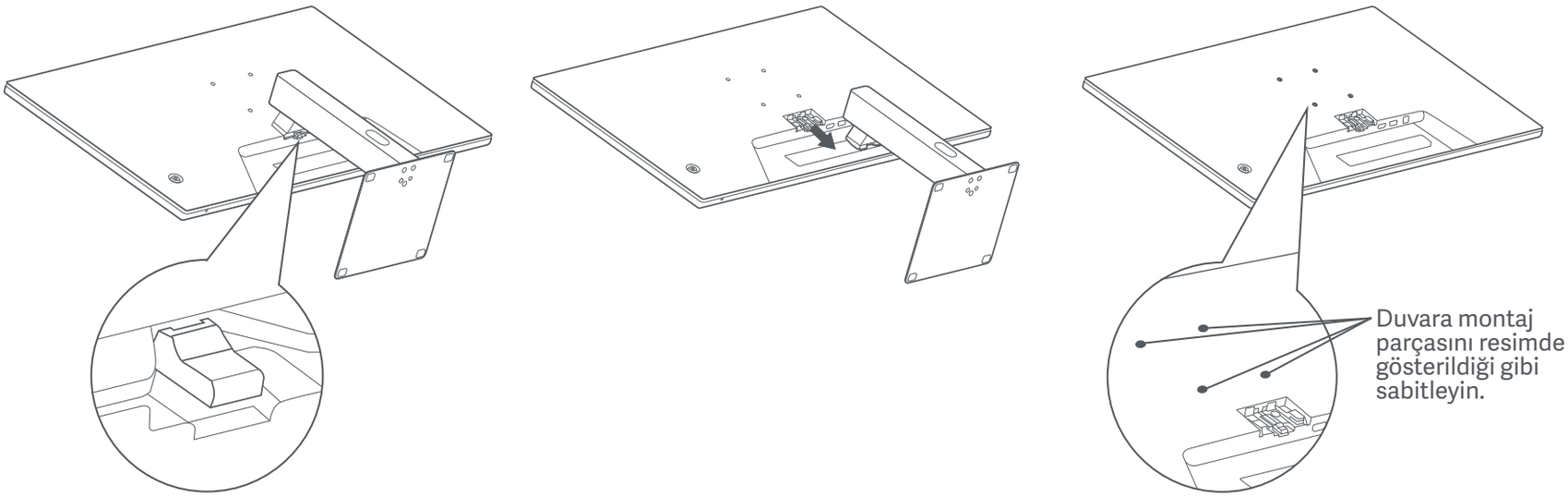

Sorun Giderme		
Sorun	**Olası Nedenler**	**Çözümler**
Açılmıyor.	Güç yok.	Güç adaptörünün düzgün takıldığından emin olun.
Görüntü karanlık.	Parlaklık / Kontrast düzgün ayarlanmamış.	Parlaklığı ve kontrastı ayarlayın.
Görüntü titriyor veya dalgalanıyor.	Parazit.	Monitörü, parazite neden olabilecek elektronik cihazlardan uzak tutun.
Ekranda görüntü yok.	Sinyal yok, uyku moduna geçiliyor.	Bilgisayarı açın. Bilgisayarın grafik kartının düzgün çalıştığından emin olun. kablosunun düzgün takıldığından emin olun.
Monitör, mevcut çözünürlüğün desteklenmediğini gösteriyor.	Çözünürlük yanlış.	Belirtilmiş önerilen çözünürlük ayarlarını kullanın.

Önlemler

- Bu monitörü banyo, mutfak, bodrum veya yüzme havuzu kenarı gibi nemli ortamlarda kullanmayın.
- Monitörün dengeli bir yüzeye yerleştirildiğinden emin olun. Monitör düşer veya devrilirse kişisel yaralanmalara veya monitörde hasara yol açılabilir.
- Monitörü serin, kuru ve havalandırılan bir yerde saklayın ve kullanın. Monitörü radyasyon ve ısı kaynaklarına yaklaştırmayın.
- Monitörün arka kısmındaki ısı dağılımı deliklerini kapatmayın veya engellemeyin. Monitörü yatak, çekyat, battaniye vb üzerine koymayın.
- Monitörün çalışma gerilimi aralığı, monitörün arka kısmındaki etiket üzerinde gösterilmiştir. Güç kaynağınızın voltaj değerlerinden emin değilseniz lütfen monitörün dağıtıcısın veya yerel elektrik şirketi ile iletişime geçin.
- Monitörü bir süreliğine hiç kullanmayacaksanız güç dalgalanması veya yıldırım kaynaklı olası hasarları önlemek için elektrik prizinden çıkarın.
- Yangına veya elektrik çarpmasına neden olabileceğinden, elektrik prizlerini aşırı yüklemekten kaçının.
- Elektrik çarpması riskinden kaçınmak için monitörü kendi başınıza sökmeye veya onarmaya çalışmayın. Monitör düzgün çalışmıyorsa yardım almak için satış sonrası hizmet departmanımızla iletişime geçin.
- Güç kablosunu aşırı düzeyde çekmeyin, döndürmeyin veya bükmeyin.
- Elektrik fişi, ekipmanı şebekeden ayırma aracıdır. Elektrik fişinin kolaylıkla takılıp çıkarılabileceğinden emin olmak için elektrik fişinin etrafına serbest nesneler yerleştirilmemelidir.
- Fişe takılabilir cihazlarda çıkış prizi kolaylıkla erişilebilir olmalıdır.
- Not: Monitörün eğim açısını ayarlarken bir elinizle tabanı desteklemeniz ve diğer elinizle monitörü ayarlamanız önerilir. Tek elle ayarlarsanız monitör kolayca devrilebilir.
- Beş yönlü düğme kullanım talimatları ve gösterge ışığı durumu yazılım güncellemelerine göre değişebilir. Lütfen gerçek ekrana bakın.

Göz Sağlığı

Bilgisayarı uzun süre kullanmaktan kaynaklanan göz yorgunluğunu veya boyun, kol, dirsek ve omuz ağrısını önlemek için lütfen aşağıda listelenen önerileri dikkate alın:

- Monitörü gözlerinizden 20-28 inç (yaklaşık 50-70 cm) uzakta olacak şekilde konumlandırın.
- Monitöre bakarken göz yorgunluğunu gidermek için gözlerinizi daha sık kırpın.
- Monitörü her iki saatlik kullanımınızın ardından gözlerinizi 20 dakika dinlendirin.
- Gözlerinizi monitörden ayırın ve en az 20 saniye boyunca belirli bir uzaklıktaki bir şeye bakın.
- Boyun, kollar, sırt ve omuzlardaki gerilimi gidermek için vücudunuzu esnetin.

Düşük Mavi Işık Açıklaması

Son yıllarda gözlerin mavi ışık nedeniyle hasar görmesi konusu gittikçe daha fazla ilgi çekmeye başlamıştır. Genel olarak, mavi ışığın dalga boyu 400-480 nm'dir ve mavi ışık 415-455 nm aralığında ise zararlıdır. Bu monitör, maruz kaldığınız mavi ışık emilimini azaltmaya yardımcı bir işleve sahiptir. Ayarlar menüsü aracılığıyla düşük mavi ışık modunu etkinleştire bilirsiniz. aktivieren.

WEEE İmha ve Geri Dönüşüm Bilgileri



Bu sembolü taşıyan tüm ürünler, elektrikli ve elektronik ekipman atıklarıdır (2012/19/EU sayılı direktifte WEEE olarak belirtilmiştir) ve bunların sınıflandırılmamış evsel atıklarla birlikte atılmaması gerekir. Bunun yerine ekipman atıklarınızı, elektrikli ve elektronik ekipman atıklarının geri dönüşümü için devlet veya yerel makamlar tarafından belirlenmiş bir toplama noktasına teslim ederek insan sağlığını ve çevreyi korumanız gerekir. Doğru imha ve geri dönüşüm, çevre ve insan sağlığı üzerindeki olası olumsuz sonuçları önlemeye yardımcı olur. Söz konusu toplama noktaları ve bu tür toplama noktalarının koşul ve şartları ile ilgili daha fazla bilgi için lütfen kurulumcuya veya yerel makamlara başvurun.

EU Uygunluk Beyanı

CE Beijing Xiaomi Electronics Co., Ltd. olarak işbu belge ile bu ekipmanın geçerli Direktiflere, Avrupa Normlarına ve değişikliklere uygun olduğunu beyan ederiz. AB uygunluk beyanının tam metnine şu adresten ulaşılabilir:
http://www.mi.com/global/service/support/declaration.html

Polish

Opis przycisków

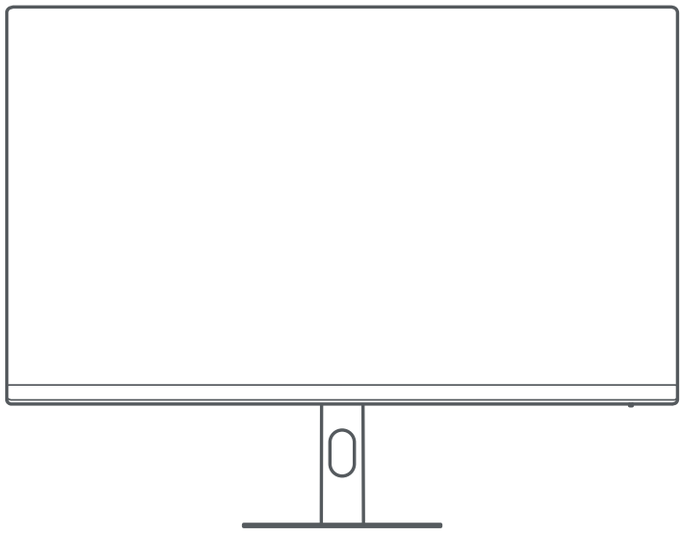

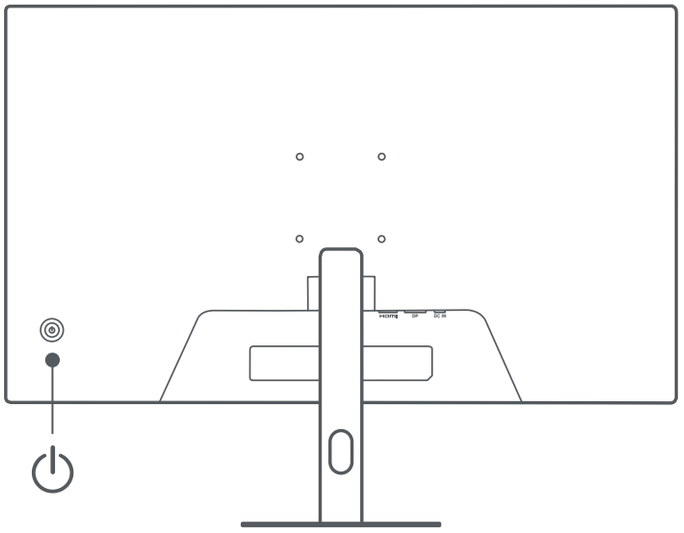

Model: P27FDA-RAGL	Maksymalna częstotliwość odświeżania HDMI: 144 Hz
Moc pobierana: 12,0 V ⎓ 2,0 A	Domyślna częstotliwość odświeżania: 60 Hz
Moc znamionowa *: Maks. 24,0 W	Maksymalna częstotliwość odświeżania DP: 144 Hz
Wielkość ekranu: 27''	Przechył: Od -5° do +15°
Współczynnik proporcji: 16:9	Temperatura przechowywania: od -20° C do 60° C
Maksymalna rozdzielczość: 1920 × 1080	Temperatura eksploatacji: Od 0° C do 40° C
Zalecana rozdzielczość: 1920 × 1080	Wilgotność robocza: 20–80% wilgotności

Dane techniczne zewnętrznego zasilacza AC
Identyfikator modelu: AD-0241200200EU-2
Napięcie wejściowe: 100-240 V CA
Częstotliwość wejściowa AC: 50/60 Hz
Napięcie wyjściowe: 12,0 V CC
Prąd wyjściowy: 2,0 A
Moc wyjściowa: 24,0 W
Producent: Shenzhen AMC Technology Co., Ltd.

* Moc zasilacza nie jest wliczona.

* Tabliczka znamionowa produktu znajduje się na pokrywie tylnej monitora.

Opis przycisków funkcyjnych		
Działanie przycisków	Rezultat	
	Kiedy menu nie jest wyświetlane na monitorze.	Kiedy menu główne jest wyświetlane na monitorze.
Naciśnij krótko w prawo.	Wejście do głównego menu.	Wpisz / wybierz.
Naciśnij krótko w górę / w dół.	Wyświetl pasek jasności / głośności.	Przełączanie wartości regulacji w menu.
Naciśnij krótko w lewo.	Otwarcie listy przełączania źródła sygnału.	Powrót.
Naciśnij krótko pośrodku.	Włączyć monitor / Otwórz menu skrótów.	Wpisz / wybierz.
Naciśnij i przytrzymaj przez 3 sekundy.	Wyłączenie.	

Montaż ścienny

- Metody montażu i środki ostrożności można znaleźć w instrukcji instalacji zakupionego uchwytu ściennego.
- Uchwyt ścienny należy zakupić osobno.
- Wskazówka: ten produkt jest zgodny z uchwytami ściennymi o rozmieszczeniu otworów 75 × 75 mm.
- Śruby użyte do zamocowania uchwytu ściennego muszą spełniać następujące wymagania: Liczba: 4; Gwint: M4, Długość: 8 mm.
- Monitor należy położyć płasko, tyłem do góry. Naciśnij palcem zacisk sprężynowy łączący podstawę z monitorem i zdejmij podstawę.
- Uwaga: podczas zdejmowania podstawy należy uważać, aby nie przytrzasnąć palca zaciskiem sprężynowym.
- Postępuj zgodnie z instrukcją obsługi uchwytu ściennego i zamontuj uchwyt ścienny na śrubach wbudowanych w tylną część obudowy.

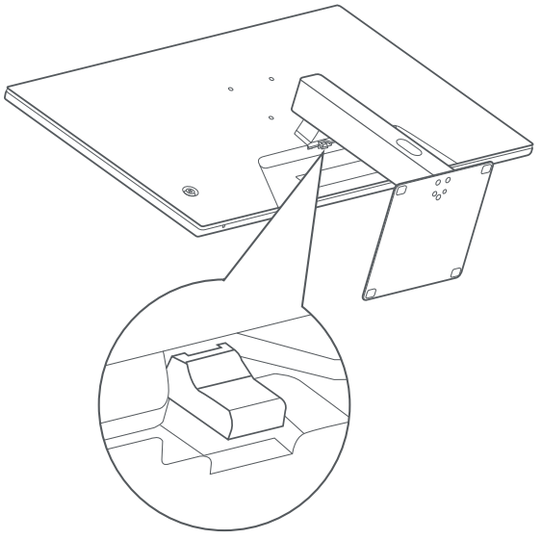

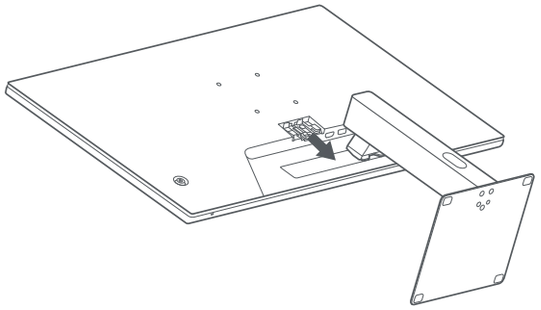

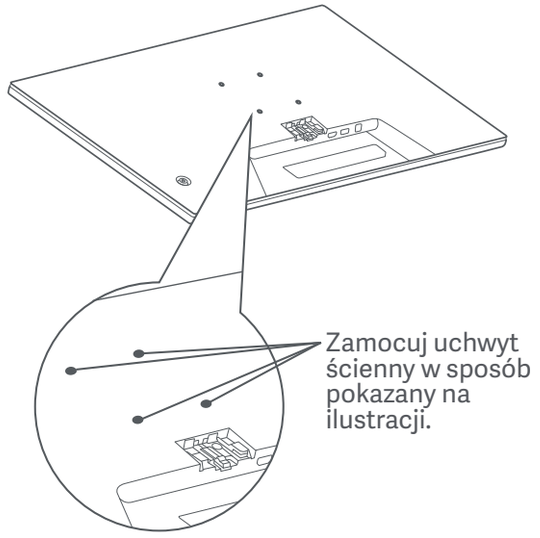

Rozwiązywanie problemów		
Problem	**Prawdopodobna przyczyna**	**Rozwiązania**
Nie można wyłączyć.	Brak zasilania.	Upewnij się, że zasilacz jest właściwie podłączony.
Obraz zbyt ciemny.	Jasność / kontrast nie są ustawione poprawnie.	Ustawić jasność i kontrast.
Obraz drży lub faluje.	Zakłócenia.	Trzymać monitor z dala od urządzeń elektronicznych, które mogą powodować zakłócenia elektryczne.
Brak obrazu na ekranie.	Brak sygnału,nastąpiło przejście w tryb uśpienia.	Włączyć komputer. Sprawdzić, czy karta graficzna komputera działa prawidłowo. Sprawdzić, czy przewód jest właściwie podłączony.
Monitor pokazuje, że bieżąca rozdzielczość nie jest obsługiwana.	Rozdzielczość jest nieprawidłowa.	Należy stosować określone zalecane ustawienia rozdzielczości.

Środki ostrożności

- Nie należy używać tego monitora w wilgotnych pomieszczeniach, takich jak łazienki, kuchnie, piwnice lub w pobliżu basenów.
- Monitor powinien być umieszczony na stabilnej powierzchni. Upadek lub przewrócenie się monitora może spowodować obrażenia ciała lub uszkodzenie monitora.
- Monitor powinien być przechowywany i używany w chłodnym, suchym i wentylowanym miejscu. Należy go trzymać z dala od promieniowania i źródeł ciepła.
- Nie zakrywać ani nie blokować otworów wentylacyjnych, odprowadzających ciepło, znajdujących się z tyłu monitora. Nie należy umieszczać monitora na łóżku, sofie, kocu itp.
- Zakres napięcia roboczego jest podany na etykiecie z tyłu monitora. Przy braku pewności jakie jest napięcie zasilające, należy się skontaktować z dystrybutorem monitorów lub lokalnym zakładem energetycznym.
- Jeśli monitor nie będzie używamy przez dłuższy czas, należy go odłączyć od gniazda elektrycznego, aby zapobiec ewentualnym uszkodzeniom spowodowanym przepięciami lub uderzeniami pioruna.
- Nie należy przeciążać gniazdek elektrycznych, ponieważ może to spowodować pożar lub porażenie prądem.
- Nie podejmować prób samodzielnego demontażu lub naprawy monitora, aby uniknąć ryzyka porażenia prądem elektrycznym. Jeśli monitor nie działa prawidłowo, prosimy o kontakt z naszym działem obsługi posprzedażnej w celu uzyskania pomocy.
- Nie należy nadmiernie ciągnąć, skręcać ani zginać przewodu zasilającego.
- Wtyczka zasilania służy do odłączania urządzenia od gniazdka. Wokół wtyczki zasilania nie należy umieszczać żadnych luźnych przedmiotów, aby zapewnić łatwe podłączanie i odłączanie.
- W przypadku urządzeń z wtyczką gniazdko wyjściowe powinno być łatwo dostępne.
- Uwaga: podczas regulacji kąta nachylenia monitora zaleca się podpieranie podstawy jedną ręką i regulację monitora drugą ręką. Monitor może się łatwo przewrócić, jeśli jego pozycja będzie regulowana tylko jedną ręką.
- Instrukcje obsługi pięciokierunkowego przycisku i stan diod mogą się różnić w zależności od aktualizacji oprogramowania. Proszę kierować się rzeczywistym wyświetlaczem.

Zdrowie oczu

Aby uniknąć nadwerężenia wzroku lub bólu szyi, ramion, łokci i barków spowodowanych długotrwałym użytkowaniem komputera, należy postępować zgodnie z poniższymi sugestiami:

- Monitor należy ustawiać w odległości ok. 50–70 cm od oczu.
- Aby zmniejszyć zmęczenie oczu podczas patrzenia na monitor, należy często mrugać.
- Po korzystaniu z monitora przez dwie godziny zapewnić swoim oczom 20-minutową przerwę.
- Przenieść wzrok z monitora i patrzeć w dal przez co najmniej 20 sekund.
- Rozciągać ciało, aby zmniejszyć napięcie szyi, ramion, pleców i barków.

Opis trybu niskiego natężenia niebieskiego światła

W ostatnich latach coraz większą uwagę zwracają uszkodzenia wzroku spowodowane przez niebieskie światło. Ogólnie rzecz biorąc, długość fali niebieskiego światła wynosi 400–480 nm, a długość fali szkodliwego niebieskiego światła wynosi 415–455 nm. Ten monitor ma funkcję, która pomaga zmniejszyć ekspozycję na emisję niebieskiego światła. Tryb niskiego natężenia niebieskiego światła można włączyć w menu ustawień.

Informacje dotyczące utylizacji i recyklingu WEEE



Wszystkie produkty oznaczone tym symbolem są uznane za odpady sprzętu elektrycznego i elektronicznego (WEEE zgodnie z Dyrektywą 2012/19/UE) i nie mogą być wyrzucane po zakończeniu okresu użytkowania wraz z innymi odpadami. W celu ochrony zdrowia ludzi oraz środowiska naturalnego należy przekazać zużyty sprzęt do wyznaczonego punktu utylizacji wyznaczonego przez instytucje rządowe lub lokalne. Prawidłowe usunięcie zużytego produktu pomaga w zapobieganiu potencjalnym negatywnym skutkom oddziaływania na środowisko naturalne i zdrowie ludzi. Więcej informacji można uzyskać w urzędzie lokalnym lub od instalatora.

Deklaracja zgodności UE

CE

Niniejszym firma Beijing Xiaomi Electronics Co., Ltd. deklaruje zgodność produktu z wymogami odpowiednich dyrektyw oraz norm europejskich wraz ze zmianami. Pełny tekst deklaracji zgodności UE jest dostępny na następującej stronie internetowej:
http://www.mi.com/global/service/support/declaration.html

Beschrijving van de knoppen

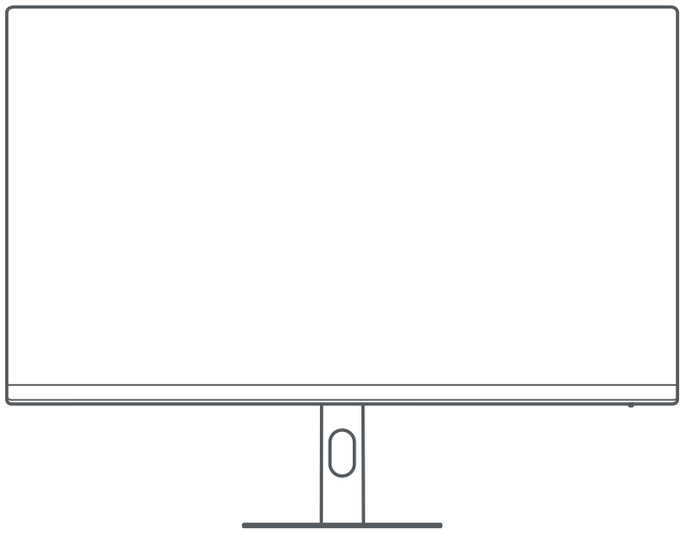

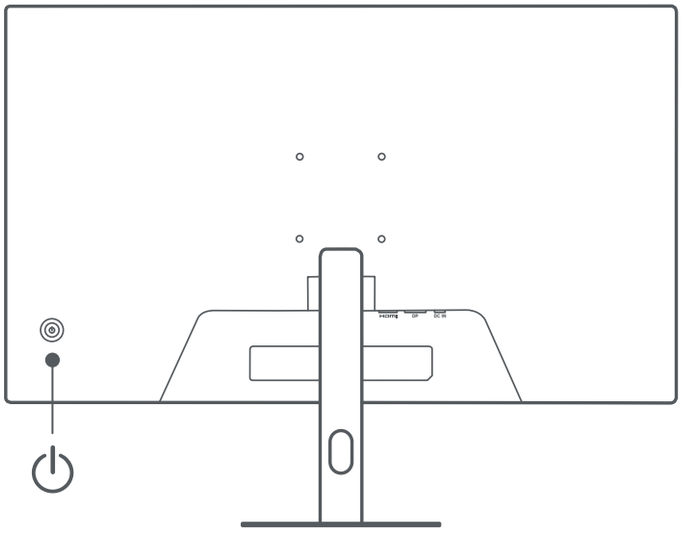

Model: P27FDA-RAGL	Maximale verversingssnelheid HDMI: 144 Hz
Stroomingang: 12,0 V ⎓ 2,0 A	Standaard vernieuwingsfrequentie: 60 Hz
Nominaal vermogen *: 24,0 W Max.	Maximale verversingssnelheid DP: 144 Hz
Schermgroott: 27”	Kantelen: -5° tot +15°
Beeldverhouding: 16:9	Opslagtemperatuur: -20 tot 60 ° C
Maximale resolutie: 1920 × 1080	Bedrijfstemperatuur: 0 ° C tot 40 ° C
Aanbevolen resolutie: 1920 × 1080	Bedrijfsvochtigheid: 20%-80% RH

Specificaties externe AC-adapter
Modelidentificatie: AD-0241200200EU-2
Ingangsspanning: 100-240 V CA
AC-ingangfrequentie: 50/60 Hz
Uitgangsspanning: 12,0 V CC
Uitgangsstroom: 2,0 A
Uitgangsvermogen: 24,0 W
Fabrikant: Shenzhen AMC Technology Co., Ltd.

* Het voeding van de voedingsadapter is niet inbegrepen.
* Het naamplaatje van het product bevindt zich aan de achterkant van de monitor.

Beschrijving van de functieknoppen		
Bediening van de knoppen	Resultaat	
	Als het menu niet op de monitor wordt weergegeven.	Als het hoofdmenu op de monitor wordt weergegeven.
Kort naar rechts drukken.	Hoofdmenu openen.	Invoeren / selecteren.
Kort omhoog / omlaag drukken.	Toegang tot helderheid / volumebalk.	Waarden aanpassen door van menu te wisselen.
Kort naar links drukken.	Lijst voor het schakelen tussen signaalbronnen openen.	Terugkeren.
Kort drukken op het midden.	Schakel de monitor in / Open het snelmenu.	Invoeren / selecteren.
Gedurende 3 seconden ingedrukt houden.	Uitschakelen.	

Wandbevestiging

- Raadpleeg de installatiehandleiding van de wandbevestiging die u hebt aangeschaft voor montagemethoden en voorzorgsmaatregelen.
- De wandbevestiging moet afzonderlijk worden aangeschaft.
- Tip: Dit product is compatibel met wandbevestigingen met een afstand tussen de gaten van 75 × 75 mm.
- De bouten waarmee de wandbevestiging wordt gemonteerd, moeten aan de volgende vereisten voldoen: Aantal: 4; schroefdraad: M4; lengte: 8 mm.
- Leg de monitor plat neer met de achterzijde naar boven gericht. Druk met uw vinger op de veerklem waarmee de voet aan de monitor is bevestigd en verwijder de voet.
- Let op: Zorg er bij het verwijderen van de voet voor dat uw vinger niet vast komt te zitten in de veerklem.
- Volg de gebruikershandleiding van de wandbevestiging en monteer deze met de bouten die in de achterzijde van de behuizing zijn ingebouwd.

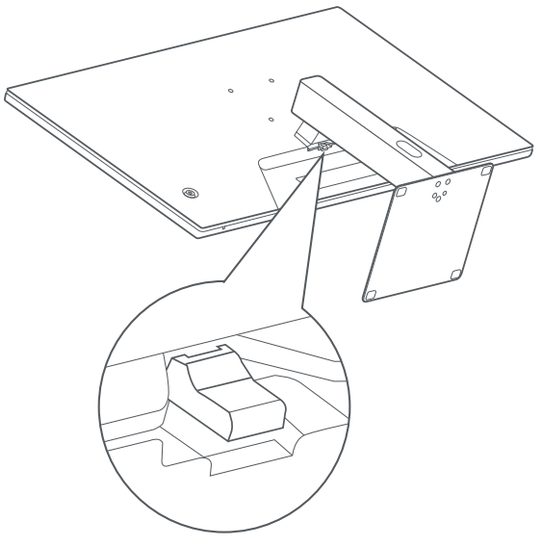

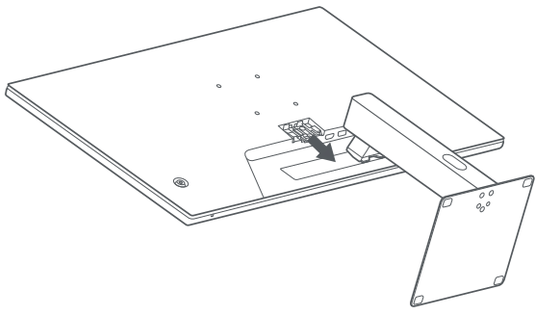

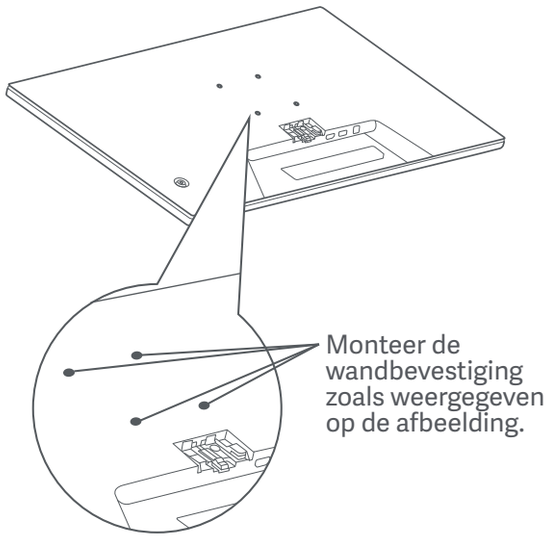

Problemen oplossen		
Probleem	**Mogelijke oorzaken**	**Oplossingen**
Kan niet ingeschakeld worden.	Geen stroom.	Zorg ervoor dat de voedingsadapter goed is aangesloten.
Het beeld is donker.	Helderheid / contrast niet correct aangepast.	Pas de helderheid en het contrast aan.
Het beeld is schokkerig of gegolfd.	Storing.	Houd de monitor uit de buurt van elektronische apparaten die elektrische storing kunnen veroorzaken.
Geen beeld op het scherm.	Geen signaal, gaat in slaapstand.	Schakel de computer in. Controleer of de grafische kaart van de computer correct werkt. Zorg ervoor dat de kabel goed is aangesloten.
De monitor geeft aan dat de huidige resolutie niet wordt ondersteund.	De resolutie is onjuist.	Gebruik de aanbevolen resolutie-instellingen.

Voorzorgsmaatregelen

- Gebruik deze monitor niet in een vochtige omgeving zoals in badkamers, keukens, kelders of in de buurt van zwembaden.
- Zorg dat de monitor op een stabiele ondergrond wordt geplaatst. Als de monitor omvalt of omgegooid wordt, kan persoonlijk letsel of materiële schade aan de monitor ontstaan.
- Bewaar en gebruik de monitor in een koele, droge, geventileerde ruimte. Houd de monitor uit de buurt van stralings- en warmtebronnen.
- De ventilatieopeningen voor de warmteafvoer aan de achterkant van de monitor niet afdekken of blokkeren. Plaats de monitor niet op een bed, bank, deken, enz.
- Het spanningsbereik van de monitor is aangegeven op een label op de achterkant van de monitor. Als u niet zeker bent van de spanning op uw stroomnet, neem dan contact op met de distributeur van uw monitor of het lokale energiebed rijf.
- Als u de monitor langere tijd niet gebruikt, neem de stekker dan uit het stopcontact om mogelijke schade door spanningss toten of blikseminslagen te voorkomen.
- Vermijd overbelasting van stopcontacten om brand of een elektrische schok te voorkomen.
- De monitor niet zelf demonteren of repareren, om het risico op een elektrische schok te vermijden. Als de monitor niet correct functioneert, neem dan contact op met onze after-sales serviceafdelingvoor hulp.
- Trek niet te hard aan het snoer en verdraai of buig deze niet te veel.
- Door de stekker uit het stopcontact te trekken, kunt u de apparatuur loskoppelen van het elektriciteitsnet. Plaats geen losse voorwerpen rond de stekker, zodat deze gemakkelijk kan worden aangesloten of losgekoppeld.
- Voor inplugbare apparaten moet de uitgang gemakkelijk toegankelijk zijn.
- Let op: Bij het aanpassen van de kantelhoek van de monitor wordt aanbevolen om de voet met één hand te ondersteunen en de monitor met de andere hand te verstellen. De monitor kan gemakkelijk omvallen als u deze met slechts één hand verstelt.
- De bedieningsinstructies van de vijfrichtingsknop en de status van de indicatielampjes kunnen verschillen per software-update. Raadpleeg de werkelijke weergave.

Ooggezondheid

Volg de onderstaande suggesties om oogvermoeidheid en pijn aan de nek, arm, elleboog en schouder als gevolg van langdurig computergebruik te voorkomen:

- Plaats de monitor op 50 tot 70 cm van uw ogen.
- Knipper regelmatig met de ogen om oogvermoeidheid te verlichten wanneer u naar de monitor kijkt.
- Geef uw ogen 20 minuten rust nadat u de monitor twee uur hebt gebruikt.
- Kijk minimaal 20 seconden weg van de monitor en naar iets dat op enige afstand ligt.
- Strek uw lichaam om spanning in de nek, armen, rug en schouders te verlichten.

Beschrijving Low Blue Light

De afgelopen jaren gaat er steeds meer aandacht uit naar oogletsel dat door blauw licht wordt veroorzaakt. Blauw licht heeft een golflengte van 400 tot 480 nm en schadelijk blauw licht heeft een golflengte van 415 tot 455 nm. Deze monitor heeft een functie om de blootstelling aan dit blauwe licht te verminderen. U kunt de Low Blue Light-modus inschakelen via het instellingenmenu.

Informatie over recycling en verwijdering van AEEA



Alle producten met dit symbool behoren tot afgedankte elektrische en elektronische apparatuur (AEEA zoals in Richtlijn 2012/19/EU) en mogen niet worden vermengd met ongesorteerd huishoudelijk afval. In plaats daarvan moet u de volksgezondheid en het milieu beschermen door uw afgedankte apparatuur in te leveren bij een van de aangewezen inzamelpunten voor de recycling van afgedankte elektrische en elektronische apparatuur, ingericht door de overheid of plaatselijke autoriteiten. Correcte verwijdering en recycling zal mogelijk negatieve gevolgen voor het milieu en de algemene gezondheid helpen voorkomen. Neem contact op met de installateur of uw plaatselijke autoriteiten voor meer informatie over de locaties en de voorwaarden van deze inzamelpunten.

EU-conformiteitsverklaring



Wij Beijing Xiaomi Electronics Co., Ltd. verklaren hierbij dat dit apparaat voldoet aan de toepasselijke richtlijnen en Europese normen en wijzigingen. De volledige tekst van de EU-conformiteitsverklaring is beschikbaar op het volgende internetadres: http://www.mi.com/global/service/support/declaration.html

Deskripsi Tombol

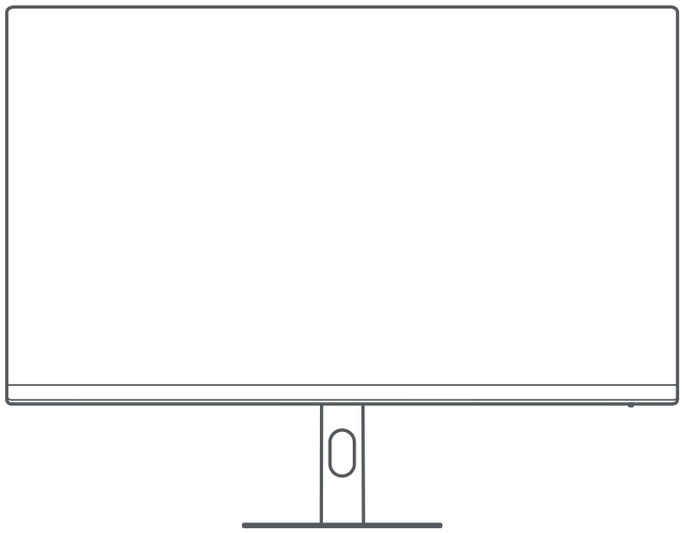

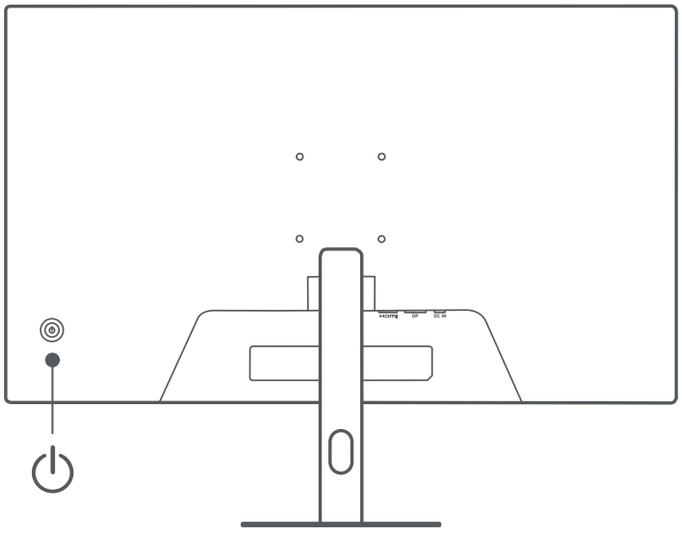

Model: P27FDA-RAGL	Refresh Rate Maksimum HDMI: 144 Hz
Daya Masuk: 12,0 V ⎓ 2,0 A	Frekuensi Refresh Default: 60 Hz
Nilai Daya *: 24,0 W Maks.	Refresh Rate Maksimum DP: 144 Hz
Ukuran Layar: 27”	Kemiringan: -5° hingga +15°
Rasio Aspek: 16:9	Suhu Penyimpanan: -20° hingga 60° C
Resolusi Maksimum: 1920 × 1080	Suhu Operasi: 0° C sampai 40° C
Resolusi yang Direkomendasikan: 1920 × 1080	Kelembapan Operasi: 20%–80% RH

Spesifikasi Adaptor Daya AC Eksternal
Pengidentifikasi model: AD-0241200200EU-2
Tegangan Input: 100-240 V CA
Frekuensi AC Input: 50/60 Hz
Tegangan Output: 12,0 V CC
Arus Output: 2,0 A
Daya Keluar: 24,0 W
Produsen: Shenzhen AMC Technology Co., Ltd.

* Daya dari adaptor daya tidak disertakan.
* Pelat nama produk ada pada penutup belakang monitor.

Deskripsi Tombol Fungsi		
Pengoperasian Tombol	Hasil	
	Jika menu tidak ditampilkan di monitor.	Jika menu utama ditampilkan pada monitor.
Tekan sebentar ke arah kanan.	Masuk ke menu utama.	Masuk / pilih.
Tekan sebentar ke arah atas / bawah.	Akses bilah kecerahan / volume.	Ubah nilai penyetel menu.
Tekan sebentar ke arah kiri.	Buka daftar pengalihan sumber sinyal.	Kembali.
Tekan sebentar di bagian tengah.	Nyalakan monitor / Buka menu pintasan.	Masuk / pilih.
Tekan dan tahan selama 3 detik.	Mematikan.	

Pemasangan di dinding

- Untuk metode pemasangan dan tindakan pencegahan, silakan lihat panduan pemasangan dudukan dinding yang Anda beli.
- Dudukan dinding harus dibeli secara terpisah.
- Kiat: Produk ini kompatibel dengan dudukan dinding yang memiliki jarak lubang 75 × 75 mm.
- Baut yang digunakan untuk mengencangkan dudukan dinding harus memenuhi persyaratan berikut: Jumlah: 4; Ulir: M4; Panjang: 8 mm.
- Letakkan monitor secara mendatar dengan bagian belakang menghadap ke atas. Gunakan jari Anda untuk menekan klip pegas yang menyambungkan alas ke monitor, lalu lepaskan alas.
- Catatan: Saat melepas alas, berhati-hatilah agar jari Anda tidak terjepit klip pegas.
- Ikuti panduan pengguna dudukan dinding dan pasang dudukan dinding pada baut yang terpasang di bagian belakang housing.

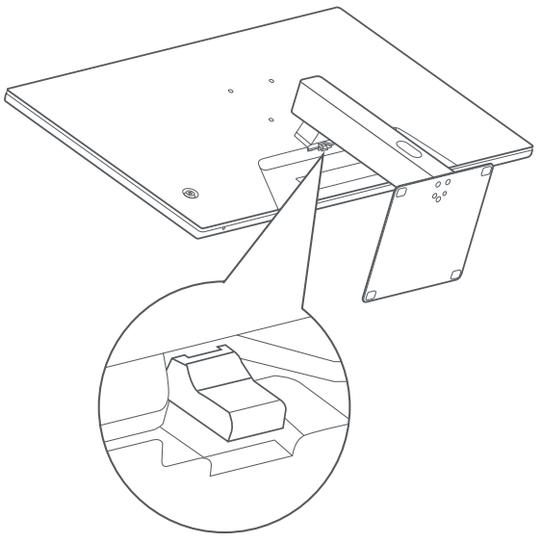

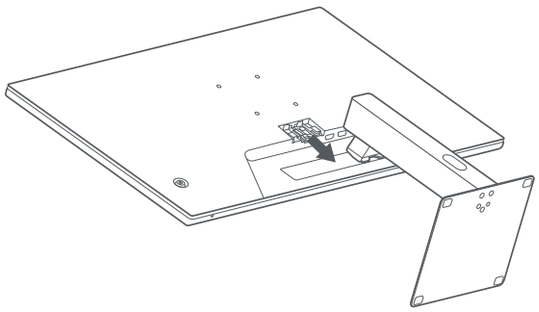

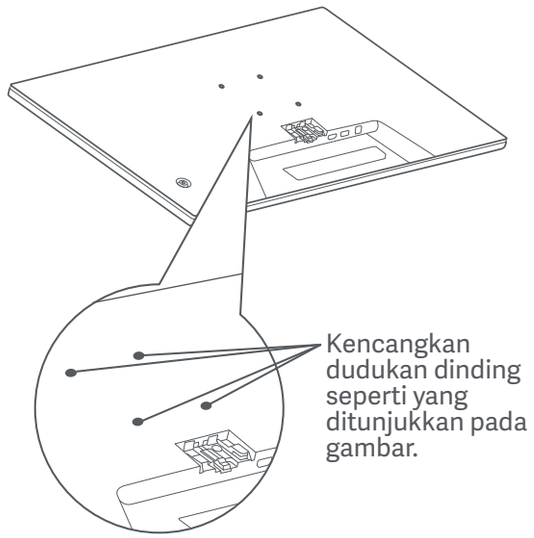

Pemecahan Masalah		
Masalah	**Kemungkinan Penyebab**	**Solusi**
Tidak dapat dinyalakan.	Tidak ada daya.	Pastikan adaptor daya terpasang dengan benar.
Gambar terlihat gelap.	Kecerahan / Kontras tidak diatur dengan benar.	Atur kecerahan dan kontras.
Gambar goyang atau memiliki riak.	Gangguan.	Jauhkan monitor dari perangkat elektronik yang dapat menyebabkan gangguan listrik.
Layar tidak menampilkan gambar.	Tidak ada sinyal,memasuki mode tidur.	Nyalakan komputer. Pastikan kartu grafis komputer berfungsi dengan benar. Pastikan kabel tercolok dengan benar.
Monitor menampilkan bahwa resolusi saat ini tidak didukung.	Resolusi salah.	Gunakan setelan resolusi yang disarankan dan ditentukan.

Tindakan Pencegahan

- Jangan gunakan monitor ini di lingkungan yang basah atau lembap seperti kamar mandi, dapur, ruang bawah tanah, atau di dekat kolam renang.
- Pastikan monitor diletakkan di atas permukaan yang stabil. Jika monitor jatuh atau terbentur jatuh, hal tersebut dapat menyebabkan cedera diri atau kerusakan pada monitor.
- Simpan dan gunakan monitor di tempat yang sejuk, kering, dan berventilasi. Jauhkan monitor dari sumber radiasi dan panas.
- Jangan tutupi atau halangi ventilasi pembuangan panas di bagian belakang monitor. Jangan letakkan monitor di atas tempat tidur, sofa, selimut, dll.
- Kisaran tegangan pengoperasian monitor ditunjukkan pada label di bagian belakang monitor. Jika Anda tidak yakin berapa tegangan catu daya Anda, harap hubungi distributor monitor atau perusahaan listrik setempat.
- Jika Anda tidak berencana menggunakan monitor dalam jangka waktu lama, lepaskan dari stopkontak untuk mencegah kemungkinan kerusakan akibat lonjakan arus listrik atau sambaran petir.
- Jangan bebani stopkontak secara berlebihan karena dapat menyebabkan kebakaran atau sengatan listrik.
- Jangan coba membongkar atau memperbaiki monitor sendiri untuk menghindari risiko sengatan listrik. Jika monitor tidak berfungsi dengan benar, harap hubungi departemen layanan purna jual kami untuk mendapatkan bantuan.
- Jangan tarik, pelintir, atau tekuk kabel daya secara berlebihan.
- Steker daya digunakan untuk melepaskan peralatan dari sumber listrik. Jangan letakkan benda-benda yang mudah lepas di sekitar steker daya agar mudah dipasang atau dicabut.
- Untuk perangkat yang dapat dicolokkan, soket output harus mudah diakses.
- Catatan: Ketika menyetel sudut kemiringan monitor, Anda disarankan untuk menyangga dudukan dengan satu tangan dan menyesuaikan monitor dengan tangan lainnya. Monitor bisa terjatuh jika disetel hanya dengan satu tangan.
- Petunjuk operasi tombol lima arah dan status lampu indikator dapat berbeda sesuai pembaruan perangkat lunak. Harap merujuk ke tampilan aktual.

Kesehatan Mata

Untuk menghindari kelelahan mata, sakit leher, lengan, siku, dan bahu yang disebabkan oleh penggunaan komputer dalam waktu lama, ikuti saran yang tertera di bawah ini:

- Jaga jarak monitor 20–28 inci (sekitar 50–70 cm) dari mata Anda.
- Berkedip lebih sering untuk menghilangkan rasa lelah pada mata saat menatap monitor.
- Istirahatkan mata Anda selama 20 menit setelah menggunakan monitor selama dua jam.
- Alihkan pandangan Anda dari monitor dan lihat sesuatu pada jarak tertentu setidaknya selama 20 detik.
- Regangkan tubuh Anda untuk membantu meredakan ketegangan pada leher, lengan, punggung, dan bahu.

Deskripsi Cahaya Biru Rendah

Dalam beberapa tahun terakhir, kerusakan mata akibat cahaya biru telah mendapatkan semakin banyak perhatian. Secara umum, panjang gelombang cahaya biru adalah 400–480 nm dan panjang gelombang cahaya biru yang berbahaya adalah 415–455 nm. Monitor ini memiliki fungsi untuk membantu mengurangi paparan Anda terhadap pancaran cahaya biru. Anda dapat mengaktifkan mode cahaya biru rendah melalui menu setelan.

Informasi Pembuangan dan Daur Ulang WEEE



Semua produk yang disertai simbol ini adalah limbah peralatan elektrik dan elektronik (WEEE sesuai arahan 2012/19/EU) sehingga tidak boleh dicampur dengan limbah rumah tangga yang tidak disortir. Oleh karena itu, Anda harus melindungi kesehatan manusia dan lingkungan dengan menyerahkan limbah peralatan Anda ke titik pengumpulan yang ditunjuk untuk daur ulang limbah peralatan elektrik dan elektronik, ditentukan oleh pemerintah atau otoritas setempat. Proses pembuangan dan daur ulang yang benar akan membantu mencegah potensi konsekuensi negatif terhadap kesehatan manusia dan lingkungan. Hubungi pemasang atau otoritas setempat untuk mendapatkan informasi lebih lanjut tentang lokasi serta syarat dan ketentuan titik pengumpulan tersebut.

Deklarasi Kesesuaian Uni Eropa



Kami, Beijing Xiaomi Electronics Co., Ltd., dengan ini menyatakan bahwa peralatan ini mematuhi Arahan dan Norma Eropa yang berlaku, beserta amendemennya. Berikut adalah teks lengkap deklarasi kesesuaian Uni Eropa yang tersedia di alamat internet berikut:
http://www.mi.com/global/service/support/declaration.html

Descrição dos botões

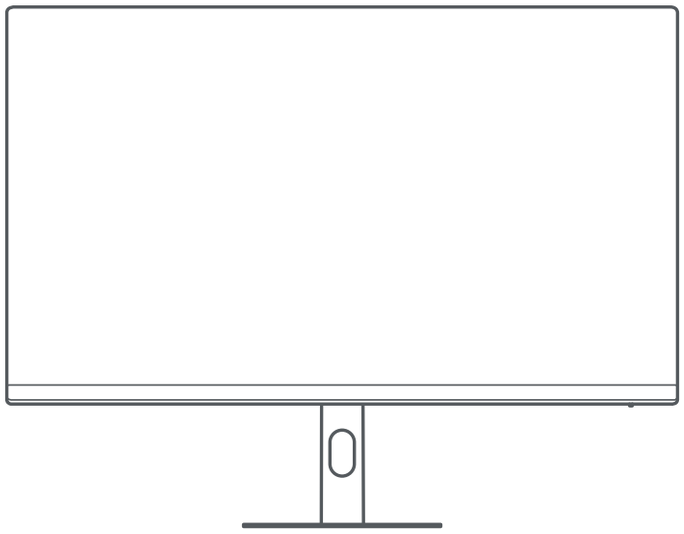

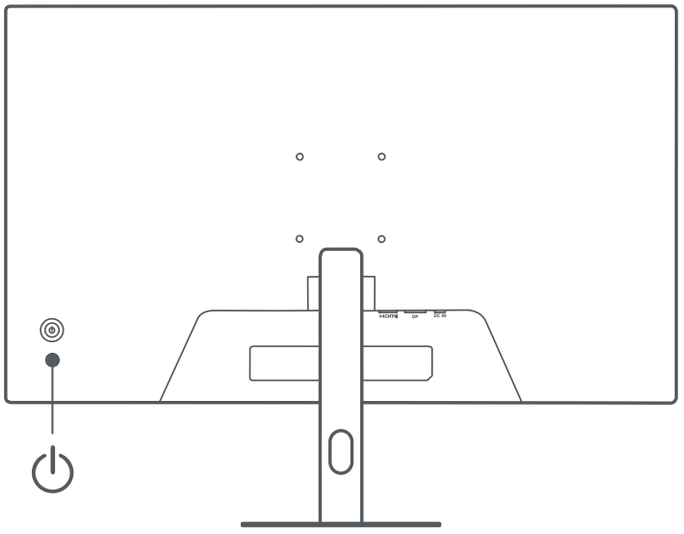

Modelo: P27FDA-RAGL	Taxa de atualização máxima de HDMI: 144 Hz
Entrada de energia: 12,0 V ⎓ 2,0 A	Taxa de atualização padrão: 60 Hz
Energia nominal *: no máx., 24,0 W	Taxa de atualização máxima de DP: 144 Hz
Tamanho do ecrã: 27”	Inclinação: -5° a +15°
Proporção: 16:9	Temperatura de armazenamento: -20 ° C a 60 ° C
Resolução máxima: 1920 × 1080	Temperatura de funcionamento: 0 ° C a 40 ° C
Resolução recomendada: 1920 × 1080	Humidade de funcionamento: 20% a 80% de HR

Especificações do transformador CA externo
Identificador do modelo: AD-0241200200EU-2
Tensão de entrada: 100-240 V CA
Frequência de entrada de CA: 50/60 Hz
Tensão de saída: 12,0 V DC
Corrente de saída: 2,0 A
Potência de saída: 24,0 W
Fabricante: Shenzhen AMC Technology Co., Ltd.

* A potência do transformador não está incluída.

* A placa de identificação do produto encontra-se na tampa traseira do monitor.

Descrição do botão de função		
Funcionamento do botões	Resultado	
	Quando o menu não é exibido no monitor.	Quando o menu principal é exibido no monitor.
Premir brevemente para a direita.	Acede ao menu principal.	Introduz / seleciona.
Premir brevemente para cima / baixo.	Acessar a barra de brilho / volume.	Menu de ajuste de valores.
Premir brevemente para a esquerda.	Abre a lista de troca da fonte de sinal.	Voltar.
Premir brevemente no centro.	Ligar o monitor / Abra o menu de atalho.	Introduz / seleciona.
Premir continuamente durante 3 segundos.	Desativação.	

Montagem na parede

- Para conhecer os métodos de instalação e precauções, consulte o guia de instalação do suporte de montagem em parede que adquiriu.
- O suporte de montagem em parede tem de ser adquirido em separado.
- Sugestão: este produto é compatível com suportes de montagem em parede que tenham um espaçamento entre orifícios de 75 × 75 mm.
- Os parafusos utilizados para fixar o suporte de montagem em parede têm de cumprir os seguintes requisitos: Quantidade: 4; Rosca: M4; Comprimento: 8 mm.
- Deite o monitor, com a parte de trás virada para cima. Com o dedo, prima a mola que une a base ao monitor e remova a base.
- Nota: ao remover a base, tenha cuidado para não entalar o dedo na mola.
- Siga o manual do utilizador do suporte de montagem em parede e coloque o suporte nos orifícios integrados na parte de trás da estrutura.

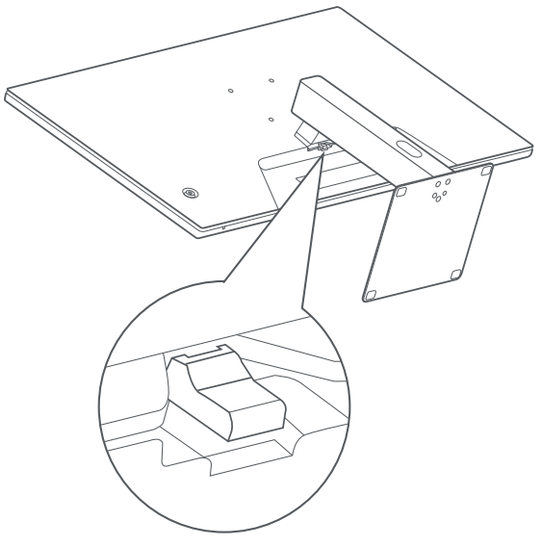

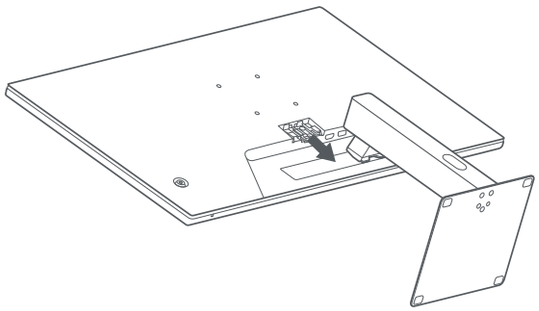

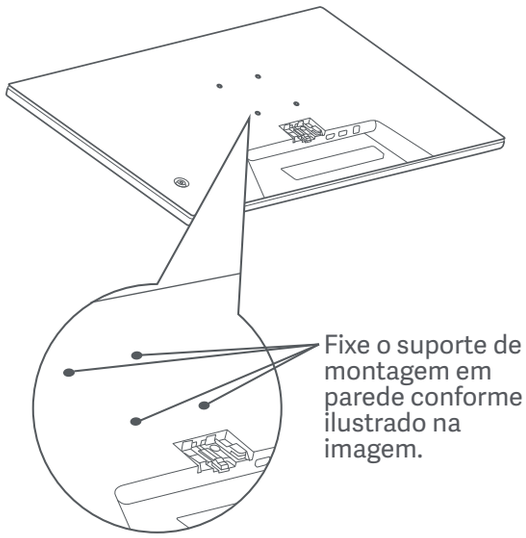

Resolução de problemas		
Problema	**Causa provável**	**Soluções**
Incapaz de ligar.	Falta de energia.	Certifique-se de que o transformador está corretamente ligado à corrente.
A imagem está escura.	Brilho / Contraste ajustados incorretamente.	Ajuste o brilho e o contraste.
A imagem está trémula ou com oscilações.	Interferência.	JMantenha o monitor afastado de dispositivos eletrónicos que possam provocar interferência elétrica.
Nenhuma imagem no ecrã.	Sem sinal; a entrar no modo de suspensão.	Ligue o computador. Certifique-se de que a placa gráfica do computador está a funcionar corretamente. Certifique-se de que o cabo está corretamente ligado.
O monitor indica que a resolução atual não é suportada.	A resolução está incorreta.	Utilize as definições de resolução específicas recomendadas.

Precauções

- Não utilize este monitor em ambientes húmidos, como casas de banho, cozinhas, caves ou perto de piscinas.
- Certifique-se de que o monitor está colocado numa superfície estável. Se o monitor cair ou for derrubado pode provocar lesões pessoais, bem como danos no monitor.
- Armazene e utilize o monitor num ambiente fresco, seco e ventilado. Mantenha o monitor afastado de fontes de radiação e de calor.
- Não cubra nem bloqueie os ventiladores de dissipação de calor situados na parte traseira do monitor. Não coloque o monitor na cama, no sofá, num cobertor, etc.
- O intervalo de tensão de funcionamento do monitor está indicada numa etiqueta situada na parte traseira do mesmo. Caso tenha dúvidas sobre a tensão da sua fonte de alimentação, contacte o distribuidor do monitor ou a empresa de energia local.
- Sempre que não utilizar o monitor durante um longo período de tempo, desligue-o da corrente elétrica de modo a evitar danos associados às oscilações de energia ou a descargas elétricas.
- A sobrecarga das correntes elétricas pode provocar um incêndio ou choques elétricos.
- Não tente desmontar ou reparar o monitor sozinho para evitar o risco de choque elétrico. Se o monitor não estiver a funcionar corretamente, contacte o serviço pós-venda para obter assistência.
- Não puxe, torça nem dobre excessivamente o cabo de alimentação.
- A ficha de alimentação é uma forma de desligar o equipamento da corrente elétrica. Não se deve colocar objetos soltos à volta da ficha de alimentação, para que esta possa ser facilmente ligada ou desligada.
- No caso de dispositivos ligados à corrente elétrica, a tomada deve ser facilmente acessível.
- Nota: ao ajustar o ângulo de inclinação do monitor, recomenda-se que segure a base com uma mão e ajuste o monitor com a outra. O monitor pode cair facilmente se o ajustar com apenas uma mão.
- As instruções de operação do botão de cinco direções e o estado do indicador podem variar com atualizações de software. Consulte a exibição real.

Saúde ocular

Para evitar a fadiga ocular ou dores no pescoço, braço, cotovelo e ombro causadas pela utilização do computador durante muito tempo, siga as sugestões indicadas abaixo:

- Mantenha o monitor a uma distância de aprox. 50-70 cm (20–28 polegadas) dos seus olhos.
- Pestaneje com mais frequência para aliviar a fadiga ocular enquanto olha para o monitor
- Dê aos seus olhos uma pausa de 20 minutos depois de utilizar o monitor durante duas horas
- Afaste os olhos do monitor e olhe para algo a uma certa distância durante, pelo menos, 20 segundos.
- Alongue o seu corpo para ajudar a aliviar a tensão no pescoço, braços, costas e ombros.

Descrição da luz azul baixa

Nos últimos anos, os danos oculares causados pela luz azul têm atraído cada vez mais atenção. Em geral, o comprimento de onda da luz azul é de 400-480 nm e o comprimento de onda da luz azul nociva é de 415-455 nm. Este monitor tem uma função que ajuda a reduzir a exposição à emissão de luz azul. Pode ativar o modo de luz azul baixa através do menu de definições.

Informações sobre a eliminação e reciclagem de REEE



Todos os produtos que ostentam este símbolo são resíduos de equipamentos elétricos e eletrónicos (REEE como na diretiva 2012/19/UE) que não devem ser misturados com resíduos domésticos não triados. Em vez disso, deve proteger a saúde humana e o meio ambiente, entregando os seus resíduos de equipamentos num ponto de recolha designado para a reciclagem de resíduos de equipamentos elétricos e eletrónicos, nomeado pelo governo ou pelas autoridades locais. A eliminação e reciclagem corretas ajudam a evitar potenciais consequências negativas para o meio ambiente e para a saúde humana. Contacte o instalador ou as autoridades locais para obter mais informações sobre a localização, bem como os termos e condições desses pontos de recolha.

Declaração de conformidade da UE



A Beijing Xiaomi Electronics Co., Ltd. declara, pelo presente, que este equipamento está em conformidade com as diretivas e normas europeias aplicáveis, e as respetivas alterações. O texto completo da declaração de conformidade da UE está disponível no seguinte endereço de Internet: http://www.mi.com/global/service/support/declaration.html

الاحتياطات

- لا تستخدم هذه الشاشة في البيئات الرطبة أو المبللة مثل الحمامات أو المطابخ أو الطوابق السفلية أو بالقرب من أحواض السباحة.
- تأكد من وضع الشاشة على سطح ثابت. إذا سقطت الشاشة أو تم إيقاعها، فمن الممكن أن تتسبب في إصابة شخصية أو في حدوث ضرر للشاشة.
- قم بتخزين الشاشة واستخدامها في مكان بارد وجاف ذي تهوية جيدة. أبعد الشاشة عن مصادر الإشعاع والحرارة.
- لا تقم بتغطية فتحات تبديد الحرارة في الجزء الخلفي من الشاشة أو سدها. لا تضع الشاشة على سرير أو أريكة أو بطانية أو غير ذلك.
- يُشار إلى نطاق جهد التشغيل للشاشة على ملصق في الجزء الخلفي من الشاشة. إذا لم تكن متأكدًا من جهد مصدر الطاقة، فيُرجى التواصل مع وكيل توزيع الشاشة أو شركة الطاقة المحلية.
- إذا كنت لا تخطط لاستخدام الشاشة لفترة طويلة، فقم بفصلها من منفذ التيار الكهربائي لتجنب حدوث تلف محتمل من جراء التدفقات المفاجئة للتيار أو الصواعق.
- تجنب تحميل المنافذ الكهربائية بشكل زائد، فقد يتسبب ذلك في نشوب حريق أو حدوث صدمة كهربائية.
- لا تحاول تفكيك الشاشة أو إصلاحها بنفسك لتجنب خطر حدوث صدمة كهربائية. إذا كانت الشاشة لا تعمل بشكل صحيح، فيُرجى التواصل مع قسم خدمة ما بعد البيع لدينا للحصول على المساعدة.
- لا تقم بسحب سلك الطاقة أو طويه أو ثنيه بشكل مفرط.
- إن قابس الطاقة هو وسيلة لفصل المعدات عن التيار الكهربائي. يجب عدم وضع أي أغراض غير ثابتة حول قابس الطاقة للتأكّد من أنه يمكن توصيله أو فصله بسهولة.
- بالنسبة إلى الأجهزة القابلة للتوصيل، يجب أن يكون الوصول إلى مقبس الإخراج سهلاً.
- ملاحظة: عند ضبط زاوية الإمالة للشاشة، يوصى بدعم القاعدة بيد واحدة وضبط الشاشة باليد الأخرى. يمكن أن تنقلب الشاشة بسهولة إذا قمت بتعديلها بيد واحدة فقط.
- قد تختلف تعليمات تشغيل الزر خماسي الاتجاهات وحالة المؤشر مع تحديثات البرنامج. يرجى الرجوع إلى العرض الفعلي.

صحة العين

لتجنب إجهاد العين أو آلام الرقبة أو الذراع أو الكوع أو الكتف الناجم عن استخدام الكمبيوتر لفترة طويلة، يُرجى اتباع الاقتراحات الواردة أدناه:

- ابقِ الشاشة بعيدة مسافة 20–28 بوصة (50–70 سم تقريبًا) من عينيك.
- ارمش بشكل متكرر لتخفيف إجهاد العين عند التحديق في الشاشة.
- امنح عينيك استراحة لمدة 20 دقيقة بعد استخدام الشاشة لمدة ساعتين.
- أبعد عينيك عن الشاشة وانظر إلى شيء ما على مسافة معينة لمدة 20 ثانية على الأقل.
- مارِس تمارين تمديد الجسم للمساعدة في تخفيف الضغط على الرقبة والذراعين والظهر والكتفين.

وصف الضوء الأزرق المنخفض

في السنوات الأخيرة، جذب ضرر العين الناجم عن الضوء الأزرق المزيد من الاهتمام. بشكل عام، يبلغ طول موجة الضوء الأزرق 400–480 نانومتر، وطول موجة الضوء الأزرق الضار 415–455 نانومتر. تحتوي هذه الشاشة على وظيفة للمساعدة في تقليل تعرضك لانبعاث الضوء الأزرق. يمكنك تمكين وضع الضوء الأزرق المنخفض من خلال قائمة الإعدادات.

معلومات إعادة التدوير والتخلص من نفايات المعدات الكهربائية والإلكترونية



إن كل المنتجات التي تحمل هذا الرمز هي نفايات معدات كهربائية وإلكترونية (نفايات المعدات الكهربائية والإلكترونية (WEEE) كما هو مذكور في التوجيه 2012/19/EU) ولا ينبغي دمجها مع النفايات المنزلية غير المفروزة. بدلاً من ذلك، عليك حماية صحة الإنسان والبيئة من خلال تسليم المعدات التي تريد التخلص منها إلى نقطة تجميع محددة تعيّنها الحكومة أو السلطات المحلية لإعادة تدوير نفايات المعدات الكهربائية والإلكترونية. يساعد التخلص من النفايات وإعادة تدويرها بشكل صحيح في منع حدوث أي عواقب سلبية محتملة تؤثر في البيئة وصحة الإنسان. يُرجى التواصل مع المثبّت أو السلطات المحلية للحصول على المزيد من المعلومات حول موقع نقاط التجميع هذه بالإضافة إلى الشروط والأحكام الخاصة بها.

إقرار المطابقة الخاص بالاتحاد الأوروبي



نعلن بصفتنا شركة Beijing Xiaomi Electronics Co., Ltd. بموجب هذا المستند أن هذا الجهاز يتوافق مع القواعد الأوروبية والتوجيهات المعمول بها والتعديلات. يمكنك الاطّلاع على النص الكامل لإقرار المطابقة الخاص بالاتحاد الأوروبي على العنوان التالي على الإنترنت:

http://www.mi.com/global/service/support/declaration.html

التثبيت على الحائط

• بالنسبة إلى أساليب التثبيت والاحتياطات، يُرجى مراجعة دليل التثبيت الخاص بحامل التثبيت على الحائط الذي اشتريته.
•يجب شراء الحامل للتثبيت على الحائط بشكل منفصل.
• نصيحة: يتوافق هذا المنتج مع حوامل التثبيت على الحائط التي يبلغ التباعد بين ثقوبها 75 × 75
•يجب أن تفي البراغي المستخدمة لتأمين حامل التثبيت على الحائط بالمتطلبات التالية: الكمية: 4؛ اللولب: M4؛ الطول: 8 ملم.
• ضع الشاشة بشكل مسطح، على أن يكون جزؤها الخلفي موجّهًا نحو الأعلى. اضغط بإصبعك على المشبك الزنبركي الذي يربط القاعدة بالشاشة وقم بإزالة القاعدة.
• ملاحظة: أثناء إزالة القاعدة، احرص على عدم قرص إصبعك بالمشبك الزنبركي.
• اتبع دليل المستخدم الخاص بالتثبيت على الحائط وقم بتركيب حامل التثبيت على الحائط في البراغي الموجودة على الجزء الخلفي للغطاء.

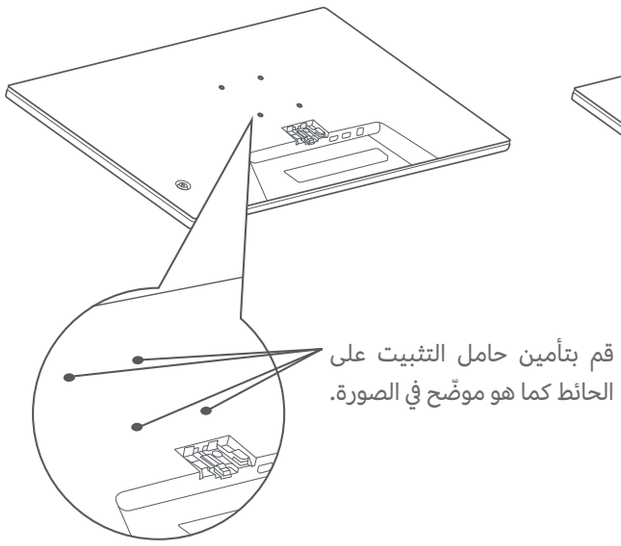

قم بتأمين حامل التثبيت على الحائط كما هو موضّح في الصورة.

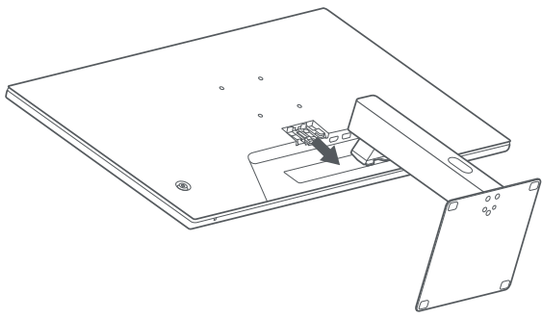

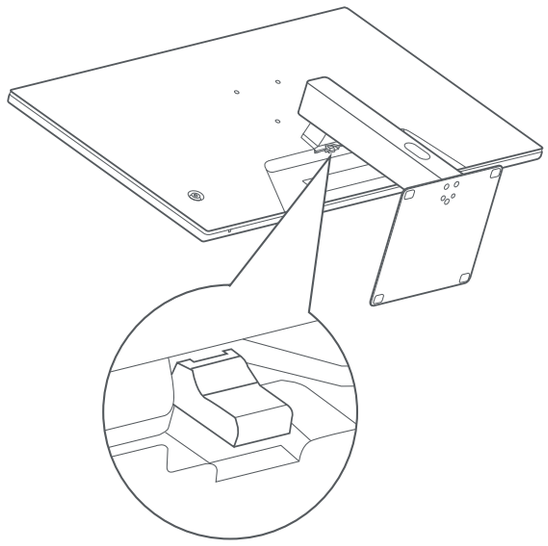

استكشاف الأخطاء وإصلاحها		
المشكلة	**السبب المحتمل**	**الحلول**
يتعذر التشغيل	نفاد الطاقة	تأكد من أن محول الطاقة موصول بشكل صحيح.
الصورة قاتمة	لم يتم ضبط السطوع/التباين بشكل صحيح	اضبط السطوع والتباين.
الصورة مهتزة أو فيها تموجات	التداخل	أبعد الشاشة عن الأجهزة الإلكترونية التي قد تتسبب في حدوث تداخل كهربائي.
لا توجد صورة على الشاشة	ما من إشارة، يتم الدخول في وضع السكون	قم بتشغيل الكمبيوتر. تأكد من أن بطاقة رسومات الكمبيوتر تعمل بشكل صحيح. تأكد من أن كابل موصول بشكل صحيح.
تعرض الشاشة أن الدقة الحالية غير متاحة	الدقة غير صحيحة	استخدم إعدادات الدقة المحددة الموصى بها.

وصف الزر

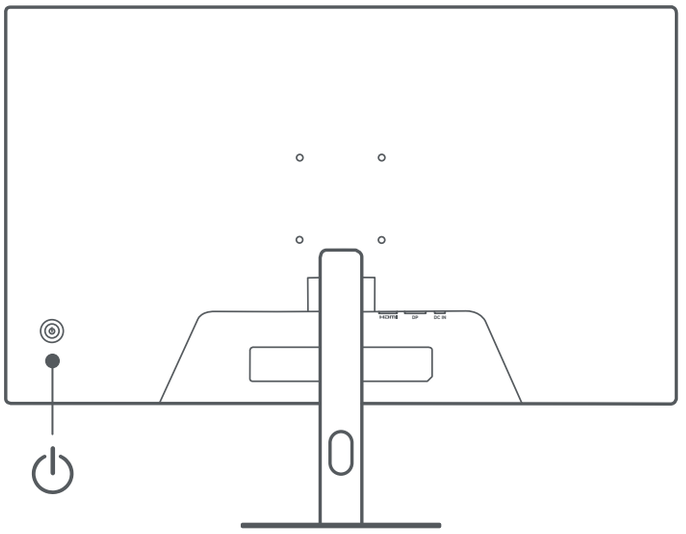

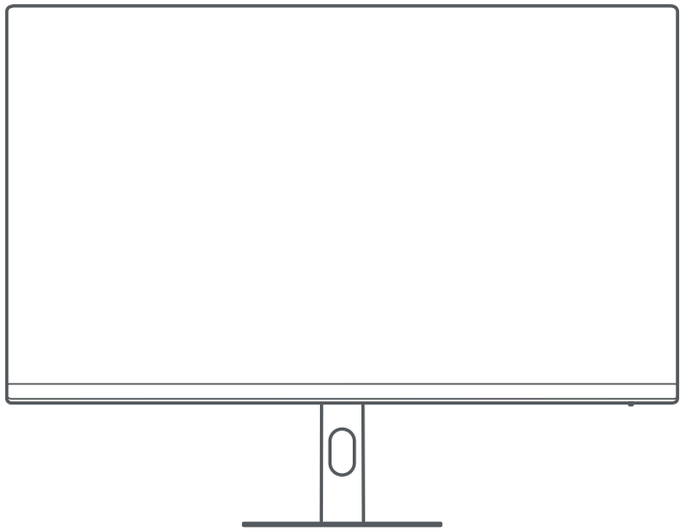

الطراز:P27FDA-RAGL	HDMI الحد الأقصى لمعدل تحديث : 144 هرتز
إدخال الطاقة: 12.0 فولت ⎓ 2.0 أمبير	معدل التحديث الافتراضي : 60 هرتز
الطاقة المقدّرة *: 24.0 واط كحد أقصى	DP الحد الأقصى لمعدل تحديث : 144 هرتز
حجم الشاشة: 27 بوصة	الإمالة: 5- درجات إلى 15 درجة
نسبة العرض إلى الارتفاع: 9:16	درجة حرارة التخزين: بين 20- درجة مئوية و60 درجة مئوية
الحد الأقصى للدقة: 1920 × 1080	درجة حرارة التشغيل: 0 درجة مئوية إلى 40 درجة مئوية
الدقة الموصى بها: 1920 × 1080	رطوبة التشغيل: من 20% إلى 80% من الرطوبة النسبية

مواصفات محول تيار متردد خارجي
معرّف الطراز: AD-0241200200EU-2
فولتية الإدخال: 100 ~ 240 فولت تيار متردد
تردد التيار المتردد للإدخال: 60/50 هرتز
فولتية الإخراج: 12.0 فولت تيار مستمر
تيار الإخراج: 2.0 أمبير
طاقة الإخراج: 24.0 واط
الشركة المصنِّعة: Shenzhen AMC Technology Co., Ltd.

* لا يتم تضمين طاقة محول الطاقة.

* تتوفر لوحة اسم المنتج على الغطاء الخلفي للشاشة.

وصف زر الوظيفة		
تشغيل الزر	النتيجة	
	عندما لا يتم عرض القائمة على الشاشة	عندما يتم عرض القائمة الرئيسية على الشاشة
الضغط على اليمين لفترة قصيرة	إدخال القائمة الرئيسية	إدخال/تحديد
الضغط على أعلى/أسفل لفترة قصيرة	استدعاء شريط السطوع/الصوت	ضبط القيم من خلال تبديل القائمة
الضغط على اليسار لفترة قصيرة	فتح قائمة تبديل مصدر الإشارة	العودة
الضغط في الوسط لفترة قصيرة	قم بتشغيل الشاشة / افتح القائمة المختصرة	إدخال/تحديد
الضغط باستمرار لمدة 3 ثوانٍ	إيقاف تشغيل	

אמצעי זהירות

- אין תשתמש בצג זה בסביבות לחות כגון חדרי אמבטיה, מטבחים, מרתפים או ליד בריכות שחייה.
- יש לוודא שהצג ממוקם על משטח יציב. אם הצג נופל, הוא עלול לגרום לפציעה או לנזק לצג.
- יש לאחסן את הצג ולהשתמש בו במקום קריר, יבש ומאוורר. יש להרחיק את הצג מקרינה ומחום.
- אין לכסות או לחסום את פתחי האוורור בגב הצג. אין להניח את הצג על מיטות, ספות, שמיכות וכדומה.
- טווח מתח הפעולה של הצג מצוין על גבי התווית בגב הצג. אם אינך בטוח מהו המתח של ספק הכוח שלך, פנה למפיץ הצג או לחברת החשמל המקומית.
- אם אינך מתכוון להשתמש בצג במשך תקופה ארוכה, נתק אותו מהשקע החשמלי כדי למנוע נזק אפשרי מקפיצות מתח או מפגיעות ברק.
- אל את שקעי החשמל תעמיס יתר על המידה מכיוון שהדבר עלול לגרום לשריפה או להוביל להתחשמלות.
- אין למשוך, לסובב או לכופף את כבל החשמל יתר על המידה.
- אל תנסה לפרק או לתקן את הצג בעצמך כדי למנוע את הסיכון להתחשמלות. אם הצג אינו פועל כראוי, פנה למחלקת שירות לאחר מכירה לקבלת עזרה.
- ספק הכוח מאפשר לנתק את הציוד ממקור הכוח הראשי. אין להניח חפצים שונים בסביבת ספק הכוח כדי לוודא שניתן לחבר את לנתק אותו בקלות.
- במכשירים שמחוברים לחשמל, יש לוודא שניתן לגשת לשקע בקלות.
- חשוב לשים לב: בעת כוונון זווית הנטייה של הצג, מומלץ לתמוך בבסיס הצג ביד אחת ולכוונן את הצג ביד השנייה. הצג עלול ליפול בקלות בכוונון ביד אחת בלבד.
- הוראות הפעלה של הכפתור החמש-כיווני וסטטוס נורית החיווי עשויים להשתנות עם עדכוני תוכנה. יש להתייחס לתצוגה הממשית.

בריאות עיניים

כדי להימנע מכאבי עיניים או כאבי צוואר, זרועות, מרפקים וכתפיים הנגרמים כתוצאה משימוש ממושך במחשב, בצע את הפעולות המוצעות להלן:

- הרחק את העיניים מהצג למרחק של 28-20 אינץ' (כ-70-50 ס"מ).
- מצמץ לעתים קרובות יותר כדי להקל על עייפות העיניים בזמן בהייה בצג.
- תן לעיניים לנוח במשך 20 דקות לאחר שעתיים של שימוש בצג.
- הסר את העיניים מהצג והסתכל על משהו במרחק מסוים למשך 20 שניות לפחות.
- התמתח כדי להקל על המתח בצוואר, בזרועות, בגב ובכתפיים.

תיאור Low Blue Light

בשנים האחרונות, נזק הנגרם לעיניים מאור כחול נמצא בקדמת הבמה. כבכל, אורך הגל של אור כחול הוא 480-400 ננומטר, ואורך הגל של האור הכחול המזיק הוא 455-415 ננומטר. למסך זה יש פונקציה המסייעת להפחית את החשיפה לאור כחול. ניתן להפעיל את מצב Low Blue Light בתפריט ההגדרות.

מידע על השלכה ומחזור לפי WEEE

כל המוצרים הנושאים סמל זה הם פסולת אלקטרונית וציוד אלקטרוני (waste electrical and electronic equipment - WEEE) לפי דירקטיבה 2012/19/EU שאין לערבבה עם פסולת ביתית לא ממוינת. במקום זאת, יש להגן על בריאות האדם ועל הסביבה על ידי מסירת הפסולת לנקודת איסוף ייעודית למחזור פסולת אלקטרונית וציוד אלקטרוני, שנקבעה על ידי הממשלה או הרשויות המקומיות. השלכה ומחזור נכונים יסייעו במניעת ההשלכות השליליות הפוטנציאליות על הסביבה ועל בריאות האדם. לקבלת מידע נוסף על המיקום ועל התנאים וההתניות של נקודות איסוף אלה, פנה למתקין או לרשויות המקומיות.

הצהרת תאימות של האיחוד האירופי

אנו, Beijing Xiaomi Electronics Co., Ltd., מכריזים בזאת כי ציוד זה מציית להנחיות החלות ולתקנים האירופאים, כפי שישונו מדי פעם. הטקסט המלא של הצהרת התאימות של האיחוד האירופי זמין בכתובת האינטרנט הבאה:

http://www.mi.com/global/service/support/declaration.html

תלייה על קיר

- עיינו במדריך ההתקנה של מתקן התלייה שרכשתם כדי למצוא מידע על דרך ההתקנה ושמירה על בטיחות.
- מתקן התלייה נמכר בנפרד.
- טיפ: המוצר תומך במתקני תלייה שריווח החורים בו הוא 75 x 75 מ"מ.
- הברגים המשמשים לקיבוע מתקן התלייה חייבים לעמוד בדרישות הבאות: כמות: 4; תבריג: M4; אורך: 8 מ"מ.
- יש להניח את הצג על משטח שטוח, כך שגב הצג פונה כלפי מעלה. יש ללחוץ באצבע על המצמיד הקפיצי שמחבר בין הבסיס לבין המסך ולהסיר את הבסיס.
- חשוב לשים לב: בעת הסרת הבסיס, יש לשמור על האצבעות שלא ייתפסו במצמיד הקפיצי.
- יש לעקוב אחר הוראות המדריך למשתמש של מתקן התלייה ולהתקין את מתקן התלייה על גבי הברגים שבנויים בתוך גב המכשיר.



קבעו את מתקן התלייה כמפורט בשרטוט.

פתרון בעיות		
הבעיה	**סיבות אפשריות**	**פתרונות**
לא ניתן להפעיל.	אין חשמל.	ודא שמתאם החשמל מחובר כהלכה.
התמונה חשוכה.	הבהירות / ניגודיות לא מכוונת כראוי.	התאם את הבהירות והניגודיות.
התמונה מטושטשת או גלית.	הפרעה.	הרחק את הצג ממכשירים אלקטרוניים שעלולים לגרום להפרעות חשמליות.
המסך לא מציג תמונה.	אין אות, נכנס למצב שינה.	הפעל את המחשב ודא שכרטיס המסך של המחשב פועל כהלכה. ודא שהכבלים מחוברים כהלכה.
הצג מציג שהרזולוציה הנוכחית אינה נתמכת.	רזולוציה לא נכונה.	השתמש בהגדרות הרזולוציה המומלצות שצוינו.

תיאור הלחצן

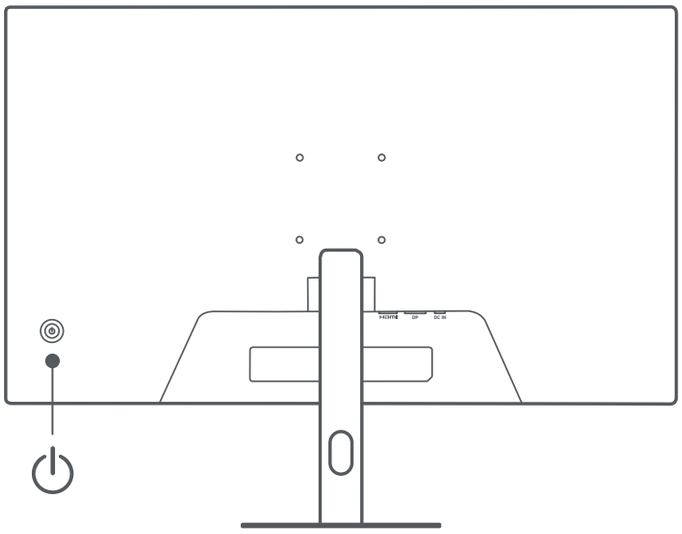

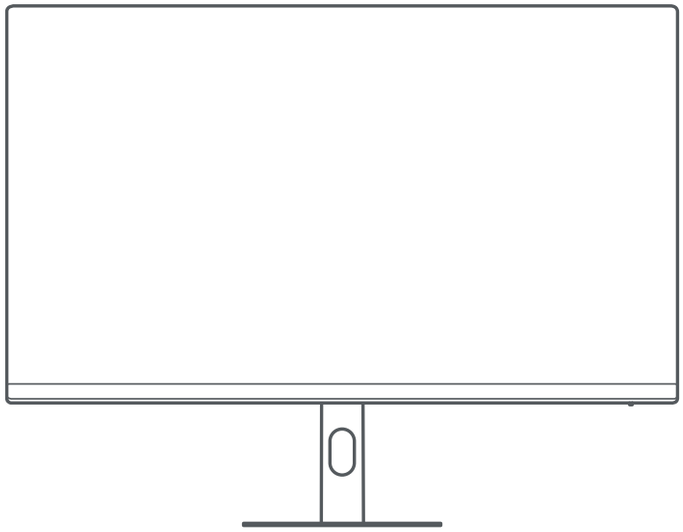

דגם: P27FDA-RAGL	קצב רענון HDMI מרבי: 144 Hz
זרם כניסה: 12.0 וולט ⎓ 2.0 אמפר	קצב רענון ברירת מחדל: 60 Hz
הספק נקוב *: 24.0 ואט מרבי	קצב רענון DP מרבי: 144 Hz
גודל מסך: 27 אינץ'	הטיה: 5° - עד 15° +
יחס גובה-רוחב: 16:9	טמפרטורת אחסון: 20°C- עד 60°C
רזולוציה מרבית: 1920 × 1080	טמפרטורת הפעלה: 0°C עד 40°C
רזולוציה מומלצת: 1920 × 1080	לחות הפעלה: 20%–80% RH

מפרט מתאם AC חיצוני
מזהה דגם: AD-0241200200EU-2
מתח הזנה: 240~100 וולט AC
מתח הזנה: 50/60 הרץ
מתח מוצא: 12.0 וולט DC
זרם מוצא: 2.0 אמפר
כוח פלט: 24.0 וואט
יצרן: Shenzhen AMC Technology Co., Ltd.

*ספק כוח עבור מתאם אינו כלול.

*לוחית שם מוצר ממוקמת על גב הצג.

תיאור פונקציות הלחצן			
תפעול הלחצן		תוצאה	
		כאשר התפריט אינו מוצג על הצג.	כאשר התפריט הראשימוצג על הצג.
לחיצה קצרה ימינה.		כניסה לתפריט הראשי.	כניסה / בחירה.
לחיצה קצרה למעלה/למטה.		גישה למחוון בהירות / עוצמת קול.	כוונון ערכים לתפריט החלפה.
לחיצה קצרה שמאלה.		פתיחת רשימת החלפת מקור אות.	חזרה
לחיצה קצרה על האמצע.		.הפעל את הצג / פתח את תפריט הקיצורים	כניסה / בחירה.
לחיצה ארוכה למשך 3 שניות.		כיבוי	

ภาษาไทย

ข้อมูลจำเพาะ

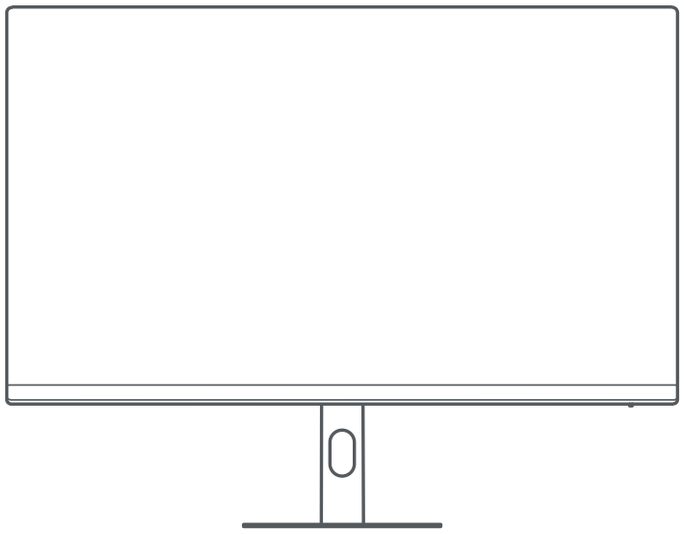

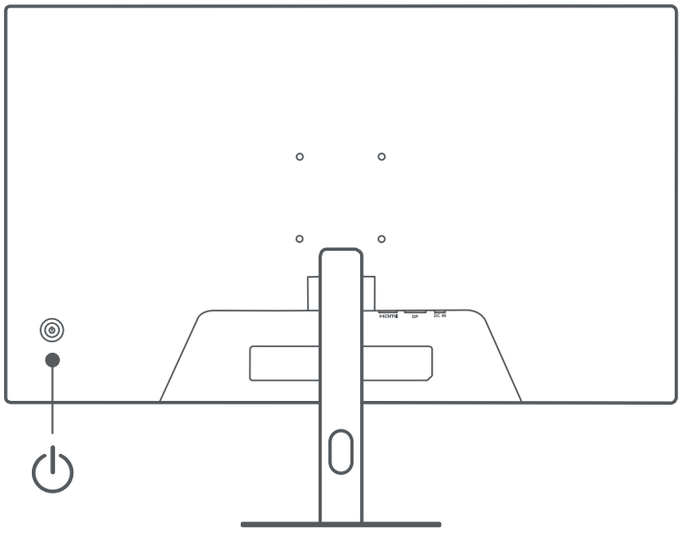

รุ่น: P27FDA-RAGL	อัตรารีเฟรชสูงสุดของ HDMI: 144 Hz
กำลังไฟขาเข้า: 12.0 V⎓2.0 A	อัตราการรีเฟรชเริ่มต้น: 60 Hz
กำลังไฟพิกัด *: สูงสุด 24.0 W	อัตรารีเฟรชสูงสุดของ DP: 144 Hz
ขนาดหน้าจอ: 27 นิ้ว	มุมเอียง: -5° ถึง +15°
อัตราส่วนจอภาพ: 16:9	อุณหภูมิในการเก็บรักษา: -20° ถึง 60°C
ความละเอียดสูงสุด: 1920 × 1080	อุณหภูมิในการทำงาน: 0°C ถึง 40°C
ความละเอียดที่แนะนำ: 1920 × 1080	ความชื้นที่เหมาะกับการทำงาน: 20%–80% RH

ข้อมูลจำเพาะของอะแดปเตอร์ AC ภายนอก
ข้อมูลประจำรุ่น: AD-0241200200EU-2
แรงดันไฟฟ้าอินพุต: 100-240 V AC
ความถี่ไฟ AC อินพุต: 50/60 Hz
แรงดันไฟฟ้าเอาต์พุต: 12.0 V DC
กระแสไฟฟ้าเอาต์พุต: 2.0 A
กำลังขับ: 24.0W
ผู้ผลิต: Shenzhen AMC Technology Co., Ltd.

* ไม่รวมกำลังไฟของอะแดปเตอร์ไฟ
* ป้ายชื่อผลิตภัณฑ์อยู่ที่ด้านหลังของจอภาพ

คำอธิบายปุ่มฟังก์ชัน		
การทำงานของปุ่ม	ผลลัพธ์	
	เมื่อเมนูไม่ได้แสดงบนจอภาพ	เมื่อเมนูหลักแสดงบนจอภาพ
กดไปทางขวา	เข้าสู่เมนูหลัก	ตกลง / เลือก
กดขึ้น / ลง	เรียกแถบความสว่าง / ระดับเสียง	สลับค่าการปรับของเมนู
กดไปทางซ้าย	เปิดรายการสลับแหล่งสัญญาณ	ย้อนกลับ
กดตรงกลาง	เปิดจอภาพ / เปิดเมนูทางลัด	ตกลง / เลือก
กดค้างไว้ 3 วินาที	ปิดระบบ	

การติดตั้งบนผนัง

- โปรดอ่านวิธีและข้อควรระวังในคู่มือการติดตั้งของขายึดติดผนังที่คุณซื้อมา
- ขายึดติดผนังต้องซื้อแยกต่างหาก
- เคล็ดลับ: ผลิตภัณฑ์นี้เข้ากันได้กับขายึดติดผนังที่มีระยะห่างของรูอยู่ที่ 75 × 75 มม
- สลักที่ใช้ยึดขายึดติดผนังต้องเป็นไปตามข้อกำหนดด้านล่างนี้: จำนวน: 4; เกลียว: M4; ความยาว: 8 มม
- วางจอภาพระนาบกับพื้นผิวโดยหันด้านหลังขึ้น ใช้นิ้วกดที่คลิปสปริงเชื่อมฐานกับจอภาพ แล้วกดฐานออก
- หมายเหตุ: เมื่อถอดฐานออก โปรดระวังคลิปสปริงหนีบนิ้วมือ
- ทำตามคู่มือผู้ใช้ของขายึดติดผนัง และติดตั้งขายึดติดผนังเข้ากับสลักที่อยู่บนโครงหลัง

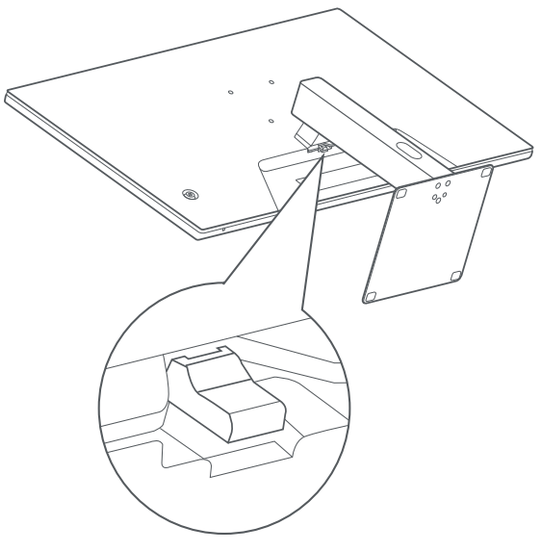

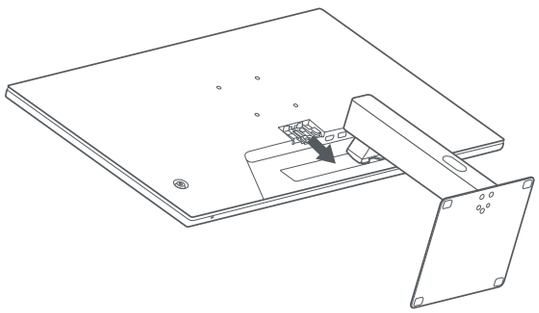

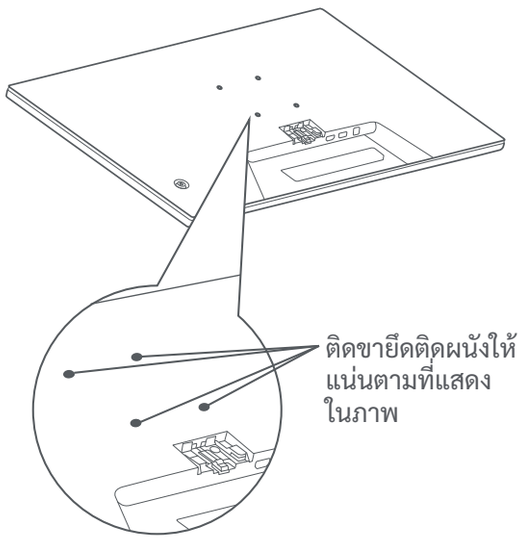

การแก้ปัญหา		
ปัญหา	**สาเหตุที่เป็นไปได้**	**วิธีแก้ไขปัญหา**
เปิดเครื่องไม่ได้	ไม่มีกระแสไฟฟ้า	ตรวจสอบให้แน่ใจว่าได้เสียบอะแดปเตอร์ไฟไว้อย่างเหมาะสม
ภาพมืด	ไม่สามารถปรับความสว่าง / คอนทราสต์ให้เหมาะสมได้	ปรับความสว่างและความเปรียบต่าง
ภาพสั่นหรือกระเพื่อม	มีสัญญาณรบกวน	วางจอภาพให้ห่างจากอุปกรณ์อิเล็กทรอนิกส์ที่อาจสร้างสัญญาณรบกวนไฟฟ้า
ไม่มีภาพบนหน้าจอ	ไม่มีสัญญาณ กำลังเข้าสู่โหมดสลีป	เปิดคอมพิวเตอร์ ตรวจสอบให้แน่ใจว่ากราฟิกของคอมพิวเตอร์ทำงานเป็นปกติ ตรวจสอบให้แน่ใจว่าได้เสียบสาย ไว้อย่างเหมาะสมแล้ว
จอภาพแสดงผลว่าไม่รองรับความละเอียดปัจจุบัน	ความละเอียดไม่ถูกต้อง	ใช้การตั้งค่าความละเอียดที่แนะนำ

ข้อควรระวัง

- อย่าใช้จอภาพนี้ในสภาพแวดล้อมที่มีความชื้นหรือความเปียก เช่น ห้องน้ำ ห้องครัว ห้องใต้ดิน หรือบริเวณใกล้กับสระว่ายน้ำ
- ตรวจสอบให้แน่ใจว่าจอภาพวางอยู่บนพื้นผิวที่มั่นคง ไม่โยกเยก หากจอภาพร่วงหล่นหรือล้มลง อาจทำให้บุคคลได้รับบาดเจ็บหรือจอภาพเสียหายได้
- จัดเก็บและใช้จอภาพในสถานที่ที่มีความเย็น แห้ง และระบายอากาศได้ดี เก็บจอภาพให้ห่างจากรังสีและแหล่งความร้อนต่างๆ
- อย่าปิดหรือกีดกั้นการระบายความร้อนที่ด้านหลังของจอภาพ อย่าวางจอภาพไว้บนเตียง โซฟา ผ้าห่ม ฯลฯ
- พิสัยแรงดันไฟฟ้าที่ใช้งานของจอภาพจะระบุไว้บนป้ายกำกับด้านหลังของจอภาพ หากคุณไม่แน่ใจว่าแหล่งจ่ายไฟของคุณมีแรงดันไฟฟ้าเท่าใด โปรดติดต่อผู้จัดจำหน่ายจอภาพหรือบริษัทไฟฟ้าในท้องถิ่น
- หากคุณคาดว่าจะไม่ได้ใช้จอภาพนี้เป็นเวลานาน ให้ถอดปลั๊กออกจากเต้าเสียบปลั๊กไฟ เพื่อป้องกันความเสียหายที่อาจเกิดขึ้นจากกระแสไฟไม่คงที่หรือฟ้าผ่า
- อย่าใช้งานเต้าเสียบปลั๊กไฟจนเกินกำลัง เพราะอาจทำให้เกิดไฟไหม้หรือไฟฟ้าลัดวงจรได้
- อย่าดึง บิด หรืองอสายไฟมากจนเกินไป
- อย่าพยายามถอดหรือซ่อมจอภาพด้วยตนเอง เพื่อหลีกเลี่ยงความเสี่ยงจากไฟฟ้าช็อต หากจอภาพทำงานผิดปกติ โปรดติดต่อแผนกบริการหลังการขายของเราเพื่อขอความช่วยเหลือ
- ปลั๊กไฟคือช่องทางการตัดการเชื่อมต่ออุปกรณ์จากแหล่งจ่ายไฟ ไม่ควรวางสิ่งของไว้รอบๆ ปลั๊กไฟเพื่อให้แน่ใจว่าสามารถเสียบและถอกปลั๊กได้ง่าย
- สำหรับอุปกรณ์แบบเสียบปลั๊ก เต้ารับของแหล่งจ่ายไฟควรเข้าได้ถึงง่าย
- หมายเหตุ: เมื่อปรับมุมเอียงของจอภาพ เราขอแนะนำให้คุณนำมือข้างหนึ่งไปจับที่ฐาน แล้วใช้มืออีกข้างหนึ่งปรับจอภาพ จอภาพอาจหล่นลงมาได้หากคุณปรับด้วยมือเพียงข้างเดียว
- คำอธิบายการใช้งานปุ่ม 5 ทิศทางและสถานะไฟแสดงอาจแตกต่างกันไปตามการอัปเดตซอฟต์แวร์ โปรดดูตามที่แสดงจริง

สุขภาพตา

เพื่อไม่ให้เกิดอาการปวดตา หรืออาการปวดคอ แขน ข้อศอก และไหล่ ที่เกิดจากการใช้คอมพิวเตอร์เป็นเวลานาน โปรดทำตามคำแนะนำที่ระบุไว้ด้านล่างนี้

- วางจอภาพให้ห่างจากสายตา 20-28 นิ้ว (ประมาณ 50-70 ซม.)
- กะพริบตาบ่อยๆ เพื่อผ่อนคลายความเมื่อยล้าขณะจ้องจอภาพ
- พักสายตา 20 นาทีหลังจากใช้จอภาพ 2 ชั่วโมง
- ละสายตาจากจอภาพแล้วมองไปที่บางสิ่งที่อยู่ห่างออกไปสัก 20 วินาที
- ยืดเส้นยืดสายเพื่อคลายความตึงเครียดที่คอ แขน หลัง และไหล่

คำอธิบายแสงสีฟ้าต่ำ

ในช่วงหลายปีที่ผ่านมานี้ ผู้คนให้ความสนใจกับความเสียหายของดวงตาอันเกิดจากแสงสีฟ้ามากขึ้นเรื่อยๆ โดยทั่วไปแล้ว ความยาวคลื่นแสงสีฟ้าจะอยู่ที่ 400-480 นาโนเมตร และความยาวคลื่นแสงสีฟ้าที่เป็นอันตรายจะอยู่ที่ 415-455 นาโนเมตร จอภาพนี้มีฟังก์ชันที่จะช่วยคุณลดการสัมผัสกับการเปล่งแสงสีฟ้า คุณสามารถเปิดใช้โหมดแสงสีฟ้าต่ำผ่านทางเมนูการตั้งค่า

ข้อมูลการกำจัดและการรีไซเคิลของ WEEE



ผลิตภัณฑ์ทั้งหมดที่มีสัญลักษณ์นี้เป็นซากเครื่องใช้ไฟฟ้าและอุปกรณ์อิเล็กทรอนิกส์ (WEEE ตามที่ระบุในคำสั่ง 2012/19/EU) ซึ่งไม่ควรนำไปรวมกับซากของใช้ในบ้านทั่วไป และคุณควรปกป้องสุขภาพของมนุษย์และสิ่งแวดล้อมโดยการนำซาก อุปกรณ์ของคุณไปทิ้งในจุดเก็บรวบรวมที่กำหนดไว้สำหรับการรีไซเคิลซากเครื่องใช้ไฟฟ้าและอุปกรณ์อิเล็กทรอนิกส์ ซึ่งกำหนดโดยรัฐบาลหรือหน่วยงานในท้องถิ่น การทิ้งทำลายและรีไซเคิลที่ถูกต้องจะช่วยป้องกันไม่ให้เกิดผลในเชิงลบที่อาจเกิดขึ้นได้กับสิ่งแวดล้อมและสุขภาพของมนุษย์ โปรดติดต่อผู้ติดตั้งหรือหน่วยงานในท้องถิ่นสำหรับข้อมูลเพิ่มเติมเกี่ยวกับตำแหน่งและข้อกำหนดและเงื่อนไขของจุดเก็บรวมรวบดังกล่าว

ประกาศความสอดคล้องตามมาตรฐาน EU



พวกเรา Beijing Xiaomi Electronics Co., Ltd. ขอยืนยันว่าอุปกรณ์นี้เป็นไปตามแนวทางและบรรทัดฐานของยุโรปที่บังคับใช้และการแก้ไขเพิ่มเติม สามารถดูข้อความทั้งหมดของประกาศความสอดคล้องตามมาตรฐาน EU ได้ตามที่อยู่เว็บไซต์ต่อไปนี้:

http://www.mi.com/global/service/support/declaration.html

Mô tả nút

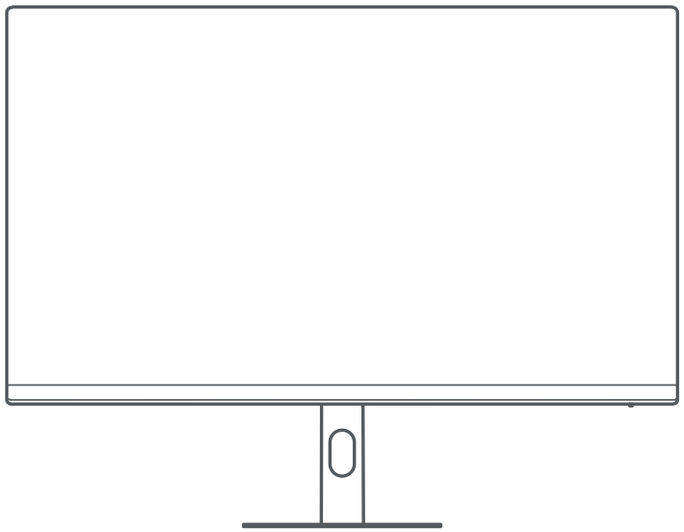

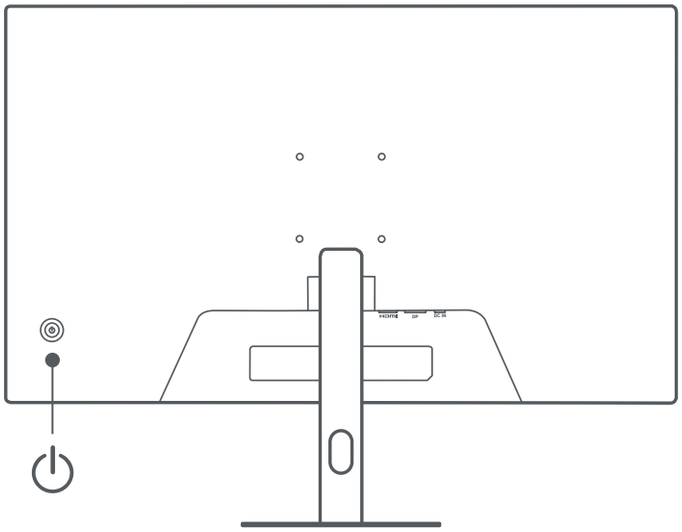

Số hiệu: P27FDA-RAGL	Tốc độ làm mới tối đa HDMI: 144 Hz
Đầu vào nguồn điện: 12,0 V ⎓ 2,0 A	Tần số làm mới mặc định: 60 Hz
Công suất định mức *: Tối đa 24,0 W	Tốc độ làm mới tối đa DP: 144 Hz
Kích thước màn hình: 27″	Nghiêng: -5° đến +15°
Tỷ lệ khung hình: 16:9	Nhiệt độ bảo quản: - 20° đến 60°C
Độ phân giải tối đa: 1920 × 1080	Nhiệt độ hoạt động: 0°C đến 40°C
Độ phân giải khuyến nghị: 1920 × 1080	Độ ẩm hoạt động: 20%–80% RH

Thông số kỹ thuật bộ đổi nguồn AC bên ngoài
Mã định danh kiểu máy: AD-0241200200EU-2
Điện áp đầu vào: 100-240 V AC
Tần số AC đầu vào: 50/60 Hz
Điện áp đầu ra: 12,0 V DC
Dòng điện đầu ra: 2,0 A
Công suất ra: 24,0W
Nhà sản xuất: Shenzhen AMC Technology Co., Ltd.

* Không bao gồm nguồn điện từ bộ đổi nguồn.
* Nhãn sản phẩm nằm ở phần nắp phía sau màn hình.

Mô tả nút chức năng		
Thao tác nút	Kết quả	
	Khi menu không hiển thị trên màn hình.	Khi menu chính hiển thị trên màn hình.
Nhấn nhanh sang phải.	Mở menu chính.	Mở / chọn.
Nhấn nhanh lên / xuống.	Gọi thanh điều chỉnh độ sáng / âm lượng.	Chuyển menu để điều chỉnh giá trị.
Nhấn nhanh sang trái.	Mở danh sách chuyển nguồn tín hiệu.	Quay lại.
Nhấn nhanh vào giữa.	Bật màn hình / Mở menu phím tắt.	Mở / chọn.
Nhấn và giữ trong 3 giây.	Tắt màn hình.	

Treo tường

- Để biết phương pháp lắp đặt và biện pháp phòng ngừa, vui lòng tham khảo hướng dẫn lắp đặt của giá treo tường bạn đã mua.
- Phải mua riêng giá treo tường.
- Lưu ý: Sản phẩm này tương thích với giá treo tường có khoảng cách lỗ là 75 × 75 mm.
- Các bu-lông được sử dụng để cố định giá treo tường phải đáp ứng các yêu cầu sau: Số lượng: 4; Ren: M4; Dài: 8 mm.
- Đặt màn hình trên bề mặt phẳng với mặt sau hướng lên. Ấn ngón tay vào khớp nối lò xo nối đế với màn hình và tháo đế ra.
- Lưu ý: Khi tháo đế, hãy cẩn thận để ngón tay không bị kẹp vào khớp nối lò xo.
- Làm theo hướng dẫn sử dụng giá treo tường và lắp giá treo tường vào các bu-lông gắn sẵn ở phía sau vỏ.

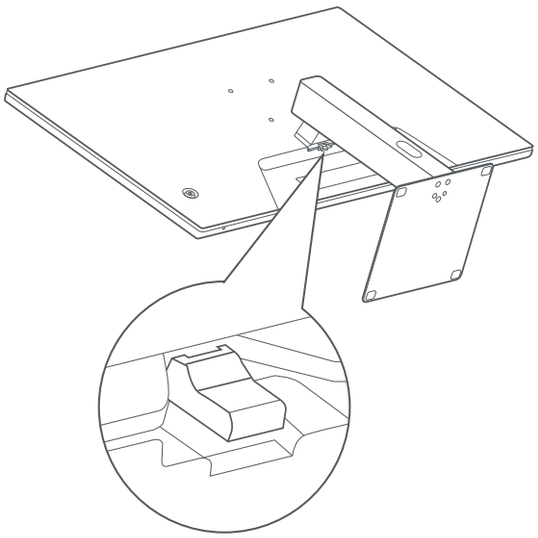

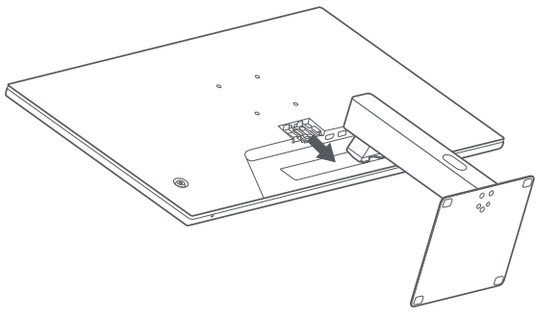

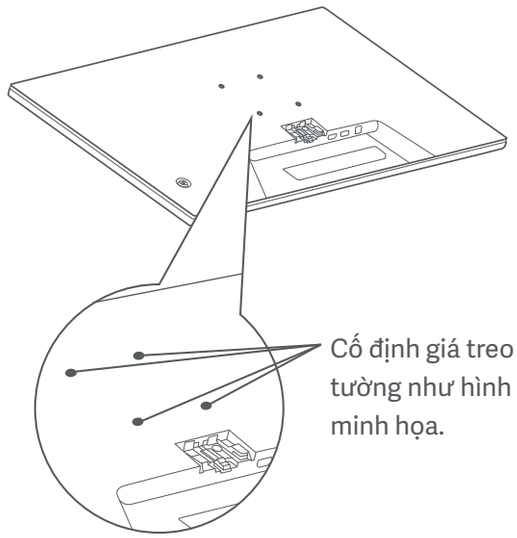

Cố định giá treo tường như hình minh họa.

Xử lý sự cố		
Vấn đề	**Những nguyên nhân có thể gây ra vấn đề**	**Giải pháp**
Không thể bật màn hình.	Không có điện.	Đảm bảo rằng bộ đổi nguồn được cắm đúng cách.
Hình ảnh bị tối.	Độ sáng / Độ tương phản không được điều chỉnh đúng cách.	Điều chỉnh độ sáng và độ tương phản.
Hình ảnh chập chờn hoặc có gợn sóng.	Nhiễu.	Để màn hình tránh xa các thiết bị điện tử có thể gây nhiễu điện.
Không có hình ảnh trên màn hình.	Không có tín hiệu, đang vào chế độ ngủ.	Bật máy tính. Đảm bảo rằng card đồ họa của máy tính hoạt động bình thường. Đảm bảo rằng cáp được cắm đúng cách.
Màn hình hiển thị thông báo rằng độ phân giải hiện tại không được hỗ trợ.	Độ phân giải không chính xác.	Sử dụng các chế độ cài đặt độ phân giải khuyến nghị đã được chỉ rõ.

Cảnh báo

- Không sử dụng màn hình này trong môi trường ẩm ướt như phòng tắm, nhà bếp, tầng hầm hoặc gần hồ bơi.
- Đảm bảo rằng màn hình được đặt trên một bề mặt cố định. Nếu màn hình bị rơi hoặc bị xô đổ thì có thể gây thương tích cho người hoặc làm hỏng màn hình.
- Bảo quản và sử dụng màn hình ở nơi mát mẻ, khô ráo, thoáng khí. Giữ màn hình tránh xa các nguồn bức xạ và nhiệt.
- Không che hoặc chặn các lỗ thoát nhiệt ở mặt sau của màn hình. Không đặt màn hình trên giường, ghế sofa, chăn, v.v.
- Khoảng điện áp hoạt động của màn hình được ghi trên nhãn ở mặt sau của màn hình. Nếu bạn không chắc nguồn điện của mình có điện áp là bao nhiêu, vui lòng liên hệ với nhà phân phối màn hình hoặc công ty điện lực địa phương.
- Nếu bạn không định sử dụng màn hình trong thời gian dài, hãy rút phích cắm của màn hình ra khỏi ổ cắm điện để tránh hư hỏng có thể xảy ra do điện áp tăng vọt hoặc sét đánh.
- Không để ổ cắm điện quá tải vì điều này có thể gây ra hỏa hoạn hoặc điện giật.
- Không kéo, xoắn hoặc uốn cong dây nguồn quá mức.
- Không tự ý tháo rời hoặc sửa chữa màn hình để tránh nguy cơ điện giật. Nếu màn hình không hoạt động bình thường, vui lòng liên hệ với bộ phận dịch vụ sau bán hàng để được hỗ trợ.
- Phích cắm điện là phương tiện để ngắt kết nối thiết bị khỏi nguồn điện. Không để đồ đạc luộm thuộm xung quanh phích cắm điện để đảm bảo dễ dàng cắm hoặc rút phích cắm điện.
- Đối với các thiết bị cắm điện, ổ điện phải dễ tiếp cận.
- Lưu ý: Khi điều chỉnh góc nghiêng của màn hình, bạn nên đỡ đế bằng một tay và điều chỉnh màn hình bằng tay kia. Màn hình rất dễ lật nếu bạn điều chỉnh màn hình chỉ bằng một tay.
- Hướng dẫn thao tác nút năm hướng và trạng thái đèn chỉ thị có thể thay đổi theo bản cập nhật phần mềm. Vui lòng tham khảo màn hình thực tế.

Bảo vệ mắt

Để tránh mỏi mắt hoặc đau cổ, cánh tay, khuỷu tay và vai do sử dụng máy tính trong thời gian dài, vui lòng làm theo các gợi ý được liệt kê dưới đây:

- Giữ màn hình cách mắt 20–28 inch (xấp xỉ 50–70 cm).
- Chớp mắt thường xuyên hơn để giảm mỏi mắt khi nhìn chằm chằm vào màn hình
- Để mắt nghỉ ngơi 20 phút sau khi sử dụng màn hình trong hai giờ
- Rời mắt khỏi màn hình và nhìn vào vật thể ở một khoảng cách nhất định trong ít nhất 20 giây.
- Kéo căng cơ thể để giúp giảm độ căng ở cổ, cánh tay, lưng và vai.

Mô tả chế độ giảm ánh sáng xanh

Trong những năm gần đây, những tác hại cho mắt do ánh sáng xanh gây ra ngày càng được nhiều người quan tâm. Nói chung, bước sóng của ánh sáng xanh là 400–480 nm và bước sóng của ánh sáng xanh có hại là 415–455 nm. Màn hình này có chức năng giúp bạn giảm tiếp xúc với bức xạ ánh sáng xanh. Bạn có thể bật chế độ giảm ánh sáng xanh thông qua menu cài đặt.

Thông tin về thải bỏ và tái chế WEEE



Tất cả các sản phẩm có ký hiệu này là rác thải điện và điện tử (WEEE theo như chỉ thị 2012/19/EU) không được trộn lẫn với rác thải gia đình chưa được phân loại. Thay vào đó, bạn nên bảo vệ sức khỏe và môi trường bằng cách chuyển thiết bị không dùng nữa đến một điểm thu gom được chỉ định để tái chế rác thải điện và điện tử theo quy định của chính phủ hoặc chính quyền địa phương. Việc thải bỏ và tái chế đúng cách sẽ giúp phòng tránh các hậu quả xấu có thể xảy ra cho môi trường và sức khỏe con người. Vui lòng liên hệ với kỹ thuật viên lắp đặt hoặc chính quyền địa phương để biết thêm thông tin về vị trí cũng như các điều khoản và điều kiện của các điểm thu gom này.

Tuyên bố tuân thủ tiêu chuẩn EU

CE

Chúng tôi, Beijing Xiaomi Electronics Co., Ltd., tuyên bố rằng thiết bị này tuân thủ các Chỉ thị hiện hành, các Quy chuẩn châu Âu và các bản sửa đổi tương ứng. Toàn văn Tuyên bố tuân thủ tiêu chuẩn EU có sẵn tại địa chỉ trang mạng này: http://www.mi.com/global/service/support/declaration.html

Техникалық сипаттамалар

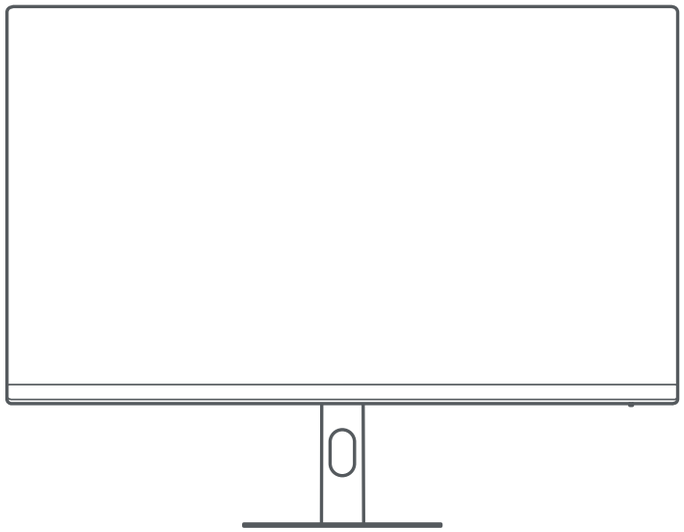

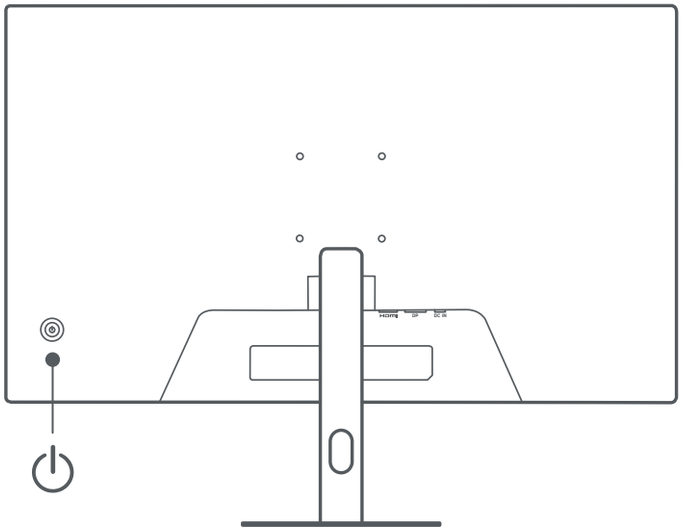

Үлгісі: P27FDA-RAGL	HDMI максималды жаңарту жиілігі: 144 Гц
Қуат кірісі: 12.0 В ⎓ 2.0 А	Әдепкі жаңарту жиілігі: 60 Гц
Номиналды қуат *: 24.0 Вт (макс.)	DP максималды жаңарту жиілігі: 144 Гц
Экран өлшемі: 27 дюйм	Еңкею: -5° және +15° аралығында
Ара қатынасы: 16:9	Сақтау температурасы: -20° C және +60° C аралығында
Максималды ажыратымдылық: 1920 × 1080	Пайдалану температурасы: 0° C және + 40° C аралығында
Ұсынылған ажыратымдылық: 1920 × 1080	Пайдалану ылғалдылығы: 20 %–80 % (салыстырмалы ылғалдылық)

Сыртқы айнымалы ток адаптерінің техникалық сипаттамасы
Үлгі идентификаторы: AD-0241200200EU-2
Кіріс кернеуі: 100–240 В (айнымалы ток)
Кіріс айнымалы ток жиілігі: 50/60 Гц
Шығыс кернеуі: 12.0 В (тікелей ток)
Шығыс ток: 2.0 А
Шығыс қуат: 24.0 Вт
Өндіруші: Shenzhen AMC Technology Co., Ltd.

* Қуат адаптерінің қуаты қамтылмаған.

* Өнімнің паспорттық тақтайшасы монитордың артқы қақпағында орналасқан.

Функциялық түйменің сипаттамасы		
Түймені пайдалану	Нәтиже	
	Мәзір мониторда көрсетілмегенде.	Негізгі мәзір мониторда көрсетілгенде.
Оң жаққа басып қалу.	Негізгі мәзірге кіру.	Кіру / таңдау.
Жоғары / төмен басып қалу.	Жарықтық / дыбыс деңгейі жолағын шақыру.	Ауыстыру мәзірін реттеу мәндері.
Сол жаққа басып қалу.	Ашық сигнал көзін ауыстыру тізімі.	Қайту.
Ортасынан басып қалу.	Мониторды қосу / жылдам мәзірді ашу.	Кіру / таңдау.
3 секунд басып, ұстап тұру.	Сөндіру.	

Қабырғаға бекіту

- Орнату әдістері мен алдын алу шарттарын сатып алған қабырғаға бекіту жинағының орнату нұсқаулығын қараңыз.
- Қабырғаға бекіту құралын бөлек сатып алу керек.
- Кеңес: Бұл өнім тесік аралығы 75 × 75 мм болатын қабырға бекіткіштерімен үйлесімді.
- Қабырғаға бекіту құралын бекітуге арналған болттар келесі талаптарға сай болуы керек: Саны: 4; Бұранда: M4; Ұзындығы: 8 мм.
- Мониторды артқы жағын жоғары қаратып, тегіс бетке жатқызыңыз. Негізді мониторға қосатын серіппелі қысқышты саусағыңызбен басып, негізді шешіп алыңыз.
- Ескертпе: Негізді алған кезде абай болыңыз — саусағыңыз серіппелі қысқышта қысылып қалуы мүмкін.
- Қабырғаға бекіту құралының пайдаланушы нұсқаулығын орындап, қабырғаға бекіту құралын корпустың артқы жағындағы болттарға орнатыңыз.

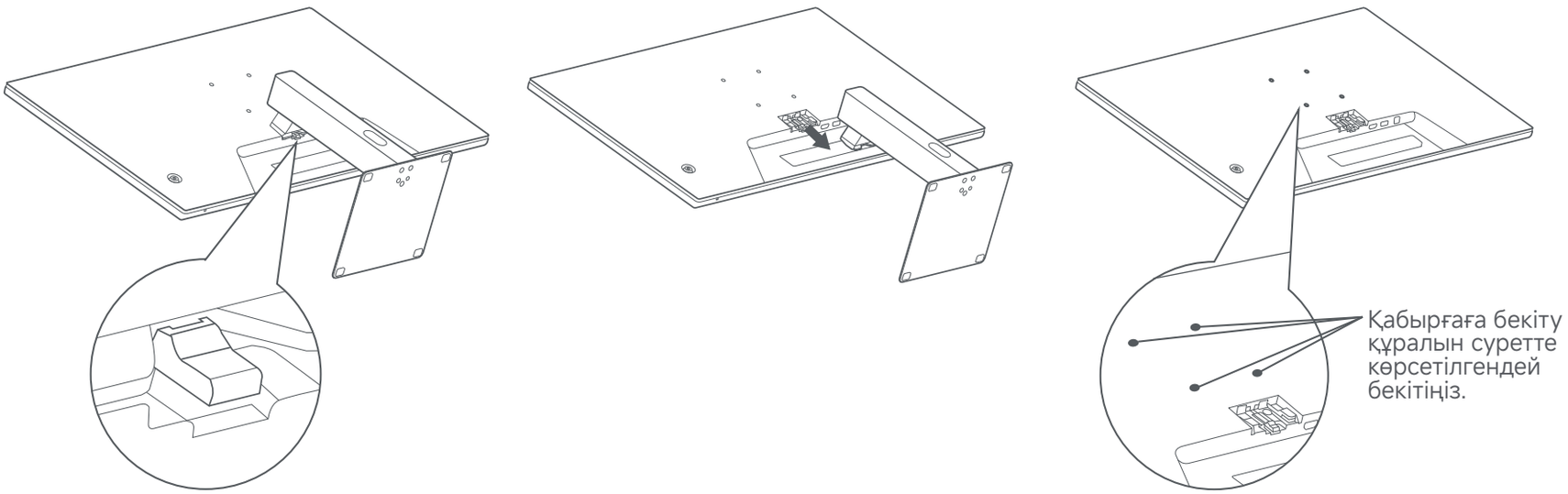

Ақауларды жою		
Мәселе	**Мүмкін себеп**	**Шешімдер**
Қосу мүмкін емес	Қуат жоқ	Қуат адаптері дұрыс қосылғанын тексеріңіз.
Кескін қара болып тұр	Жарықтық / контраст дұрыс реттелмеген	Жарықтық пен контрастты реттеңіз.
Кескін дірілдейді немесе кедір-бұдыр	Интерференция	Мониторлы электр интерференциясын тудыратын құрылғылардан аулақ ұстаңыз.
Экранда кескін жоқ.	Сигнал жоқ, ұйқы режиміне кірді	Компьютерді қосыңыз. Компьютердің бейне картасы дұрыс істейтінін тексеріңіз. Кабель дұрыс сұғылғанын тексеріңіз.
Монитор ағымдағы ажыратымдылыққа қолдау көрсетілмейтінін көрсетіп тұр	Ажыратымдылық дұрыс емес	Ұсынылған ажыратымдылық параметрлерін пайдаланыңыз.

Маңызды сақтық шаралары

- Бұл мониторды ванна, асүй, жертөле немесе хауыздың маңы сияқты сулы немесе ылғалды ортада пайдаланбаңыз.
- Монитордың тегіс бетке орнатылғанын тексеріңіз. Егер монитор жерге құласа немесе аударылып кетсе, персонал жарақаттануы немесе монитор зақымдануы мүмкін.
- Мониторды салқын, құрғақ және желдетілетін жерде сақтаңыз.
- Мониторды радиациядан және жылу көздерінен аулақ ұстаңыз.
- Монитордың артқы жағындағы жылуды шығару саңылауларын жаппаңыз немесе бұғаттамаңыз. Мониторды төсекке, диванға, көрпеге және т. б. қоймаңыз.
- Монитордың жұмыс кернеуінің ауқымы монитордың артқы жағындағы жапсырмада көрсетілген. Қуат көзінің кернеуін білмесеңіз, монитордың дистрибьюторына немесе жергілікті қуат компаниясына хабарласыңыз.
- Мониторды ұзақ уақыт бойы пайдаланбайтын болсаңыз, кернеу секірісінен немесе найзағай соғуынан болатын ықтимал зақымдардың алдын алу үшін оны электр розеткасынан ажыратыңыз.
- Электр розеткаларын шамадан тыс жүктемеңіз, себебі өрт шығуы немесе ток соғуы мүмкін.
- Ток соғу қаупінің алдын алу үшін мониторды өз бетіңізше бөл шектемеңіз немесе жөндемеңіз. Монитор дұрыс жұмыс істемесе, көмек алу үшін AER сату қызметі бөліміне хабарласыңыз.
- Қуат сымын қатты тартпаңыз, бұрамаңыз немесе майыстырмаңыз.
- Қуат ашасы жабдықты электр желісінен ажырату құралы болып табылады. Қуат ашасын оңай қосу немесе ажырату үшін оның айналасына бос заттарды қоймаңыз.
- Розеткаға қосылатын құрылғылар үшін шығыс розетка оңай қол жетімді болуы керек.
- Ескертпе: Монитордың көлбеу бұрышын реттеген кезде негізді бір қолмен ұстап тұрып, екінші қолмен мониторды реттеу ұсынылады. Бір қолмен реттелетін монитор аударылып кетуі мүмкін.
- Бес бағытты түйменің жұмыс нұсқаулығы және индикатор күйі бағдарламалық жаңартуларға байланысты өзгеруі мүмкін. Нақты дисплейге сәйкес қараңыз.

Көз саулығы

Компьютерді ұзақ уақыт пайдаланған кезде көздің шаршауының немесе мойын, қол, шынтақ және иық ауыруының алдын алу үшін төменде берілген ұсыныстарды орындаңыз:

- Мониторды көзіңізден 20–28 дюйм (шамамен 50–70 см) қашықтықта ұстаңыз.
- Мониторға қарағанда көздің шаршауын азайту үшін жиі жыпылықтаңыз.
- Мониторды екі сағат пайдаланғаннан кейін көзіңізге 20 минуттық үзіліс беріңіз.
- Көзіңізді монитордан алып, нақты бір қашықтықтағы нәрсеге кем дегенде 20 секунд қараңыз.
- Мойын, қол, арқа және иық талып қалмауы үшін денеңізді созыңыз.

Әлсіз көгілдір жарық сипаттамасы

Соңғы жылдары көгілдір жарықтың әсерінен көздің көру мүмкіндігінің нашарлауына көбірек назар аударылуда. Жалпы, көгілдір жарық толқынының ұзындығы 400–480 нм, ал зиянды көгілдір сәуле толқынының ұзындығы 415–455 нм. Бұл монитордa көгілдір жарық сәулесінің әсерін азайтуға көмектесетін функция бар. Параметрлер мәзірі арқылы әлсіз көгілдір жарық режимін қосуға болады.

WEEE кәдеге жарату және қайта өңдеу туралы ақпарат



Осы таңбасы бар барлық өнімдер сұрыпталмаған тұрмыстық қалдықтармен араласпауы тиіс электр және электрондық жабдықтың (WEEE 2012/19/EU директивасындағыдай) қалдығы болып табылады. Оның орнына сіз өзіңіздің қалдық жабдықтарыңызды үкімет немесе жергілікті билік тағайындаған электр және электрондық жабдық қалдықтарын қайта өңдеуге арналған арнайы жинау орнына тапсыру арқылы адам денсаулығы мен қоршаған ортаны қорғауыңыз керек. Дұрыс түрде кәдеге жарату және қайта өңдеу қоршаған ортаға және адам денсаулығына келтірілуі мүмкін теріс салдардың алдын алуға көмектеседі. Орналасқан жері, сондай-ақ осындай жинау орындарының шарттары мен ережелері туралы қосымша ақпарат алу үшін орнатушыға немесе жергілікті билік органдарына хабарласыңыз.

ЕО сәйкестік туралы декларациясы

CE

Біз, Beijing Xiaomi Electronics Co., Ltd., осы арқылы осы жабдықтың қолданыстағы Директивалар мен Еуропалық нормаларға және түзетулерге сәйкес келетінін мәлімдейміз. ЕО сәйкестік туралы декларациясының толық мәтінін Интернеттегі мына мекенжайдан табуға болады:
http://www.mi.com/global/service/support/declaration.html

Technické údaje

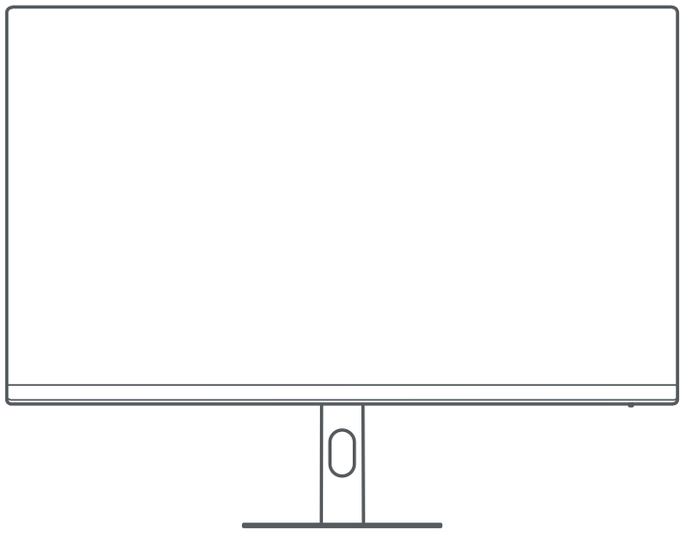

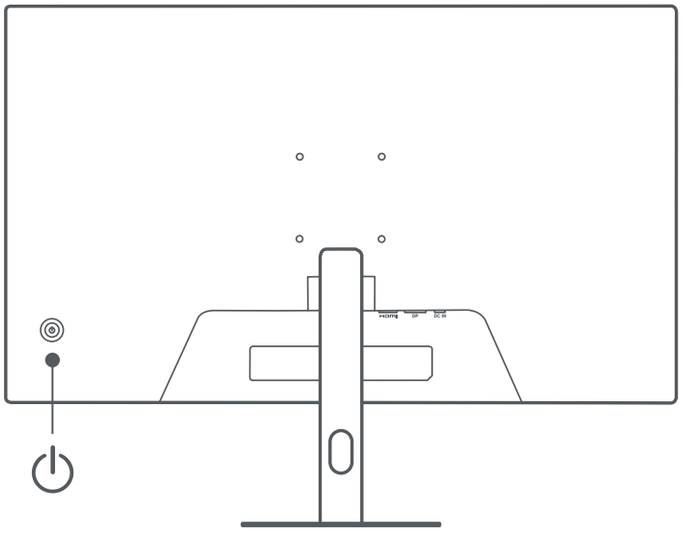

Model: P27FDA-RAGL	Maximální obnovovací frekvence HDMI: 144 Hz
Napájení: 12,0 V ⎓ 2,0 A	Výchozí frekvence obnovování: 60 Hz
Jmenovitý výkon*: 24,0 W Max.	Maximální obnovovací frekvence DP: 144 Hz
Úhlopříčka obrazovky: 27 ”	Naklopení: -5° až +15°
Poměr stran: 16:9	Skladovací teplota: -20 ° C až 60 ° C
Maximální rozlišení: 1920 × 1080	Provozní teplota: 0 ° C až 40 ° C
Doporučené rozlišení: 1920 × 1080	Provozní vlhkost: 20-80 % RV

Specifikace externího napájecího adaptéru
Identifikátor modelu: AD-0241200200EU-2
Vstupní napětí: 100-240 V AC
Vstupní AC frekvence: 50/60 Hz
Výstupní napětí: 12,0 V DC
Výstupní proud: 2,0 A
Výstupní výkon: 24,0 W
Výrobce: Shenzhen AMC Technology Co., Ltd.

* Napájení z napájecího adaptéru není součástí dodávky.
* Typový štítek produktu se nachází na zadním krytu monitoru.

Popis funkčního tlačítka		
Použití tlačítka	Výsledek	
	Když se na monitoru nezobrazuje nabídka.	Když je na monitoru zobrazena hlavní nabídka.
Krátké stisknutí doprava.	Otevřít hlavní nabídku.	Zadat / vybrat.
Krátké stisknutí nahoru / dolů.	Vyvolat posuvník jasu / hlasitosti.	Přepnout nabídku nastavení hodnot.
Krátké stisknutí doleva.	Otevřít seznam zdrojů signálu.	Návrat.
Krátké stisknutí uprostřed.	Zapnutí monitoru / Otevření nabídky zkratek.	Zadat / vybrat.
Stiskněte a podržte po 3 sekundy.	Vypnout.	

Montáž na stěnu

- Způsoby montáže a bezpečnostní opatření naleznete v montážní příručce montážní sady na zeď, kterou jste zakoupili.
- Montážní sadu na zeď je nutno zakoupit zvlášť.
- Tip: Tento produkt je kompatibilní s montážními sadami na zeď, jejichž otvory mají rozteč 75 × 75 mm.
- Šrouby použité k upevnění montážní sady na zeď musí splňovat následující požadavky: Množství: 4; Závit: M4; Délka: 8 mm.
- Položte monitor na vodorovnou plochu tak, aby zadní část směřovala nahoru. Prsty stlačte pružinovou svorku, která spojuje stojan a monitor, a odstraňte stojan.
- Upozornění: Při odstraňování stojanu dávejte pozor, abyste si neskřípli prsty v pružinové svorce.
- Řiďte se uživatelskou příručkou montážní sady na zeď a nasaďte montážní sadu na zeď na šrouby, které se nachází na zadním krytu.

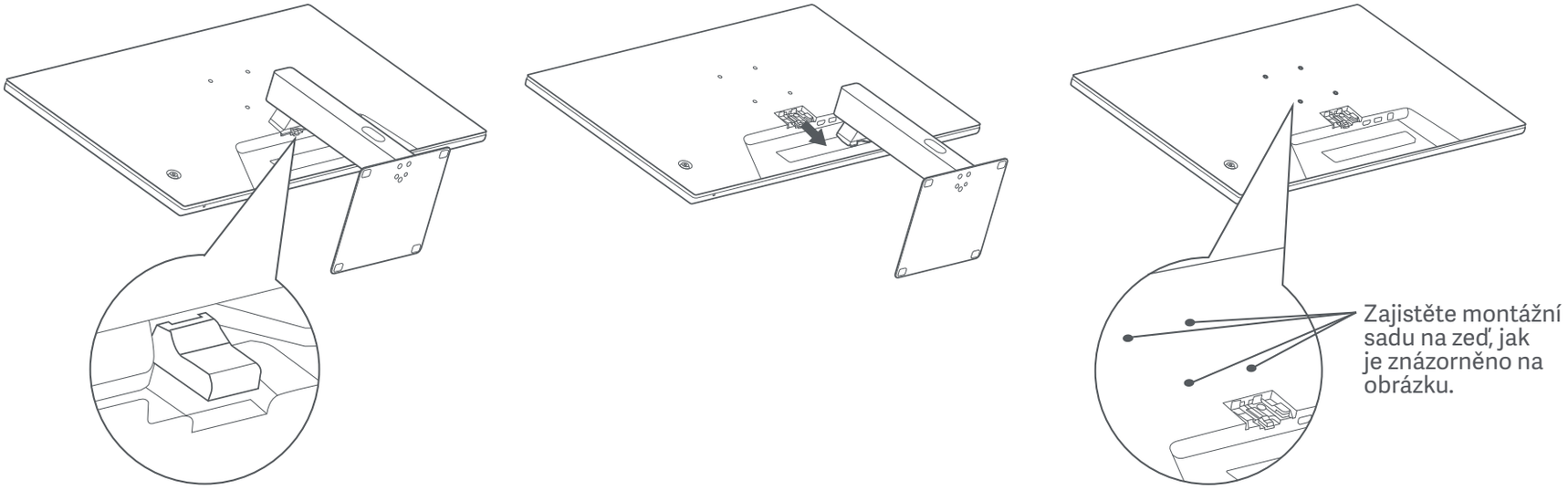

Řešení		
Problém	**Možná příčina**	**Řešení**
Nelze zapnout.	Chybí napájení.	Zkontrolujte, zda je napájecí adaptér správně zapojený.
Obraz je tmavý.	Jas / kontrast není správně nastavený.	Upravte jas a kontrast.
Obraz je rozechvěný nebo se vlní.	Rušení.	Udržujte monitor mimo dosah elektronických zařízení, které mohou způsobovat elektrické rušení.
Žádný obraz na obrazovce.	Žádný signál, přechod do režimu spánku.	Zapněte počítač. Ujistěte se, že grafická karta počítače funguje správně. Zkontrolujte, zda je monitor správně zapojený.
Monitor udává, že aktuální rozlišení není podporované.	Rozlišení je nesprávné.	Použijte uvedené doporučené rozlišení.

Důležitá bezpečnostní opatření

- Nepoužívejte tento monitor v mokrých nebo vlhkých prostředích jako jsou koupelny, kuchyně, sklepy nebo bazény.
- Zkontrolujte, zda monitor stojí na stabilním povrchu. Pokud monitor spadne nebo bude převrácen, může dojít ke zranění osob nebo poškození monitoru.
- Skladujte a používejte monitor na chladném, suchém a dobře větraném místě. Udržujte monitor mimo dosah zdrojů záření a tepla.
- Nezakrývejte ani neucpávejte otvory pro odvod tepla na zadní straně monitoru. Neumisťujte monitor na postel, sedačku, deku atd.
- Rozpětí provozního napětí monitoru je uvedeno na štítku na zadní straně monitoru. Pokud si nejste jistí, jaké napětí má vaše elektrická síť napětí, obraťte se na místního distributora monitoru nebo elektrické energie.
- Pokud nebudete monitor po delší dobu používat, odpojte jej od síťové zásuvky, aby nedošlo k případnému poškození napěťovými špičkami nebo úderem blesku.
- Nepřetěžujte elektrické zásuvky, jinak může dojít ke vzniku požáru nebo úrazu elektrickým proudem.
- Nepokoušejte se monitor sami rozebrat nebo opravit, aby nedošlo k úrazu elektrickým proudem. Pokud monitor nefunguje správně, obraťte se žádostí o pomoc na oddělení poprodejního servisu.
- Vyhněte se nadměrnému tahání, kroucení nebo ohýbání napájecí šňůry.
- Síťová zástrčka je část, která slouží k odpojení zařízení od elektrické sítě. Do blízkosti elektrické zástrčky neumisťujte žádné volné předměty, aby bylo možné ji snadno zapojit a odpojit.
- U zapojitelných zařízení musí být výstupní zástrčka snadno přístupná.
- Upozornění: Při nastavování úhlu naklopení monitoru se doporučuje, abyste jednou rukou přidržovali stojan a druhou rukou nastavovali monitor. Pokud budete monitor nastavovat pouze jednou rukou, může snadno dojít k jeho převrácení.
- Návod k obsluze pětisměrného tlačítka a stav indikátoru se mohou lišit podle aktualizací softwaru. Řiďte se skutečným zobrazením.

Zdraví zraku

Abyste se vyhnuli únavě očí nebo bolesti krku, paží, loktů a ramen způsobené dlouhodobým používáním počítače, dodržujte následující doporučení:

- Udržujte vzdálenost mezi monitorem a vašima očima 20 až 28 palců (přibližně 50 až 70 cm).
- Pokud se díváte na monitor, mrkejte častěji, abyste uvolnili oči.
- Vždy po dvou hodinách používání monitoru dopřejte očím 20minutovou přestávku.
- Alespoň na 20 sekund se podívejte na nějaký předmět v určité vzdálenosti mimo monitor.
- Protáhněte se, abyste uvolnili napětí v oblasti krku, paží, zad a ramen.

Popis filtru modrého světla

V poslední době se lidé čím dál více věnují tématu poškození zraku modrým světlem. Obecně řečeno, vlnová délka modrého světla je 400-480 nm, a vlnová délka škodlivého modrého světla je 415-455 nm. Tento monitor nabízí funkci, která pomáhá snížit vaše vystavení záření modrého světla. V nabídce nastavení můžete aktivovat režim filtru modrého světla.

Informace o likvidaci a recyklaci v souladu s OEEZ



Všechny výrobky označené tímto symbolem jsou odpadní elektrická a elektronická zařízení (OEEZ, jak je uvedeno ve směrnici 2012/19/EU), která by neměla být mísena s netříděným domovním odpadem. Měli byste chránit lidské zdraví a životní prostředí a kvůli recyklaci odpadního elektrického a elektronického zařízení předat odpad z tohoto zařízení určenému sběrnému středisku určeného státem nebo místními orgány. Správná likvidace a recyklace pomohou zabránit potenciálním negativním dopadům na životní prostředí a lidské zdraví. Více informací o umístění a podmínkách těchto sběrných míst se dozvíte od montážního technika nebo místních úřadů.

EU Prohlášení o shodě

My, společnost Beijing Xiaomi Electronics Co., Ltd., tímto prohlašujeme, že toto zařízení je v souladu s platnými směrnicemi a normami EU a jejich dodatky.

Úplné znění prohlášení o shodě pro EU je k dispozici na následující internetové adrese:
http://www.mi.com/global/service/support/declaration.html

Specifikationer

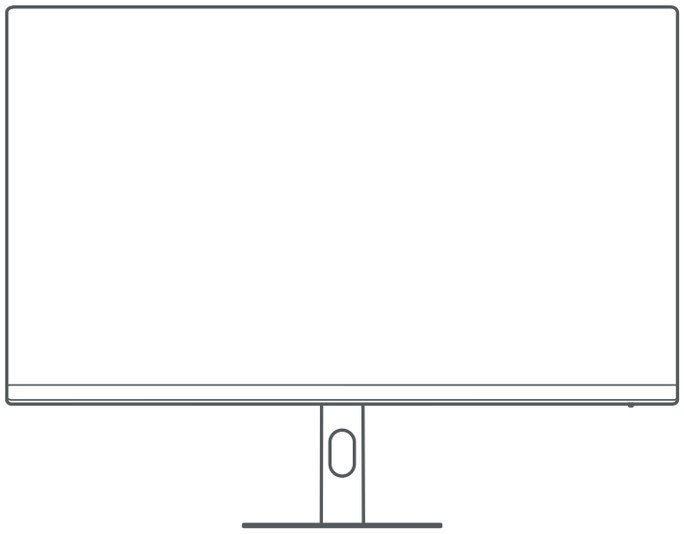

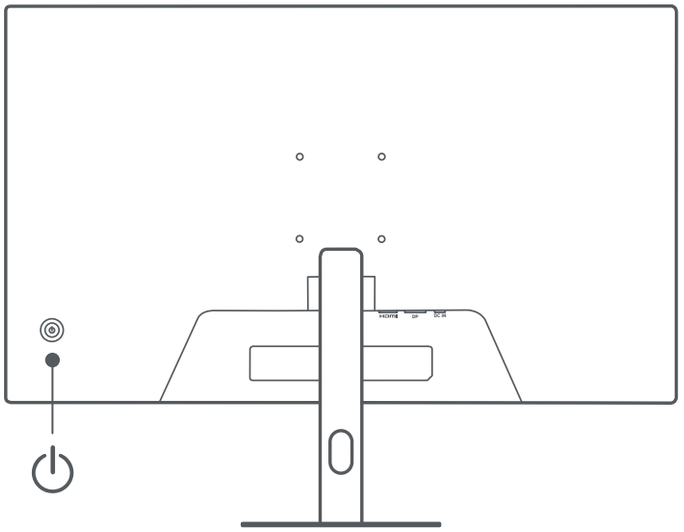

Model: P27FDA-RAGL	HDMI, Maksimal opdateringshastighed: 144 Hz
Strømindgang: 12,0 V ⎓ 2,0 A	Standard opdateringshastighed: 60 Hz
Nominel effekt *: 24,0 W Max.	DP, Maksimal opdateringshastighed: 144 Hz
Skærmstørrelse: 27″	Hældning: -5° til +15°
Billedformat: 16:9	Opbevaringstemperatur: -20° C til 60° C
Maksimal opløsning: 1920 × 1080	Driftstemperatur: 0° C til 40° C
Anbefalet opløsning: 1920 × 1080	Driftsluftfugtighed: 20%–80% RH

Specifikationer for ekstern AC-adapter
Model-identifikator: AD-0241200200EU-2
Indgangsspænding: 100-240 V AC
AC-indgangsfrekvens: 50/60 Hz
Udgangsspænding: 12,0 V DC
Udgangsstrøm: 2,0 A
Udgangseffekt: 24,0 W
Producent: Shenzhen AMC Technology Co., Ltd.

* Strømforsyningen til strømadapteren er ikke inkluderet.
* Produktnavnepladen er placeret på bagsiden af monitoren.

Beskrivelse til funktionsknap		
Knap-betjening	Resultat	
	Når menuen ikke vises på skærmen.	Når hovedmenuen vises på skærmen.
Kort tryk til højre.	Åbn hovedmenuen.	Indtast / vælg.
Kort tryk til op / ned.	Åbn lysstyrke- / lydstyrkeskalaen.	Skift menuens justeringsværdier.
Kort tryk til venstre.	Åbn listen over skift af signalkilde.	Gå tilbage.
Kort tryk i midten.	Tænd for skærmen / Åbn genvejsmenuen.	Indtast / vælg.
Tryk og hold i 3 sekunder.	Luk ned.	

Vægmontering

- Se installationsvejledningen til det vægbeslag, du har købt, for at få oplysninger om monteringsmetoder og forholdsregler.
- Vægbeslaget skal købes separat.
- Tip: Dette produkt er kompatibelt med vægbeslag, der har en hulafstand på 75 × 75 mm.
- De bolte, der bruges til at fastgøre vægbeslaget, skal opfylde følgende krav: Antal: 4; gevind: M4; længde: 8 mm.
- Læg skærmen fladt ned med bagsiden opad. Brug en finger til at trykke på den fjederklemme, der forbinder foden med skærmen, og fjern foden.
- Bemærk: Når foden fjernes, skal du passe på ikke at klemme fingeren i fjederklemmen.
- Følg brugervejledningen til vægbeslaget, og monter vægbeslaget på det gevindhul, der er indbygget i husets bagside.

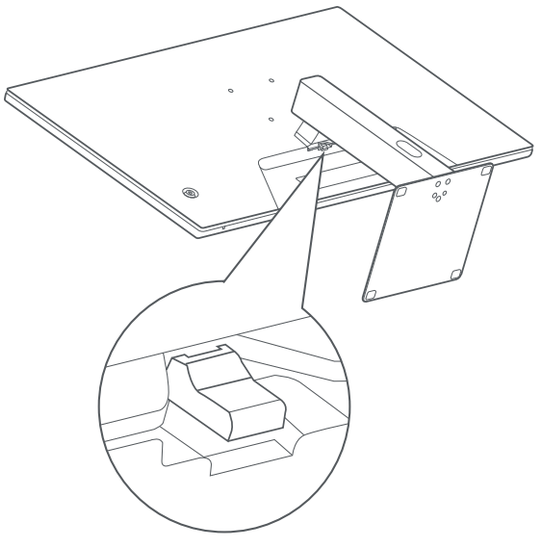

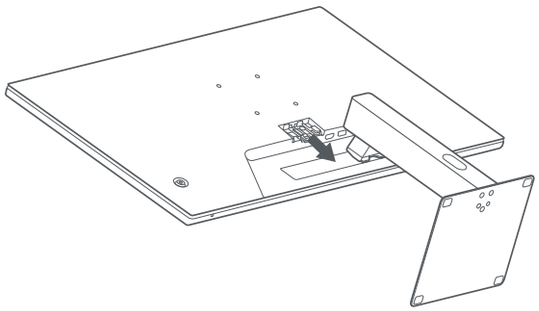

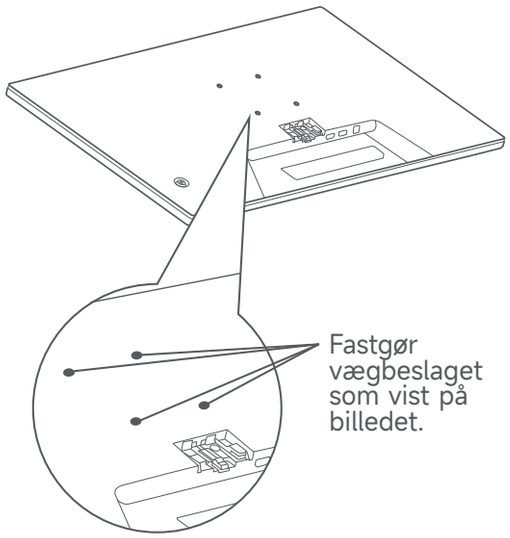

Fejlsøgning		
Problem	**Mulig årsag**	**Løsninger**
Kan ikke tænde.	Ingen strøm.	Sørg for, at strømadapteren er tilsluttet korrekt.
Billedet er mørkt.	Lysstyrke / kontrast er ikke justeret korrekt.	Juster lysstyrke og kontrast.
Billedet er forvrænget eller har krusninger.	Interferens.	Hold skærmen væk fra elektroniske enheder, der kan forårsage elektrisk interferens.
Intet billede på skærmen.	Intet signal, går i dvaletilstand.	Tænd for computeren. Sørg for, at computerens grafikkort fungerer korrekt. Sørg for, at kablet er sat korrekt i.
Skærmen viser, at den aktuelle opløsning ikke understøttes.	Opløsningen er forkert.	Brug de angivne anbefalede opløsningsindstillinger.

Vigtige forholdsregler

- Brug ikke denne skærm i fugtige omgivelser som f.eks. badeværelser, køkkener, kældre eller i nærheden af swimmingpools.
- Sørg for, at skærmen er placeret på en stabil overflade. Hvis skærmen falder ned eller vælter, kan det medføre personskade eller beskadigelse af skærmen.
- Opbevar og brug skærmen på et køligt, tørt og ventileret sted. Hold skærmen væk fra strålings- og varmekilder.
- Dæk eller bloker ikke åbningerne til varmeafledning på bagsiden af skærmen. Placer ikke skærmen på en seng, sofa, et tæppe osv.
- Skærmens driftsspændingsområde er angivet på en label på skærmens bagside. Hvis du er i tvivl om, hvilken spænding din strømforsyning har, skal du kontakte skærmens distributør eller det lokale elselskab.
- Hvis du ikke har tænkt dig at bruge skærmen i længere tid, skal du tage stikket ud af stikkontakten for at undgå skader som følge af overspænding eller lynnedslag.
- Overbelast ikke stikkontakterne, da det kan forårsage brand eller elektrisk stød.
- Forsøg ikke selv at skille skærmen ad eller reparere den for at undgå risikoen for elektrisk stød. Hvis skærmen ikke fungerer korrekt, bedes du kontakte eftersalgsservice-afdelingen for at få hjælp.
- Træk, vrid eller bøj ikke for meget i netledningen.
- Strømstikket er et middel til at afbryde udstyret fra lysnettet. Der må ikke være løse genstande omkring stikket for at sikre, at det nemt kan sættes i eller tages ud.
- For enheder med stik skal udgangsstikket være let tilgængeligt.
- Bemærk: Når du justerer skærmens hældningsvinkel, anbefales det, at du støtter foden med den ene hånd og justerer skærmen med den anden hånd. Skærmen kan let vælte, hvis du kun justerer den med én hånd.
- Betjeningsvejledningen for femvejsknappen og indikatorlysetilstand kan variere med softwareopdateringer. Henvis til den faktiske skærm.

Øjensundhed

For at undgå overanstrengelse af øjnene eller smerter i nakke, arme, albuer og skuldre, når du bruger computeren i længere tid, skal du følge nedenstående forslag:

- Hold skærmen i en afstand af 50-70 cm (20-28 tommer) fra dine øjne.
- Blink oftere for at lindre træthed i øjnene, når du stirrer på skærmen.
- Giv dine øjne en pause på 20 minutter, når du har brugt skærmen i to timer.
- Tag øjnene væk fra skærmen og kig på noget i en vis afstand i mindst 20 sekunder.
- Stræk kroppen for at afhjælpe spændinger i nakke, arme, ryg og skuldre.

Beskrivelse af lavt blåt lys

I de senere år har øjenskader forårsaget af blåt lys tiltrukket sig mere og mere opmærksomhed. Generelt er bølgelængden for blåt lys 400-480 nm, og bølgelængden for skadeligt blåt lys er 415-455 nm. Denne skærm har en funktion, der hjælper med at reducere din eksponering for blåt lys. Du kan aktivere tilstanden for lavt blåt lys via indstillingsmenuen.

Oplysninger om WEEE Bortskaffelse og genanvendelse



Ethvert produkt, der bærer dette symbol, er affald af elektrisk og elektronisk udstyr (WEEE som i direktiv 2012/19/EU), som ikke må blandes med usorteret husholdningsaffald. I stedet skal du beskytte den menneskelige sundhed og miljøet ved at overgive dit affaldsudstyr til et dertil beregnet indsamlingspunkt til genanvendelse af affald af elektrisk og elektronisk udstyr, som er udnævnt af de nationale eller lokale myndigheder. Korrekt bortskaffelse og genanvendelse vil bidrage til at forhindre potentielt negative konsekvenser for miljøet og den menneskelige sundhed. Kontakt installatøren eller de lokale myndigheder for at få flere oplysninger om lokationen samt vilkårene og betingelserne for sådanne opsamlingspunkter.

EU-overensstemmelseserklæring



Vi, Beijing Xiaomi Electronics Co, erklærer hermed, at dette udstyr er i overensstemmelse med de gældende direktiver og europæiske normer og ændringer.

Den fulde tekst af EU-overensstemmelseserklæringen kan findes på følgende adresse:
http://www.mi.com/global/service/support/declaration.html

Tiedot

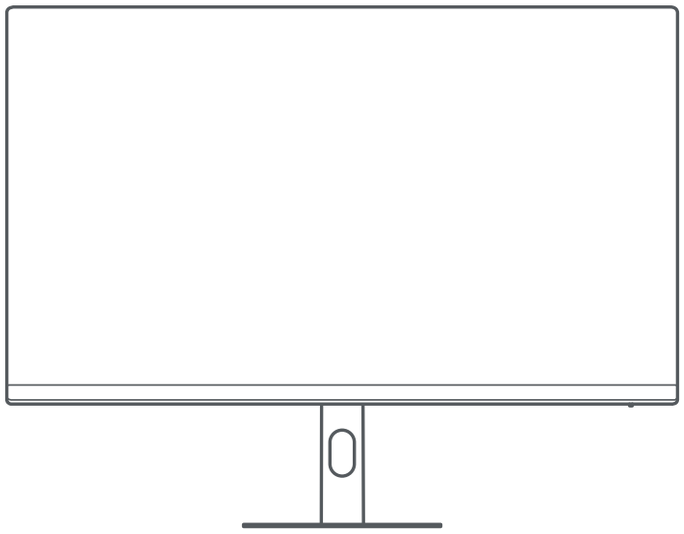

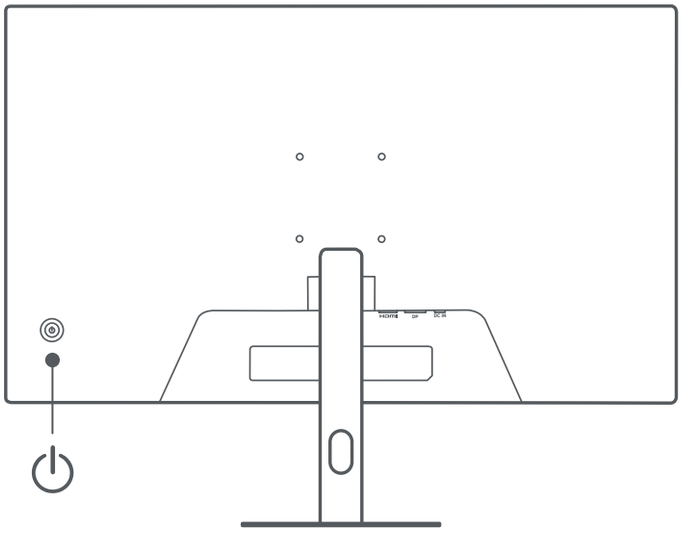

Malli: P27FDA-RAGL	HDMI-näytön suurin virkistystaajuus: 144 Hz
Ottoteho: 12,0 V ⎓ 2,0 A	Oletusvirkistystaajuus: 60 Hz
Nimellisteho*: 24,0 W Max.	DP-näytön suurin virkistystaajuus: 144 Hz
Näytön koko: 27″	Kalistus: -5–15°
Kuvasuhde: 16:9	Säilytyslämpötila: -20–60 ° C
Enimmäistarkkuus: 1920 × 1080	Käyttölämpötila: 0–40 ° C
Suositeltu tarkkuus: 1920 × 1080	Käyttökosteus: 20–80 % suhteellinen kosteus

Ulkoisen verkkolaitteen tekniset tiedot
Mallitunnus: AD-0241200200EU-2
Tulojännite: 100-240 V AC
Tulovirran taajuus: 50/60 Hz
Antojännite: 12,0 V DC
Antovirta: 2,0 A
Lähtöteho: 24,0 W
Valmistaja: Shenzhen AMC Technology Co., Ltd.

* Ei sisällä verkkolaitteen tehoa.
* Tuotteen nimiplate sijaitsee näytön takakannessa.

Toimintopainikkeen kuvaus		
Painikkeen käyttö	Tulos	
	Kun valikkoa ei näy näytössä.	Kun päävalikko näkyy näytössä.
Paina lyhyesti oikealle.	Siirry päävalikkoon.	Siirry / valitse.
Paina lyhyesti ylös / alas.	Näytä kirkkaus / äänenvoimakkuusvalikko.	Muuta valikon säätöjä.
Paina lyhyesti vasemmalle.	Avaa signaalinlähteen vaihtoluettelo.	Palaa.
Paina keskustaa lyhyesti.	Kytke näyttö päälle / avaa pikavalikko.	Siirry / valitse.
Paina 3 sekuntia.	Sammuta.	

Seinäkiinnitys

- Katso asennustavat ja varotoimet hankkimasi seinätelineen asennusoppaasta.
- Seinäteline on hankittava erikseen.
- Vinkki: Tämä tuote on yhteensopiva sellaisten seinätelineiden kanssa, joiden reikäväli on 75 × 75 mm.
- Seinätelineen asennuspulttien on täytettävä seuraavat vaatimukset: Määrä: 4; kierre: M4; pituus: 8 mm.
- Aseta näyttö vaakasuoraan taustapuoli ylöspäin. Paina sormella klipsiä, jolla jalusta kiinnittyy näyttöön, ja irrota jalusta.
- Huomautus: Kun irrotat jalustan, varo että sormesi ei jää jousiklipsin väliin.
- Asenna seinäteline käyttöoppaan ohjeiden mukaan kotelon takana oleviin kierteisiin reikiin.

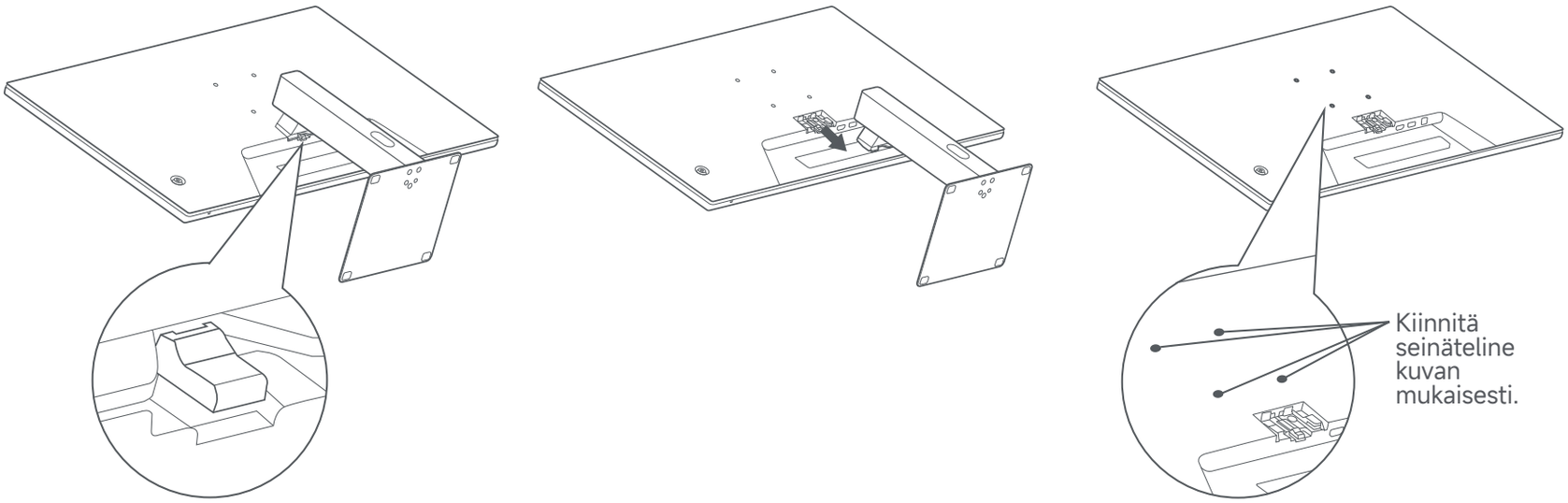

Vianmääritys		
Ongelma	**Mahdollinen syy**	**Ratkaisut**
Laite ei käynnisty.	Ei virtaa.	Varmista, että verkkolaite on kytketty asianmukaisesti.
Kuva on tumma.	Kirkkautta / kontrastia ei ole säädetty oikein.	Säädä kirkkautta ja kontrastia.
Kuva tärisee tai aaltoilee.	Häiriöt.	Pidä näyttö kaukana muista sähkölaitteista, jotka voivat aiheuttaa sähköisiä häiriöitä.
Näytössä ei ole kuvaa.	Ei signaalia, laite siirtyy lepotilaan.	Käynnistä tietokone. Varmista, että tietokoneen näytönohjain toimii kunnolla. Varmista, että johto on kytketty asianmukaisesti.
Näyttö ilmoittaa, että nykyistä tarkkuutta ei tueta.	Tarkkuus on väärä.	Käytä suositeltuja tarkkuusasetuksia.

Tärkeät varotoimet

- Älä käytä tätä näyttöä märässä tai kosteassa ympäristössä, kuten kylpyhuoneessa, keittiössä, kellarissa tai lähellä uima-allasta.
- Varmista, että näyttö sijoitetaan vakaalle pinnalle. Jos näyttö putoaa tai kaatuu, se saattaa aiheuttaa loukkaantumisen tai näyttövaurion.
- Säilytä ja käytä näyttöä viileässä, kuivassa ja tuuletetussa paikassa. Pidä näyttö etäällä säteilyn- ja lämmönlähteistä.
- Älä peitä tai tuki näytön takana olevia lämmönpoistoaukkoja. Älä aseta näyttöä vuoteelle, sohvalle, huovalle tms.
- Näytön käyttöjännite ilmoitetaan sen takana olevassa tarrassa. Jos et ole varma verkkolaitteen jännitteestä, ota yhteyttä näytön jälleenmyyjään tai paikalliseen sähkölaitokseen.
- Kun aiot olla käyttämättä näyttöä pitkään aikaan, irrota se pistorasiasta, jotta virtapiikit tai salamat eivät pääse vioittamaan sitä.
- Älä ylikuormita pistorasioita, sillä muutoin seurauksena voi olla tulipalo tai sähköisku.
- Jotta vältyt sähköiskun vaaralta, älä yritä purkaa tai korjata näyttöä itse. Jos näyttö ei toimi kunnolla, pyydä apua tukipalvelun huollosta.
- Älä vedä, taita tai taivuta virtajohtoa terävästi.
- Laite irrotetaan pistorasiasta pistokkeesta vetämällä. Pistokkeen ympärille ei tule sijoittaa mitään irrallisia esineitä, jotta se olisi helppo kytkeä ja irrottaa.
- Kaikkien pistokkeellisten laitteiden kohdalla pistorasiaan tulee olla esteetön pääsy.
- Huomautus: Kun säädät näytön kallistusta, suosittelemme tukemaan jalustaa yhdellä kädellä ja säätämään näyttöä toisella. Näyttö saattaa kaatua helposti, jos sitä säädetään vain yhdellä kädellä.
- Viisisuuntaisen painikkeen käyttöohjeet ja valoindikaattorin tila voivat vaihdella ohjelmistopäivitysten mukaan. Katso todellinen näyttö.

Silmien terveys

Vältä tietokoneen pitkällisestä käytöstä johtuva silmien, niskan, käsien, kyynärpäiden ja hartioiden rasittuminen noudattamalla seuraavia suosituksia:

- Pidä näyttö 50–70 cm:n (20–28 tuuman) päässä silmistäsi.
- Räpyttele tavallista useammin lieventääksesi silmien rasittumista monitoria katsoessasi.
- Lepuuta silmiäsi 20 minuuttia käytettyäsi näyttöä kaksi tuntia.
- Käännä katseesi pois näytöstä tietylle etäisyydelle vähintään 20 sekunniksi.
- Venyttele lieventääksesi niskan, käsien, selän ja hartioiden rasitusta.

Matalan sinisen valon kuvaus

Viime vuosina sinisen valon aiheuttamat silmävauriot ovat saaneet osakseen yhä enemmän huomiota. Sinisen valon aallonpituus on 400–480 nm ja haitallisen sinisen valon aallonpituus 415–455 nm. Tämä näyttö sisältää toiminnon, joka vähentää altistumista siniselle valolle. Voit ottaa matalan sinisen valon tilan käyttöön asetusvalikossa.

WEEE hävittämis- ja kierrättämistiedot



Kaikki tällä symbolilla merkityt tuotteet ovat sähkö- ja elektroniikkaromua (WEEE kuten direktiivissä 2012/19/EU), joita ei saa sekoittaa lajittelemattomaan kotitalousjätteeseen. Sen sijaan sinun on suojeltava ihmisten terveyttä ja ympäristöä luovuttamalla romulaitteet nimettyyn sähkö- ja elektroniikkaromun kierrätyspisteeseen, jonka hallitus tai paikallisviranomaiset ovat osoittaneet. Oikea hävittäminen ja kierrätys auttavat estämään mahdolliset kielteiset vaikutukset ympäristöön ja ihmisten terveyteen. Ota yhteyttä asentajaan tai paikallisiin viranomaisiin saadaksesi lisätietoja tällaisten keräyspisteiden sijainnista ja käyttöehdoista.

EU:n vaatimustenmukaisuusvakuutus

CE

Me, Beijing Xiaomi Electronics Co., Ltd., vakuutamme täten, että tämä laite noudattaa sovellettavia direktiivejä ja eurooppalaisia standardeja ja niiden muutoksia.

EU-vaatimustenmukaisuusvakuutus on luettavissa kokonaisuudessaan osoitteessa

http://www.mi.com/global/service/support/declaration.html

Specifikacije

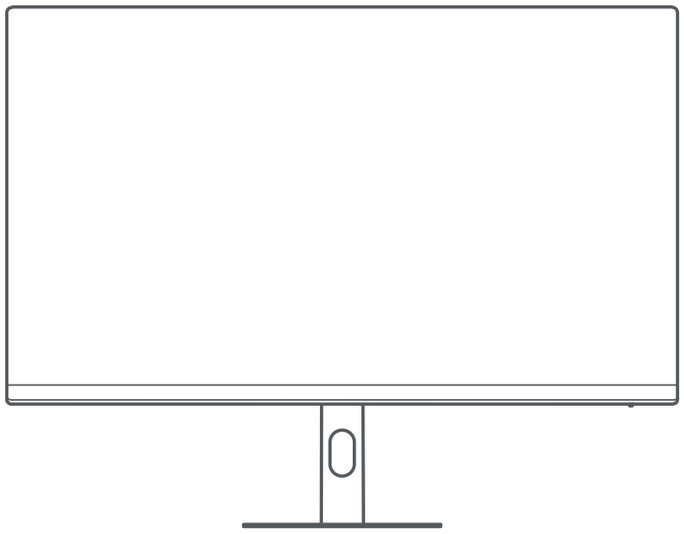

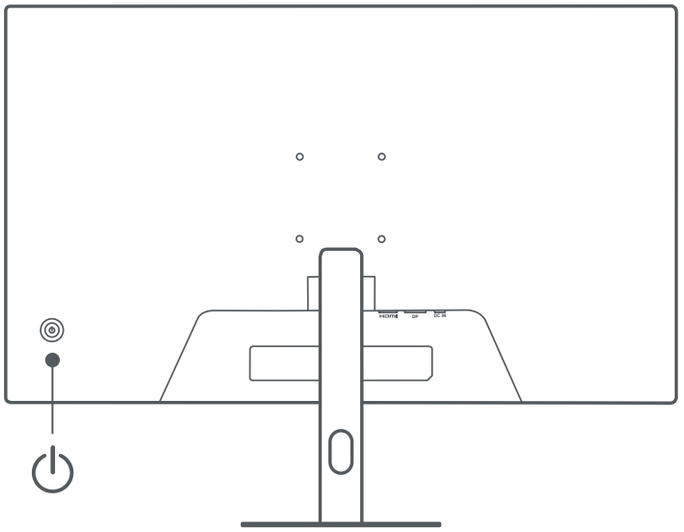

Model: P27FDA-RAGL	Maksimalna učestalost osvježavanja (HDMI): 144 Hz
Ulazna snaga: 12,0 V ⎓ 2,0 A	Zadana učestalost osvježavanja: 60 Hz
Nazivna snaga*: 24,0 W (maks.)	Maksimalna učestalost osvježavanja (DP): 144 Hz
Veličina zaslona: 27″	Nagib: -5° - +15°
Omjer slike: 16:9	Temperatura za pohranu: -20° C-60° C
Maksimalna razlučivost: 1920 × 1080	Radna temperatura: 0° C-40° C
Preporučena razlučivost: 1920 × 1080	Raspon vlage tijekom rada: 20%-80%RH

Specifikacije adaptera za izmjeničnu struju
Identifikator modela: AD-0241200200EU-2
Ulazni napon: 100-240 V AC
Ulazna frekvencija izmjenične struje: 50/60 Hz
Izlazni napon: 12,0 V DC
Izlazna struja: 2,0 A
Izlazna snaga: 24,0 W
Proizvođač: Shenzhen AMC Technology Co., Ltd.

* Strujni adapter nije uključen.
* Natpis s imenom proizvoda nalazi se na stražnjoj strani monitora.

Opis funkcijskog gumba		
Rad gumba	Rezultat	
	Kada se izbornik ne prikazuje na monitoru.	Kada se glavni izbornik ne prikazuje na monitoru.
Kratko pritisnite udesno.	Otvara se glavni izbornik.	Otvaranje / odabir.
Kratko pritisnite prema gore / dolje.	Pristup traci za svjetlinu / jasnoću.	Promjena vrijednosti u izborniku.
Kratko pritisnite ulijevo.	Otvara se popis za promjenu izvora signala.	Povratak.
Kratko pritisnite sredinu gumba.	Monitor se uključuje / Otvara se izbornik prečaca.	Otvaranje / odabir.
Pritisnite i držite tri sekunde.	Isključivanje.	

Pričvršćivanje na zid

- O načinima montaže i mjerama opreza pročitajte u uputama za montažu kupljenog zidnog nosača.
- Zidni nosač kupuje se odvojeno.
- Savjet: proizvod je kompatibilan sa zidnim nosačima koji imaju otvor veličine 75 × 75 mm.
- Vijci koji se upotrebljavaju za pričvršćivanje zidnog nosača moraju ispunjavati sljedeće uvjete: Količina: 4; navoj: M4; duljina: 8 mm.
- Položite monitor ravno sa stražnjom stranom prema gore. Pritisnite opružnu kopču kojom se baza spaja s monitorom i odvojite bazu.
- Napomena: pri skidanju baze pripazite da se ne uštinete opružnom kopčom.
- Slijedite upute u korisničkom priručniku za zidni nosač i postavite zidni nosač na provrte s navojem na stražnjoj strani kućišta.

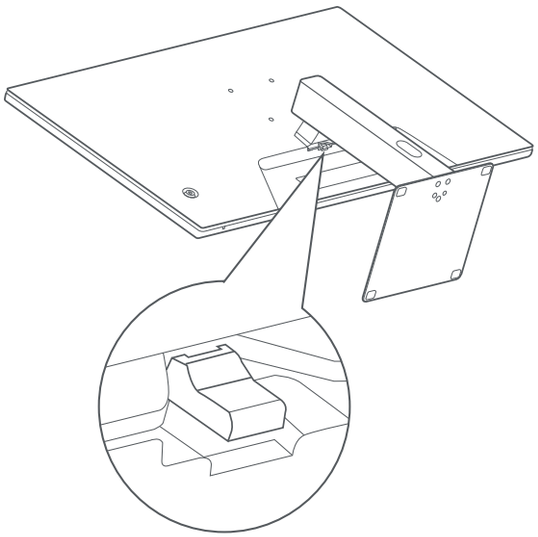

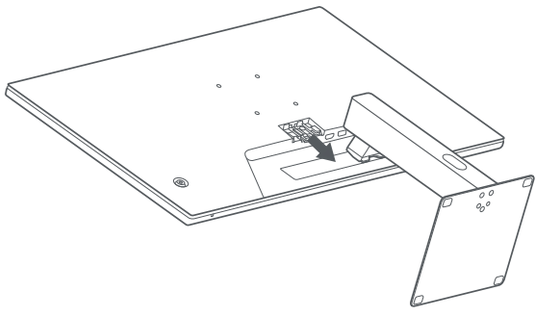

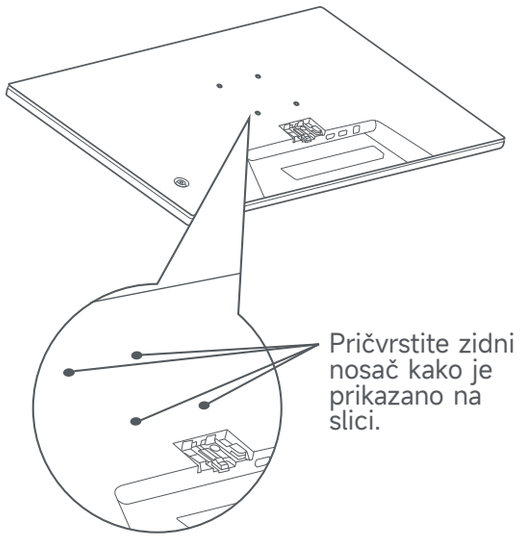

Otklanjanje poteškoća		
Problem	**Mogući uzrok**	**Rješenja**
Nije moguće uključiti.	Nema napajanja.	Provjerite je li strujni adapter pravilno priključen.
Slika je tamna.	Svjetlina ili kontrast nisu pravilno podešeni.	Podesite svjetlinu i kontrast.
Slika treperi ili je namreškana.	Ometanje.	Držite monitor dalje od elektroničkih uređaja koji mogu uzrokovati električne smetnje.
Nema slike na zaslonu.	Nema signala, otvara se način rada mirovanja.	Uključite računalo. Provjerite radi li grafička kartica ispravno. Provjerite je li kabel pravilno priključen.
Na monitoru se prikazuje obavijest da nije podržana trenutačna razlučivost.	Razlučivost nije ispravna.	Upotrijebite navedene preporučene postavke razlučivosti.

Važne mjere opreza

- Ne upotrebljavajte ovaj monitor u vlažnom okruženju, kao što su kupaonice, kuhinje, podrumi ili u blizini bazena.
- Provjerite je li monitor na stabilnoj površini. Ako monitor padne ili se prevrne, može doći do tjelesne ozljede ili oštećenja monitora.
- Pohranite i upotrebljavajte monitor na hladnom, suhom i prozračnom mjestu. Držite monitor dalje od izvora zračenja i topline.
- Ne pokrivajte i ne blokirajte otvore za rasap topline na stražnjoj strani monitora. Ne stavljajte monitor na krevet, kauč, deku itd.
- Raspon nazivnog napona monitora naznačen je na naljepnici na stražnjoj strani monitora. Ako niste sigurni koji je napon vašeg napajanja, obratite se distributeru monitora ili lokalnom energetskom poduzeću.
- Ako monitor ne planirate upotrebljavati dulje vrijeme, isključite ga iz električne utičnice kako biste spriječili moguću štetu od strujnih udara ili udara groma.
- Nemojte preopteretiti električne izlaze jer to može uzrokovati požar ili strujni udar.
- Nemojte pokušavati samostalno rastavljati ili popravljati monitor kako biste izbjegli opasnost od strujnog udara. Ako monitor ne funkcionira pravilno, za pomoć se obratite odjelu za postprodajne usluge.
- Nemojte pretjerano povlačiti, uvijati ili savijati kabel za napajanje.
- Oprema se odspaja od izvora napajanja s pomoću utikača. Oko utikača ne smije biti rasutih predmeta kako bi se omogućilo jednostavno ukopčavanje i iskopčavanje.
- Ulazna utičnica na priključivim uređajima treba biti lako dostupna.
- Napomena: Kada podešavate kut nagiba monitora, preporučuje se da bazu pridržavate jednom rukom, a drugom podešavate monitor. Monitor se lako može prevrnuti ako ga podešavate samo jednom rukom.
- Upute za upotrebu petosmjernog gumba i status indikatora mogu varirati ovisno o ažuriranjima softvera. Obratite se stvarnom prikazu.

Zdravlje očiju

Kako biste izbjegli napor očiju ili bolove u vratu, rukama, laktovima i ramenima koje uzrokuje dugotrajna upotreba računala, slijedite preporuke u nastavku:

- Neka monitor bude na udaljenosti od otprilike 50 – 70 cm od očiju.
- Češće trepćite kako biste ublažili naprezanje očiju kada dugo gledate u monitor.
- Odmorite oči na 20 minuta nakon dva sata upotrebe monitora.
- Odvratite pogled s monitora i najmanje 20 sekundi gledajte u nešto drugo na određenoj udaljenosti.
- Istegnite se kako biste ublažili napetost u vratu, rukama, leđima i ramenima.

Opis slabog plavog svjetla

Posljednjih godina oštećenje vida uzrokovano plavim svjetlom privlači sve veću pozornost. Općenito, valna duljina plavog svjetla iznosi 400 – 480 nm, a valna duljina štetnog plavog svjetla je 415 – 455 nm. Ovaj monitor ima funkciju za lakše smanjivanje izloženosti emisiji plavog svjetla. Način rada slabog plavog svjetla možete omogućiti u izborniku postavki.

Informacije o odlaganju i recikliranju otpadne električne i elektroničke opreme (WEEE)



Svi proizvodi s ovim simbolom smatraju se otpadnom električnom i elektroničkom opremom (WEEE u skladu s Direktivom 2012/19/EU) i ne smiju se miješati s nerazvrstanim kućanskim otpadom. Ljudsko zdravlje i okoliš potrebno je zaštititi odlaganjem otpadne opreme na odlagalište namijenjeno prikupljanju i recikliranju otpadne električne i elektroničke opreme koje su odredila državna ili lokalna nadležna tijela. Propisno rukovanje i recikliranje pridonosi sprječavanju potencijalnih negativnih posljedica za okoliš i ljudsko zdravlje. Obratite se instalateru ili lokalnim nadležnim tijelima za dodatne informacije o lokaciji i uvjetima i odredbama tih odlagališta.

Izjava o sukladnosti u EU-u



Društvo Beijing Xiaomi Electronics Co., Ltd. ovime izjavljuje da je ova oprema u skladu s primjenjivim direktivama i europskim normama te njihovim izmjenama.

Puni tekst Izjave o sukladnosti za EU dostupan je na sljedećoj internetskoj adresi:
http://www.mi.com/global/service/support/declaration.html

Specificații

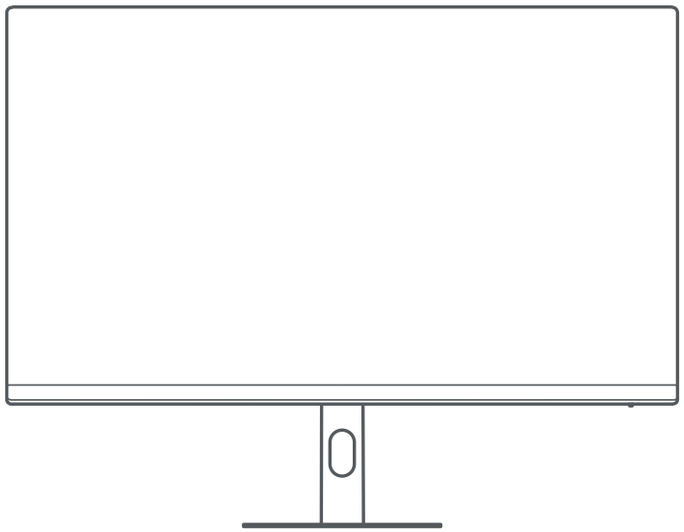

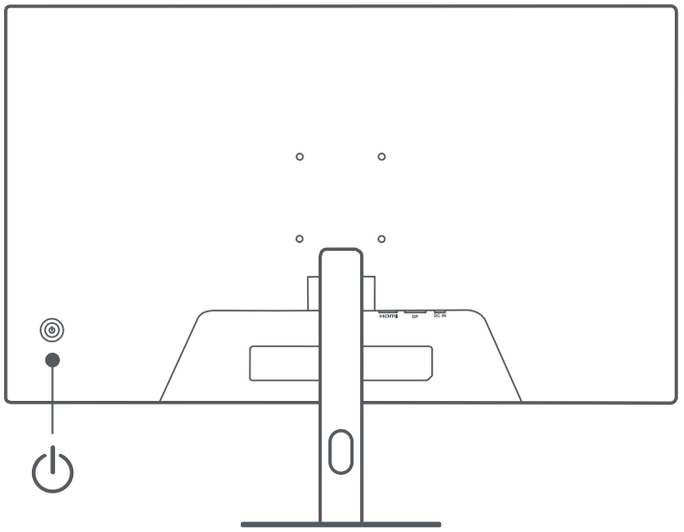

Model: P27FDA-RAGL	Rata de reîmprospătare ridicată a ecranului prin HDMI: 144 Hz
Putere de intrare: 12,0 V ⎓ 2,0 A	Rata de reîmprospătare implicită: 60 Hz
Putere nominală *: 24,0 W maxim	Rata de reîmprospătare ridicată a ecranului prin DP: 144 Hz
Dimensiunea ecranului: 27″	Înclinare: De la -5° la +15°
Raport de aspect: 16:9	Temperatura de depozitare: -20° C – 60° C
Rezoluție maximă: 1920 × 1080	Temperatură în stare de funcționare: 0° C – 40° C
Rezoluția recomandată: 1920 × 1080	Umiditate de funcționare: 20% – 80% UR

Specificațiile alimentatorului AC extern
Număr de identificare: AD-0241200200EU-2
Tensiune de intrare: 100-240 V c.a.
Frecvență c.a. la intrare: 50/60 Hz
Tensiune de ieșire: 12,0 V c.c.
Curent de ieșire: 2,0 A
Putere de ieșire: 24,0 W
Producător: Shenzhen AMC Technology Co., Ltd.

* Cablul alimentatorului nu este inclus.

* Placa cu numele produsului este amplasată pe capacul din spate al monitorului.

Descrierea butonului funcțional		
Operarea butonului	Rezultat	
	Atunci când meniul nu este afișat pe monitor.	Atunci când meniul principal este afișat pe monitor.
Apăsare scurtă spre dreapta.	Se accesează meniul principal.	Introducere / Selectare.
Apăsare scurtă spre sus / jos.	Accesați bara de luminozitate / volum.	Comutare la meniul de ajustare a valorilor.
Apăsare scurtă spre stânga.	Accesare listă de comutare a surselor de semnal.	Revenire.
Apăsare scurtă pe mijloc.	Pornește monitorul / Deschide meniul de comenzi rapide.	Introducere / Selectare.
Ținere apăsat timp de 3 secunde.	Oprire.	

Montare pe perete

- Pentru măsuri de precauție și metode de instalare, consultați ghidul de instalare al suportului de perete pe care l-ați achiziționat.
- Suportul de perete trebuie achiziționat separat.
- Sfat: Acest produs este compatibil cu suporturile de perete care au distanța între găuri de 75 × 75 mm.
- Șuruburile folosite pentru a fixa suportul de perete trebuie să respecte următoarele condiții: Cantitate: 4; Filet: M4; Lungime: 8 mm.
- Așezați monitorul orizontal, cu partea din spate în sus. Apăsați cu degetul clema cu arc care fixează baza de monitor și demontați baza.
- Notă: Atunci când demontați baza, aveți grijă să nu vă prindeți degetul în clema cu arc.
- Respectați instrucțiunile din manualul utilizatorului suportului de perete și prindeți suportul de perete de șuruburile integrate în carcasa din spate.

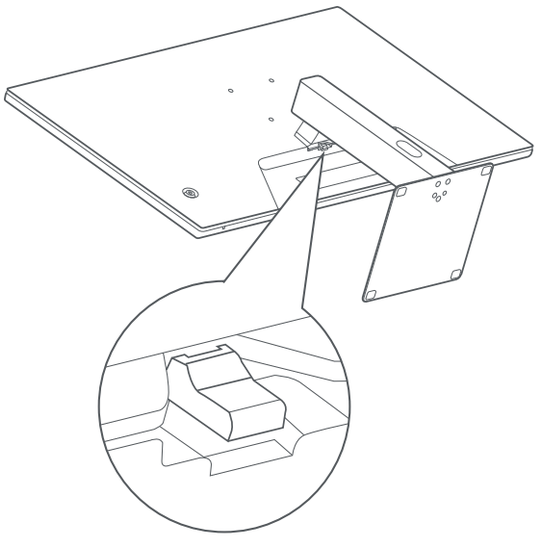

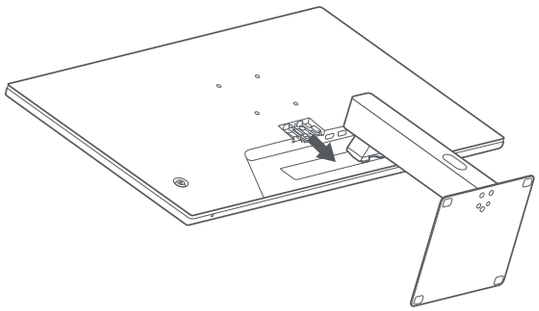

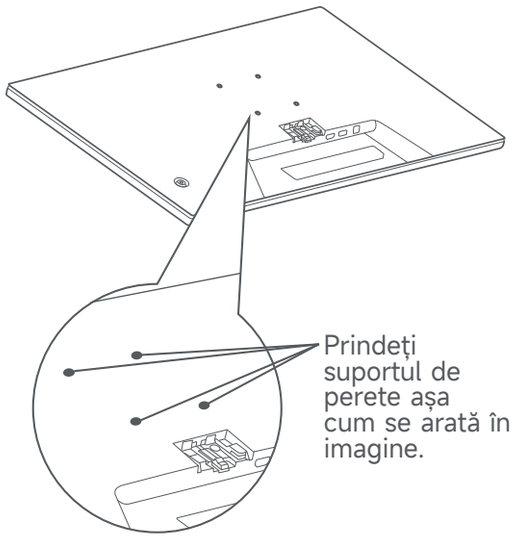

Depanare		
Problemă	**Cauze posibile**	**Soluții**
Nu pornește.	Monitorul nu este alimentat.	Asigurați-vă că alimentatorul este conectat corect.
Imaginea este întunecată.	Luminozitatea sau contrastul nu este reglat corespunzător.	Reglați luminozitatea și contrastul.
Imaginea este tremurată sau are ondulații.	Există interferențe.	Țineți monitorul la distanță de dispozitive electronice care pot provoca interferențe electrice.
Pe ecran nu se afișează imagini.	Lipsă semnal, se intră în modul de repaus.	Porniți computerul. Asigurați-vă că placa video a computerului funcționează corect. Asigurați-vă că ați conectat corect cablul.
Monitorul afișează că rezoluția actuală nu este acceptată.	Rezoluția este incorectă.	Folosiți setările specificate pentru rezoluția recomandată.

Măsuri importante de precauție

- Nu folosiți acest monitor în medii umede sau cu umezeală, cum ar fi băile, bucătăriile, subsolurile sau lângă piscine.
- Asigurați-vă că monitorul este amplasat pe o suprafață stabilă. Dacă monitorul cade sau este trântit, acesta poate cauza răniri de persoane sau deteriorarea monitorului.
- Depozitați și folosiți monitorul într-un loc răcoros, uscat și ventilat. Țineți monitorul la distanță de surse de radiație și de căldură.
- Nu acoperiți gurile de ventilație de pe partea din spate a monitorului. Nu așezați monitorul pe paturi, canapele sau pături etc.
- Tensiunea de funcționare a monitorului este scrisă pe o etichetă de pe spatele monitorului. Dacă nu sunteți sigur ce tensiune aveți la priză, contactați distribuitorul monitorului sau furnizorul local de energie electrică.
- Dacă plănuiți să nu folosiți monitorul o perioadă mai îndelungată, scoateți-l din priză pentru a preveni deteriorarea acestuia din cauza supratensiunilor tranzitorii și a fulgerelor.
- Nu supraîncărcați prizele electrice, acestea pot cauza incendii sau șocuri electrice.
- Nu încercați să dezasamblați sau să reparați singuri monitorul pentru a reduce riscul de șoc electric. Dacă monitorul nu funcționează corect, contactați departamentul de service post-vânzare pentru ajutor.
- Nu trageți, nu înfășurați și nu îndoiți în mod excesiv cablul de alimentare.
- Cablul de alimentare este un mod de a deconecta echipamentul de la rețeaua electrică. În jurul cablului de alimentare nu trebuie să fie amplasate obiecte care pot fi mișcate, pentru a vă asigura că acesta poate fi deconectat sau reconectat rapid.
- Pentru dispozitive care se alimentează de la priză, priza trebuie să fie accesibilă ușor.
- Notă: Atunci când reglați unghiul de înclinare al monitorului, se recomandă să țineți de bază cu o mână și să reglați monitorul cu cealaltă mână. Monitorul se poate răsturna cu ușurință dacă îl reglați cu o singură mână.
- Instrucțiunile de operare pentru butonul cu cinci direcții și starea indicatorului pot varia în funcție de actualizările software. Consultați afișajul real.

Sănătatea vederii

Pentru a preveni oboseala ochilor sau durerile de gât, mână, braț sau umăr cauzate de utilizarea îndelungată a computerului, vă rugăm să respectați sugestiile de mai jos:

- Mențineți o distanță de 20–28 inci (aprox. 50–70 cm) între ochii dvs. și monitor.
- Clipiți mai des pentru a reduce oboseala oculară cauzată de privitul fix la monitor.
- După două ore de utilizare a monitorului odihniți-vă ochii 20 de minute.
- Îndepărtați-vă ochii de la monitor și priviți un obiect aflat la distanță cel puțin 20 de secunde.
- Faceți exerciții de întindere pentru a diminua tensiunea în mușchii gâtului, brațelor, spatelui și umerilor.

Descrierea emisiei reduse de lumină albastră

De curând, efectele negative ale luminii albastre asupra ochilor a atras tot mai multă atenție. În general, lumina albastră are o lungime de undă în intervalul 400-480 nm, iar lungimea de undă a luminii albastre dăunătoare este între 415-455 nm. Monitorul are o funcție care ajută la reducerea expunerii dvs. la emisie de lumină albastră. Puteți activa modul de reducere a emisiei de lumină albastră din meniul de setări.

Informații privind reciclarea și eliminarea DEEE



Toate produsele care poartă acest simbol reprezintă deșeuri de echipamente electrice și electronice (DEEE, conform Directivei 2012/19/UE), care nu trebuie amestecate cu deșeuri menajere nesortate. În schimb, trebuie să protejați sănătatea umană și mediul înconjurător prin predarea deșeurilor de echipamente la un punct de colectare desemnat pentru reciclarea deșeurilor de echipamente electrice și electronice, autorizat de către autoritățile guvernamentale sau locale. Casarea și reciclarea corecte contribuie la evitarea potențialelor consecințe negative asupra mediului înconjurător și a sănătății umane. Contactați instalatorul sau autoritățile locale pentru mai multe informații despre localizarea punctelor de colectare, precum și despre clauzele și condițiile acestora.

Declarație de conformitate UE

Noi, Beijing Xiaomi Electronics Co., Ltd., declarăm prin prezenta că acest echipament este conform cu Directivele și normele europene aplicabile, precum și cu modificările acestora.

Textul complet al declarației de conformitate UE este disponibil la următoarea adresă internet:
http://www.mi.com/global/service/support/declaration.html

Specifikationer

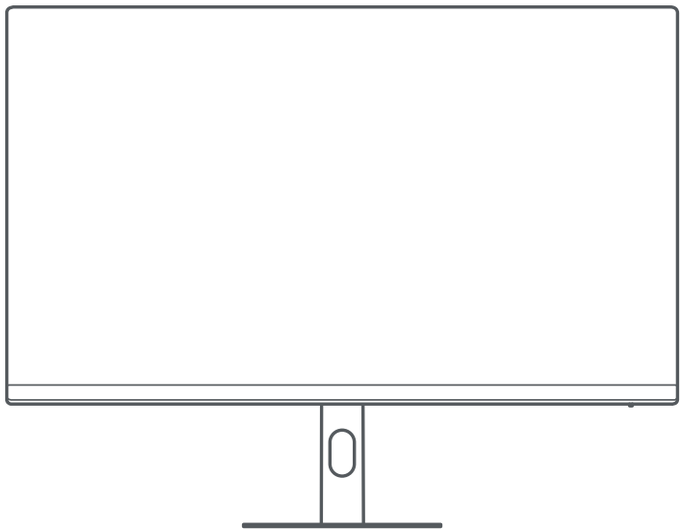

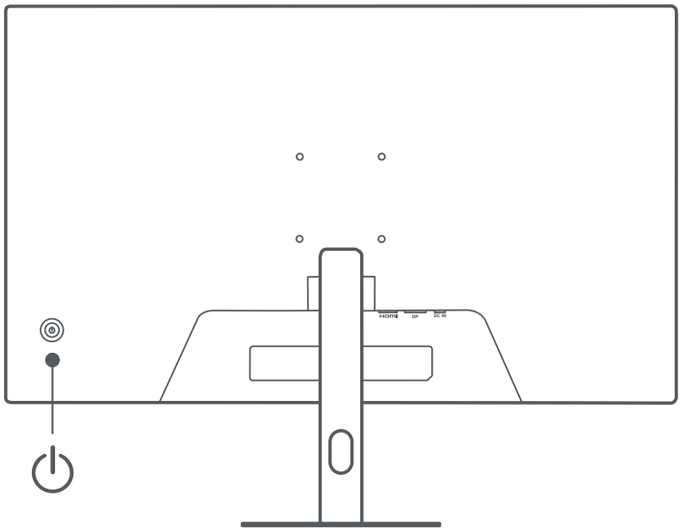

Modell: P27FDA-RAGL	Högsta uppdateringsfrekvens, HDMI: 144 Hz
Ineffekt: 12,0 V ⎓ 2,0 A	Uppdateringsfrekvens, standard: 60 Hz
Nominell effekt*: 24,0 W max.	Högsta uppdateringsfrekvens, DP: 144 Hz
Bildskärmsstorlek: 27 tum	Lutning: -5° till +15°
Bredd/höjd-förhållande: 16:9	Förvaringstemperatur: -20 ° C till 60 ° C
Maximal upplösning: 1920 × 1080	Drifttemperatur: 0 ° C till 40 ° C
Rekommenderad upplösning: 1920 × 1080	Driftfuktighet: 20-80 % relativ luftfuktighet

Specifikationer för extern nätadapter
Modellnr.: AD-0241200200EU-2
Inspänning: 100-240 V AC
Ingående frekvens (AC): 50/60 Hz
Utspänning: 12,0 V DC
Utström: 2,0 A
Uteffekt: 24,0 W
Tillverkare: Shenzhen AMC Technology Co., Ltd.

* Nätadapterns effekt är inte inkluderad.
* Produktnamnplåten finns på baksidan av monitorn.

Beskrivning av funktionsknappar		
Knapptryckning	Resultat	
	När menyer inte visas på bildskärmen.	När huvudmenyn visas på bildskärmen.
Snabb tryckning åt höger.	Öppna huvudmenyn.	Ange / välj.
Snabb tryckning uppåt / nedåt.	Öppna ljusstyrka / volymreglage.	Växla menyjusteringsvärden.
Snabb tryckning åt vänster.	Öppna listan med signalkällor.	Tillbaka.
Snabb tryckning i mitten.	Slå på bildskärmen / öppna snabbmenyn.	Ange / välj.
Tryck och håll ned i tre sekunder.	Stäng av.	

Väggmontering

- Se väggfästets installationshandbok för anvisningar och försiktighetsåtgärder.
- Väggfästet måste köpas separat.
- Tips: Den här produkten är kompatibel med väggfästen med hålavståndet 75 × 75 mm.
- Skruvarna som fäster väggfästet måste uppfylla följande krav: Antal: 4, gänga: M4, längd: 8 mm.
- Lägg ned bildskärmen plant med baksidan uppåt. Tryck med fingret på fjäderklämman som fäster stativet till bildskärmen och ta bort stativet.
- Obs! Var försiktig så att du inte klämmer fingret i fjäderklämman när du tar bort stativet.
- Följ väggfästets bruksanvisning och montera väggfästet med skruvar i de gängade hålen på höljets baksida.

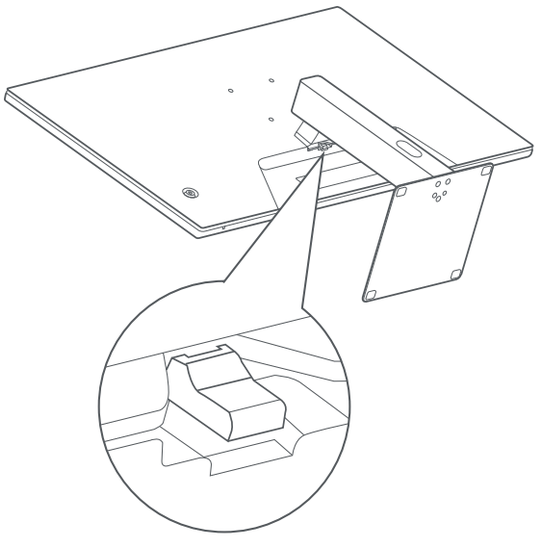

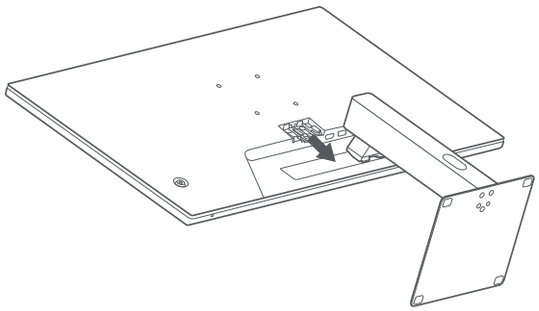

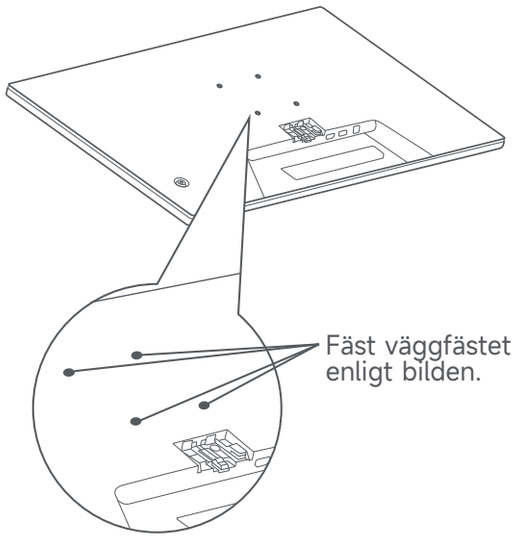

Felsökning		
Problem	**Möjlig orsak**	**Lösningar**
Det går inte att inte slå på bildskärmen.	Ingen ström.	Kontrollera att nätadaptern korrekt ansluten.
Bilden är mörk.	Ljusstyrka / kontrast inte korrekt inställt.	Justera ljusstyrka och kontrast.
Bilden är hackig eller har krusningar.	Störningar.	Håll längre avstånd mellan bildskärmen och elektroniska enheter som orsakar elektriska störningar.
Ingen bild på bildskärmen.	Ingen signal, går i viloläge.	Starta datorn. Säkerställ att datorns grafikkort fungerar korrekt. Säkerställ att kabeln är ordentligt ansluten.
Bildskärmen visar att den aktuella upplösningen inte stöds.	Felaktig upplösning.	Använd de rekommenderade upplösningsinställningarna.

Viktiga försiktighetsåtgärder

- Använd inte den här bildskärmen i fuktiga miljöer såsom badrum, kök, källare eller nära simbassänger.
- Säkerställ att bildskärmen står på ett stabilt underlag. Om bildskärmen faller ned eller välter kan den orsaka personskada eller skador på bildskärmen.
- Förvara och använd bildskärmen på en sval, torr och ventilerad plats. Håll bildskärmen på avstånd från strålnings- och värmekällor.
- Täck inte över eller blockera inte värmeavledningsöppningarna på bildskärmens baksida. Placera inte bildskärmen på sängen, i soffan, på en filt osv.
- Bildskärmens driftspänningsområde anges med en etikett på bildskärmens baksida. Kontakta bildskärmens distributör eller det lokala elkraftsbolaget om du är osäker på vilken nätspänning du har.
- Om du planerar att inte använda bildskärmen under en längre tid måste du koppla bort den från eluttaget för att förhindra eventuell skada från överspänning eller blixtnedslag.
- Överbelasta inte eluttag, eftersom det kan orsaka brand eller elstötar.
- Undvik risk för elektriska stötar genom att inte själv öppna eller reparera bildskärmen. Kontakta kundtjänst för hjälp om bildskärmen inte fungerar korrekt.
- Dra, vrid eller böj inte nätkabeln ovanligt mycket.
- Nätkontakten är ett sätt att koppla bort utrustningen från elnätet. Placera inga lösa föremål runt nätkontakten för att säkerställa att den är lätt att ansluta eller dra ut.
- Uttaget måste vara lättåtkomligt för anslutningsbara enheter.
- Obs! När du justerar bildskärmens lutningsvinkel rekommenderar vi att du stöder stativet med ena handen och lutar bildskärmen med den andra. Det är lätt att bildskärmen välter om du lutar den med bara en hand.
- Instruktioner för femvägsknappen och indikatorlampans status kan variera med mjukvaruuppdateringar. Se den faktiska skärmen.

Ögonhälsa

Undvik ansträngda ögon eller smärtor i nacke, armar, armbågar och axlar på grund av datoranvändning under lång tid genom att följa nedanstående råd:

- Ställ bildskärmen på cirka 50–70 cm avstånd från ögonen.
- Blinka oftare för att lindra ögontrötthet när du tittar på bildskärmen.
- Ge ögonen 20 minuters paus när du har använt skärmen i två timmar.
- Ta ögonen från skärmen och titta på något på ett visst avstånd i minst 20 sekunder.
- Sträck på kroppen för att lindra spänningar i nacke, armar, rygg och axlar.

Beskrivning av svagt blått ljus

De senaste åren har ögonskador orsakade av blått ljus fått ökad uppmärksamhet. Våglängden för blått ljus är allmänt 400-480 nm och våglängden för skadligt blått ljus är 415-455 nm. Den här bildskärmen har en funktion som minskar exponeringen för blått ljus. Det går att aktivera läget för svagt blått ljus genom inställningsmenyn.

Information om avyttring och återvinning av elektroniskt avfall



Alla produkter märkta med den här symbolen är el- och elektronikprodukter (WEEE i enlighet med direktivet 2012/19/EU) och får inte avyttras tillsammans med osorterat hushållsavfall. Du bör istället skydda människors hälsa och miljön genom att lämna in ditt el- och elektronikavfall till de insamlingsstationer för återvinning av el- och elektronikutrustning som tillhandahålls av statliga eller lokala myndigheter. Korrekt avyttring och återvinning bidrar till att minska negativa konsekvenser för miljön och människors hälsa. Kontakta installatören eller de lokala myndigheterna för mer information om dessa insamlingsplatser och vilka villkor som gäller.

EU-försäkran om överensstämmelse



Vi, Beijing Xiaomi Electronics Co., Ltd. intygar härmed att den här utrustningen överensstämmer med tillämpliga direktiv och europeiska normer och tillägg. Den fullständiga texten till EU-försäkran om överensstämmelse finns på följande internetadress:
http://www.mi.com/global/service/support/declaration.html

Specifikacije

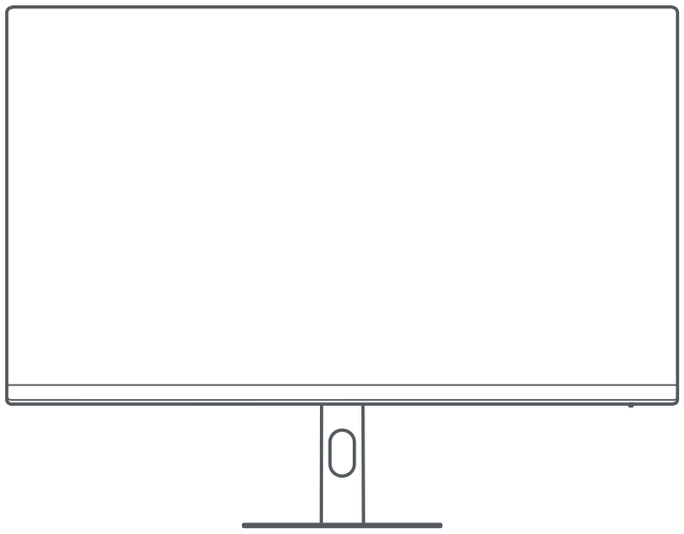

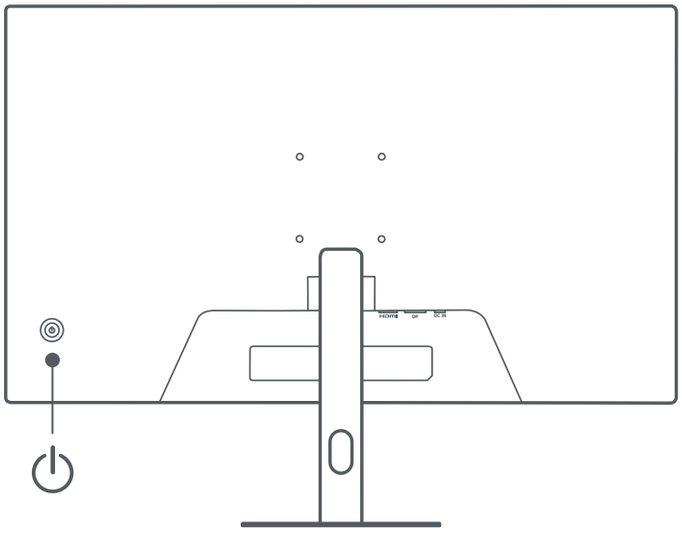

Model: P27FDA-RAGL	HDMI maksimalna brzina osvežavanja: 144 Hz
Ulazna snaga: 12,0 V ⎓ 2,0 A	Podrazumevana brzina osvežavanja: 60 Hz
Nazivna snaga*: 24,0 W Maks.	DP maksimalna brzina osvežavanja: 144 Hz
Veličina ekrana: 27″	Nagib: -5° do +15°
Odnos širine i visine: 16:9	Temperatura skladištenja: -20° C do 60° C
Maksimalna rezolucija: 1920 × 1080	Radna temperatura: 0° C do 40° C
Preporučena rezolucija: 1920 × 1080	Radna vlažnost: 20%–80% RH

Specifikacije eksternog punjača
Identifikator modela: AD-0241200200EU-2
Ulazni napon: 100–240 V AC
Ulazna AC frekvencija: 50/60 Hz
Izlazni napon: 12,0 V DC
Izlazna struja: 2,0 A
Izlazna snaga: 24,0 W
Proizvođač: Shenzhen AMC Technology Co., Ltd.

* Napajanje adaptera za napajanje nije uključeno.
* Naziv proizvoda nalazi se na poleđini monitora.

Opis funkcijskog dugmeta		
Rad dugmeta	Rezultat	
	Kada meni nije prikazan na monitoru.	Kada je glavni meni prikazan na monitoru.
Kratak pritisak desno.	Uđite u glavni meni.	Uđite / izaberite.
Kratak pritisak gore / dole.	Приказ траке за осветљеност / јачину звука.	Promenite meni prilagođavanjem vrednosti.
Kratak pritisak levo.	Otvorite listu prebacivanja izvora signala.	Vratite se.
Kratak pritisak na sredini.	Uključite monitor / Otvorite meni prečica.	Uđite / izaberite.
Pritisnite i zadržite 3 sekunde.	Isključite.	

Montaža na zid

- Načine instalacije i mere predostrožnosti možete da pronađete u uputstvu za montiranje zidnog držača koji ste kupili.
- Zidni držač se kupuje zasebno
- Savet: Ovaj proizvod je kompatibilan sa zidnim držačima koji imaju otvor dimenzija 75 × 75 mm.
- Zavrtnji koji se koriste za pričvršćivanje zidnog držača moraju da zadovolje sledeće zahteve: Količina: 4; Nit: M4; Dužina: 8 mm.
- Postavite monitor na ravnu površinu tako da poleđina bude okrenuta nagore. Prstom pritisnite kopču opruge koja spaja postolje sa monitorom i skinite postolje.
- Napomena: Kada skidate postolje, vodite računa da ne uštinete prst u kopči opruge.
- Pratite korisnički priručnik za zidni držač i montirajte zidni držač na zavrtnje koji su ugrađeni na poleđinu kućišta.

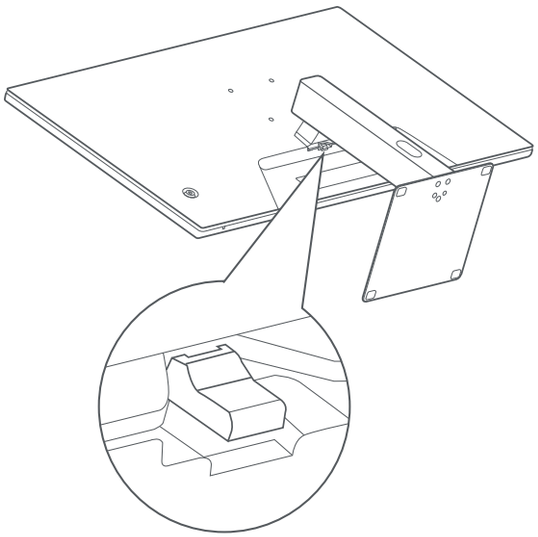

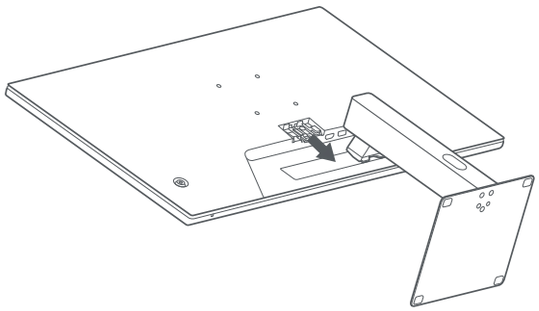

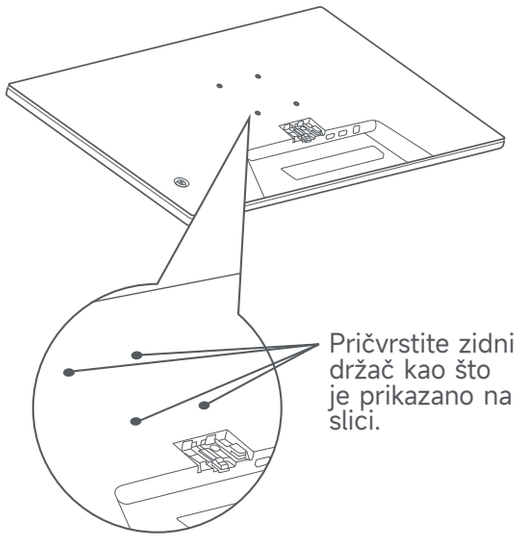

Otklanjanje poteškoća		
Problem	**Mogući uzrok**	**Rešenja**
Ne može da se uključi.	Nema napajanja.	Vodite računa da je adapter pravilno uključen.
Slika je tamna.	Osvetljenost / kontrast nisu pravilno podešeni.	Podesite osvetljenost i kontrast.
Slika je isprekidana ili se pojavljuju talasi.	Smetnje.	Držite monitor dalje od elektronskih uređaja koji mogu da dovedu do elektronskih smetnji.
Nema slike na ekranu.	Nema signala, ulazi u režim spavanja.	Uključite računar. Uverite se da grafička kartica računara pravilno radi. Uverite se da je kabl pravilno uključen.
Monitor pokazuje da trenutna rezolucija nije podržana.	Rezolucija je netačna.	Koristite navedena preporučena podešavanja rezolucije.

Važne mere predostrožnosti

- Ne koristite ovaj monitor u vlažnim okruženjima kao što su kupatila, kuhinje, podrumi ili u blizini bazena.
- Uverite se da je monitor postavljen na ravnu površinu. Ako monitor padne ili se sruši, može doći do povrede osoba ili oštećenja monitora.
- Držite i koristite monitor na hladnom, suvom i dobro provetrenom mestu. Držite monitor dalje od zračenja i izvora grejanja.
- Ne pokrivajte i ne blokirajte otvore za otpuštanje toplote na pozadini monitora. Ne poavljajte monitor na krevet, kauč, ćebe itd.
- Opseg radnog napona monitora je naznačen na oznaci na poleđini monitora. Ako niste sigurni koji je napon vašeg napajanja, obratite se distributeru monitora ili lokalnoj elektroenergetskoj kompaniji.
- Ako ne nameravate da koristite monitor tokom dužeg vremenskog perioda, isključite ga iz utičnice kako bi se sprečila moguća oštećenja usled skoka napona ili udara groma.
- Nemojte preopterećivati električne utičnice jer to može izazvati požar ili strujni udar.
- Ne pokušavajte da rasklopite ili popravljate monitor sami kako biste izbegli rizik od električnog udara. Ako monitor ne radi ispravno, obratite se postprodajnom servisu kako biste dobili pomoć.
- Nemojte prekomerno vući, uvrtati niti savijati kabl za napajanje.
- Utikač za napajanje je način isključivanja opreme sa mreže. Nemojte stavljati predmete oko utikača kako bi se moglo lako pristupiti uključivanju ili isključivanju.
- Za uređaje koji se uključuju, utičnica treba da bude lako dostupna.
- Napomena: Kada prilagođavate ugao nagiba monitora, preporučujemo vam da jednom rukom držite postolje i prilagodite monitor drugom rukom. Monitor može lako da se prevrne ako ga prilagođavate samo jednom rukom.
- Упутства за петосмерно дугме и стање индикатора могу се разликовати у зависности од софтверских ажурирања. Погледајте стварни приказ.

Zdravlje očiju

Da biste izbegli naprezanje ili bol u vratu, ruci, laktu ili ramenu, usled dugotrajnog korišćenja računara, pratite predloge navedene ispod:

- Držite monitor na rastojanju od 20–28 inča (pribl. 50–70 cm) od očiju.
- Češće trepćite da biste ublažili zamor očiju dok gledate u monitor.
- Odmorite oči 20 minuta nakon dva sata korišćenja monitora.
- Sklonite oči sa monitora i gledajte u nešto na određenoj udaljenosti najmanje 20 sekundi.
- Istegnite se kako biste smanjili napetost u vratu, rukama, leđima i ramenima.

Opis slabe plave svetlosti

Tokom poslednjih nekoliko godina, oštećenje očiju uzrokovano plavom svetlošću privlači sve više pažnje. Generalno, talasna dužina plave svetlosti iznosi 400–480 nm, a talasna dužina štetne plave svetlosti 415–455 nm. Ovaj monitor ima funkciju koja smanjuje izlaganje emisiji plave svetlosti. Možete da omogućite režim niskog nivoa plave svetlosti u meniju sa podešavanjima.

Informacije o odlaganju i recikliranju otpadne električne i elektronske opreme (WEEE)



Svi proizvodi s ovim simbolom smatraju se otpadnom električnom i elektronskom opremom (WEEE u skladu s Direktivom 2012/19/EU) i ne smeju se mešati s nerazvrstanim kućnim otpadom. Ljudsko zdravlje i okolinu potrebno je zaštititi odlaganjem otpadne opreme na odlagalište namenjeno prikupljanju i recikliranju otpadne električne i elektronske opreme koje su odredila državna ili lokalna nadležna tela. Propisno rukovanje i recikliranje pridonosi sprječavanju potencijalnih negativnih posledica za okolinu i ljudsko zdravlje. Obratite se instalateru ili lokalnim nadležnim telima za dodatne informacije o lokaciji i uslovima i odredbama tih odlagališta.

Izjava o usklađenosti za EU

CE Mi, kompanija Beijing Xiaomi Electronics Co., Ltd., ovim izjavljujemo da je ova oprema u skladu sa važećim direktivama i evropskim standardima i izmenama. Kompletan tekst deklaracije o usaglašenosti EU dostupan je na sledećoj internet adresi: http://www.mi.com/global/service/support/declaration.html

Προδιαγραφές

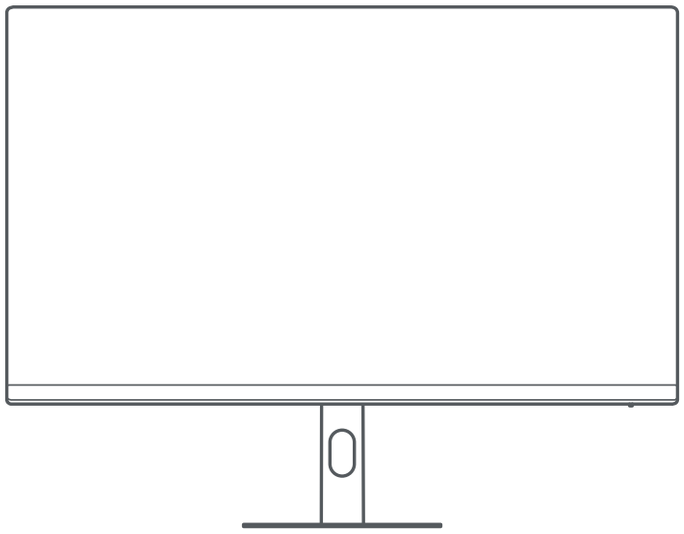

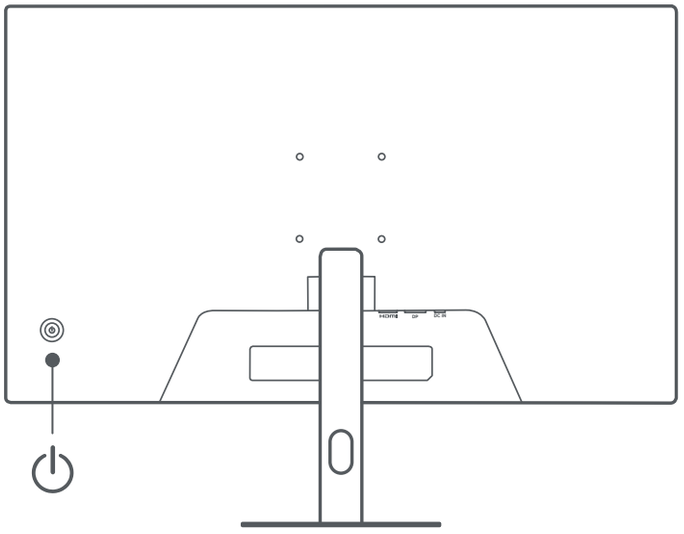

Μοντέλο: P27FDA-RAGL	Μέγιστος ρυθμός ανανέωσης HDMI: 144 Hz
Ισχύς εισόδου: 12,0 V ⎓ 2,0 A	Προεπιλεγμένος ρυθμός ανανέωσης: 60 Hz
Διαβαθμισμένη ισχύς *: 24,0 W Max.	Μέγιστος ρυθμός ανανέωσης DP: 144 Hz
Μέγεθος οθόνης: 27″	Κλίση: -5° έως +15°
Αναλογία οθόνης: 16:9	Θερμοκρασία αποθήκευσης: -20 ° C έως 60 ° C
Μέγιστη ανάλυση: 1920 × 1080	Θερμοκρασία λειτουργίας: 0 ° C έως 40 ° C
Συνιστώμενη ανάλυση: 1920 × 1080	Υγρασία λειτουργίας: 20%-80% RH

Προδιαγραφές εξωτερικού προσαρμογέα εναλλασσόμενου ρεύματος
Αναγνωριστικό μοντέλου: AD-0241200200EU-2
Τάση εισόδου: 100-240 V AC
Συχνότητα ρεύματος AC εισόδου: 50/60 Hz
Τάση εξόδου: 12,0 V DC
Ρεύμα εξόδου: 2,0 A
Ισχύς εξόδου: 24,0 W
Κατασκευαστής: Shenzhen AMC Technology Co., Ltd.

* Η ισχύς του προσαρμογέα ρεύματος δεν περιλαμβάνεται.

* Η ετικέτα της ονομασίας του προϊόντος βρίσκεται στο πίσω κάλυμμα της οθόνης.

Περιγραφή πλήκτρου λειτουργιών		
Λειτουργία κουμπιών	Αποτέλεσμα	
	Όταν το μενού δεν εμφανίζεται στην οθόνη.	Όταν το κύριο μενού εμφανίζεται στην οθόνη.
Σύντομο πάτημα προς τα δεξιά.	Μπείτε στο κύριο μενού.	Πληκτρολογήστε / επιλέξτε.
Σύντομο πάτημα για πάνω / κάτω.	Πρόσβαση στη μπάρα φωτεινότητας / έντασης.	Εναλλαγή μενού προσαρμογής τιμών.
Σύντομο πάτημα προς τα αριστερά.	Ανοιχτή λίστα εναλλαγής πηγής σήματος.	Επιστροφή.
Σύντομο πάτημα στη μέση.	Ενεργοποιήστε την οθόνη / Ανοίξτε το μενού συντόμευσης.	Πληκτρολογήστε / επιλέξτε.
Πατήστε και κρατήστε πατημένο για 3 δευτερόλεπτα.	Διακοπή λειτουργίας.	

Επιτοίχια τοποθέτηση

- Για τις μεθόδους εγκατάστασης και τις προφυλάξεις, ανατρέξτε στον οδηγό εγκατάστασης της επιτοίχιο στήριγμα που αγοράσατε.
- Το επιτοίχιο στήριγμα πρέπει να αγοραστεί ξεχωριστά.
- Συμβουλή: Αυτό το προϊόν είναι συμβατό με επιτύχια στηρίγματα που έχουν απόσταση οπών 75 × 75 mm.
- Οι βίδες που χρησιμοποιούνται για τη στερέωση του επιτοίχιου στηρίγματος πρέπει να πληρούν τις ακόλουθες απαιτήσεις: Ποσότητα: 4, Σπείρωμα: M4, Μήκος: 8 mm.
- Τοποθετήστε την οθόνη επίπεδη, με την πλάτη της στραμμένη προς τα πάνω. Χρησιμοποιήστε το δάχτυλό σας για να πιέσετε το ελατηριωτό κλιπ που ενώνει τη βάση με την οθόνη και αφαιρέστε τη βάση.
- Σημείωση: Κατά την αφαίρεση της βάσης, προσέξτε να μην πιαστεί το δάχτυλό σας στο κλιπ ελατηρίου.
- Ακολουθήστε το εγχειρίδιο χρήσης του επιτοίχιου στηρίγματος και εγκαταστήστε το επιτοίχιο στήριγμα στις βίδες που είναι ενσωματωμένες στο πίσω μέρος του περιβλήματος.

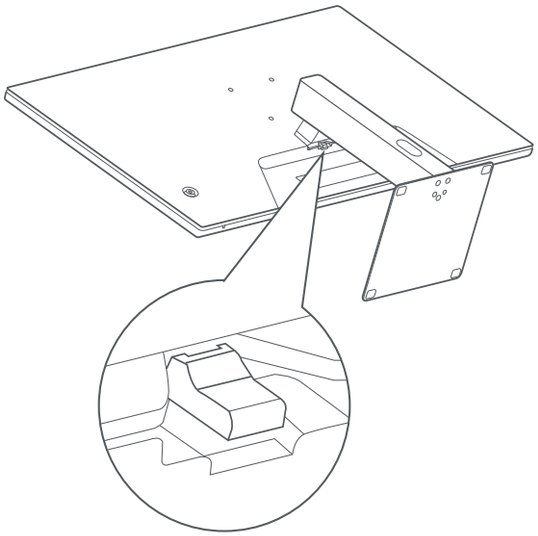

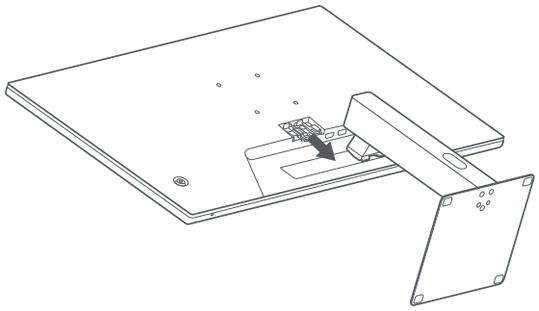

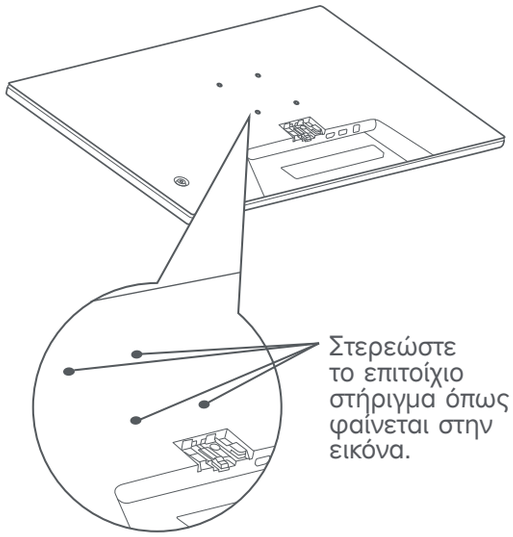

Αντιμετώπιση προβλημάτων		
Πρόβλημα	**Πιθανή αιτία**	**Λύσεις**
Δεν είναι δυνατή η ενεργοποίηση.	Δεν υπάρχει ρεύμα.	Βεβαιωθείτε ότι ο προσαρμογέας ρεύματος είναι συνδεδεμένος σωστά στην πρίζα.
Η εικόνα είναι σκοτεινή.	Η φωτεινότητα / αντίθεση δεν έχει ρυθμιστεί σωστά.	Ρυθμίστε τη φωτεινότητα και την αντίθεση.
Η εικόνα τρεμοπαίζει ή παρουσιάζει κυματισμούς.	Παρεμβολή.	Διατηρείτε την οθόνη μακριά από ηλεκτρονικές συσκευές που μπορούν να προκαλέσουν παρεμβολές.
Δεν υπάρχει εικόνα στην οθόνη.	Δεν υπάρχει σήμα, είσοδος σε λειτουργία ύπνου.	Ενεργοποιήστε τον υπολογιστή. Βεβαιωθείτε ότι η κάρτα γραφικών του υπολογιστή λειτουργεί σωστά. Βεβαιωθείτε ότι το καλώδιο είναι συνδεδεμένο σωστά στην πρίζα.
Η οθόνη εμφανίζει ότι η τρέχουσα ανάλυση δεν υποστηρίζεται.	Η ανάλυση είναι εσφαλμένη.	Χρησιμοποιήστε τις προτεινόμενες ρυθμίσεις ανάλυσης.

Σημαντικές προφυλάξεις

- Μην χρησιμοποιείτε την οθόνη σε περιβάλλοντα με υγρασία, όπως μπάνια, κουζίνες, υπόγεια ή κοντά σε πισίνες.
- Διασφαλίστε ότι η οθόνη είναι τοποθετημένη σε σταθερή επιφάνεια. Αν η οθόνη πέσει στο δάπεδο ή ανατραπεί, μπορεί να προκληθεί τραυματισμός ή ζημιά στην οθόνη.
- Αποθηκεύετε και χρησιμοποιείτε την οθόνη σε ψυχρό, ξηρό και αεριζόμενο χώρο. Διατηρείτε την οθόνη μακριά από πηγές ακτινοβολίας και θερμότητας.
- Μην καλύπτετε και μην φράσσετε τις οπές απαγωγής θερμότητας στο πίσω μέρος της οθόνης. Μην τοποθετείτε την οθόνη πάνω σε κρεβάτι, καναπέ, κουβέρτα κ.λπ.
- Το εύρος τάσης λειτουργίας της οθόνης υποδεικνύεται σε μια ετικέτα στο πίσω μέρος της οθόνης. Αν δεν είστε βέβαιοι για την τάση της παροχής ρεύματος στον χώρο σας, επικοινωνήστε με τον διανομέα της οθόνης ή με την τοπική επιχείρηση ηλεκτρισμού.
- Αν δεν σκοπεύετε να χρησιμοποιήσετε την οθόνη για μεγάλο χρονικό διάστημα, αποσυνδέστε την από την πρίζα, ώστε να αποτραπεί πιθανή ζημιά από υπερτάσεις ή κεραυνούς.
- Μην υπερφορτώνετε τις πρίζες, καθώς μπορεί να προκληθεί πυρκαγιά ή ηλεκτροσόκ.
- Μην επιχειρείτε να αποσυναρμολογήσετε ή να επισκευάσετε την οθόνη μόνοι σας, για να αποφύγετε τον κίνδυνο ηλεκτροπληξίας. Αν η οθόνη δεν λειτουργεί σωστά, επικοινωνήστε με το τμήμα σέρβις μετά την πώληση για βοήθεια.
- Μην τραβάτε, συστρέφετε ή κάμπτετε υπερβολικά το καλώδιο τροφοδοσίας.
- Το βύσμα τροφοδοσίας είναι ένα μέσο αποσύνδεσης του εξοπλισμού από την παροχή ρεύματος. Δεν πρέπει να τοποθετούνται χαλαρά αντικείμενα γύρω από το βύσμα τροφοδοσίας, ώστε να διασφαλίζεται ότι μπορεί να συνδεθεί ή να αποσυνδεθεί εύκολα.
- Για συσκευές με δυνατότητα σύνδεσης, η υποδοχή εξόδου πρέπει να είναι εύκολα προσβάσιμη.
- Σημείωση: Όταν ρυθμίζετε τη γωνία κλίσης της οθόνης, συνιστάται να στηρίζετε τη βάση με το ένα χέρι και να ρυθμίζετε την οθόνη με το άλλο χέρι. Η οθόνη μπορεί εύκολα να αναποδογυρίσει αν τη ρυθμίζετε με το ένα χέρι.
- Οι οδηγίες λειτουργίας του πεντακατεύθυντου κουμπιού και η κατάσταση ενδεικτικών λαμπτήρων ενδέχεται να διαφέρουν με τις ενημερώσεις λογισμικού. Ανατρέξτε στην πραγματική οθόνη.

Υγεία των ματιών

Για να αποφύγετε την οπτική κόπωση ή πόνους στον λαιμό, στα χέρια, στους αγκώνες και στους ώμους λόγω εντατικής χρήσης του υπολογιστή, ακολουθήστε τις παρακάτω συμβουλές:

- Διατηρείτε την οθόνη σε απόσταση 20–28 ιντσών (περίπου 50–70 cm) από τα μάτια σας.
- Ανοιγοκλείνετε τα μάτια συχνά, για να αποφεύγετε την κόπωση των ματιών, όταν κοιτάζετε την οθόνη.
- Κάνετε διάλειμμα 20 λεπτών αφότου έχετε χρησιμοποιήσει την οθόνη για δύο ώρες.
- Κοιτάξτε μακριά από την οθόνη, εστιάζοντας σε αντικείμενα σε μεγαλύτερη απόσταση για τουλάχιστον 20 δευτερόλεπτα.
- Τεντωθείτε, για να ανακουφίσετε την ένταση στον λαιμό, τα χέρια, την πλάτη και τους ώμους σας.

Περιγραφή χαμηλού μπλε φωτισμού

Τα τελευταία χρόνια, οι οφθαλμικές βλάβες που προκαλούνται από το μπλε φως έρχονται ολοένα και περισσότερο στο επίκεντρο της προσοχής. Σε γενικές γραμμές, το μήκος κύματος του μπλε φωτός είναι 400–480 nm, ενώ το μήκος κύματος του επιβλαβούς μπλε φωτός είναι 415–455 nm. Αυτή η οθόνη διαθέτει μια λειτουργία που βοηθά στη μείωση της έκθεσης στις εκπομπές μπλε φωτός. Μπορείτε να ενεργοποιήσετε τη λειτουργία χαμηλού μπλε φωτισμού από το μενού ρυθμίσεων.

Πληροφορίες σχετικά με την απόρριψη και την ανακύκλωση ΑΗΗΕ



Όλα τα προϊόντα που φέρουν αυτό το σύμβολο αποτελούν απόβλητα ηλεκτρικού και ηλεκτρονικού εξοπλισμού (ΑΗΗΕ, σύμφωνα με την οδηγία 2012/19/ΕΕ) τα οποία δεν θα πρέπει να αναμειγνύονται με μη διαχωρισμένα οικιακά απόβλητα. Αντίθετα, για την προστασία του περιβάλλοντος και της ανθρώπινης υγείας, θα πρέπει να παραδίδετε τα απόβλητα εξοπλισμού αυτού του τύπου σε ένα καθορισμένο από τις κυβερνητικές ή τοπικές αρχές σημείο συλλογής για την ανακύκλωση των αποβλήτων ηλεκτρικού και ηλεκτρονικού εξοπλισμού. Η σωστή απόρριψη και ανακύκλωση θα συμβάλει στην αποφυγή πιθανών αρνητικών επιπτώσεων στο περιβάλλον και στην ανθρώπινη υγεία. Για περισσότερες πληροφορίες σχετικά με τη θέση τέτοιων σημείων συλλογής, καθώς και σχετικά με τους όρους και τις προϋποθέσεις χρήσης τους, επικοινωνήστε με τον υπεύθυνο εγκατάστασης ή με τις τοπικές αρχές.

Δήλωση συμμόρφωσης ΕΕ

CE

Εμείς, η Beijing Xiaomi Electronics Co., Ltd., δηλώνουμε με το παρόν ότι ο εξοπλισμός αυτός συμμορφώνεται με τις ισχύουσες οδηγίες και τις ευρωπαϊκές προδιαγραφές και τις τροποποιήσεις τους.

Το πλήρες κείμενο της δήλωσης συμμόρφωσης ΕΕ είναι διαθέσιμο στην ακόλουθη διαδικτυακή διεύθυνση:
http://www.mi.com/global/service/support/declaration.html

Specifikációk

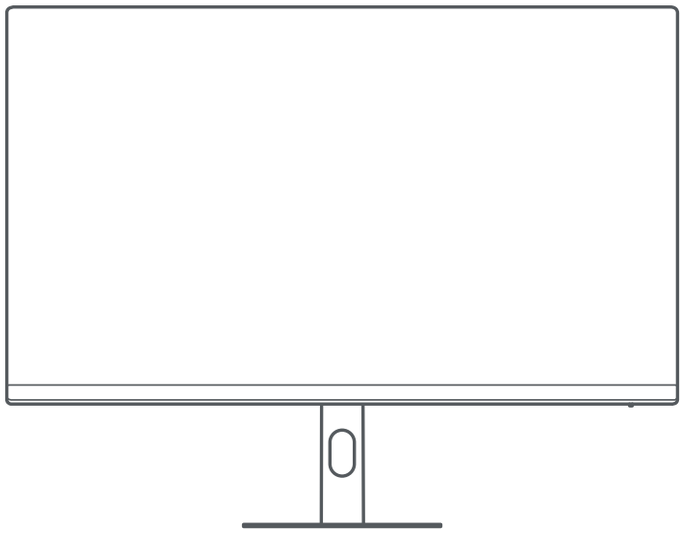

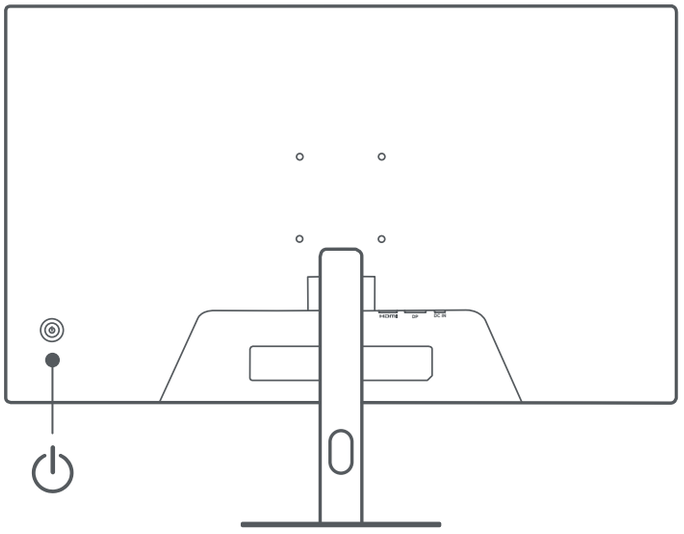

Típus: P27FDA-RAGL	HDMI – maximális képfrissítési sebesség: 144 Hz
Bemeneti teljesítmény: 12,0 V ⎓ 2,0 A	Alapértelmezett képfrissítési sebesség: 60 Hz
Névleges teljesítmény*: max. 24,0 W	DP – maximális képfrissítési sebesség: 144 Hz
Képernyőméret: 27″	Dőlés: -5° és +15° között
Képarány: 16:9	Tárolási hőmérséklet: -20° C és 60° C között
Maximális felbontás: 1920 × 1080	Üzemi hőmérséklet: 0 °C és 40 °C között
Javasolt felbontás: 1920 × 1080	Üzemi páratartalom: 20% és 80% közötti relatív páratartalom

Külső AC adapter specifikációk
Modell-azonosító: AD-0241200200EU-2
Bemeneti feszültség: 100-240 V AC
Bemeneti AC frekvencia: 50/60 Hz
Kimeneti feszültség: 12,0 V DC
Kimeneti áram: 2,0 A
Kimeneti teljesítmény: 24,0 W
Gyártó: Shenzhen AMC Technology Co., Ltd.

* Nem tartalmazza a hálózati adapter teljesítményét.
* A terméknévlemez a monitor hátoldalán található.

Funkciógomb leírása		
Gomb üzemeltetése	Eredmény	
	Ha nincs megjelenítve a monitoron a menü.	Ha meg van jelenítve a monitoron a főmenü.
Rövid lenyomás jobbra.	Belépés a főmenübe.	Belépés / kiválasztás.
Rövid lenyomás fel / le.	Fényerő / hangerő sáv megjelenítése.	Értékek beállítására szolgáló menük közötti váltás.
Rövid lenyomás balra.	Jelforrás-átváltási lista megnyitása.	Vissza.
Rövid lenyomás középen.	Monitor bekapcsolása / Parancsikon menü megnyitása.	Belépés / kiválasztás.
Nyomja le és tartsa lenyomva 3 másodpercig.	Leállítás.	

Fali rögzítés

- A telepítési módszerrel és az óvintézkedésekkel kapcsolatban tekintse meg az Ön által megvásárolt fali rögzítés telepítési útmutatóját.
- A fali rögzítést külön kell megvásárolni.
- Tipp: Ez a termék az olyan fali rögzítésekkel kompatibilis, amelyeknél a furatok közötti távolság 75 × 75 mm.
- A fali rögzítés felszereléséhez szükséges csavaroknak a következő követelményeknek kell megfelelniük: Mennyiség: 4; Menet: M4; Hosszúság: 8 mm.
- Fektesse le vízszintesen, a hátuljával felfelé a monitort. Az ujja segítségével nyomja meg a talpat a monitorhoz rögzítő rugós kapcsot, majd távolítsa el a talpat.
- Megjegyzés: A talp eltávolításakor ügyeljen arra, hogy ne csípje be az ujját a rugós kapocs.
- Kövesse a fali rögzítés felhasználói útmutatóját és szerelje a fali rögzítést a ház hátsó részébe épített menetes furatra.

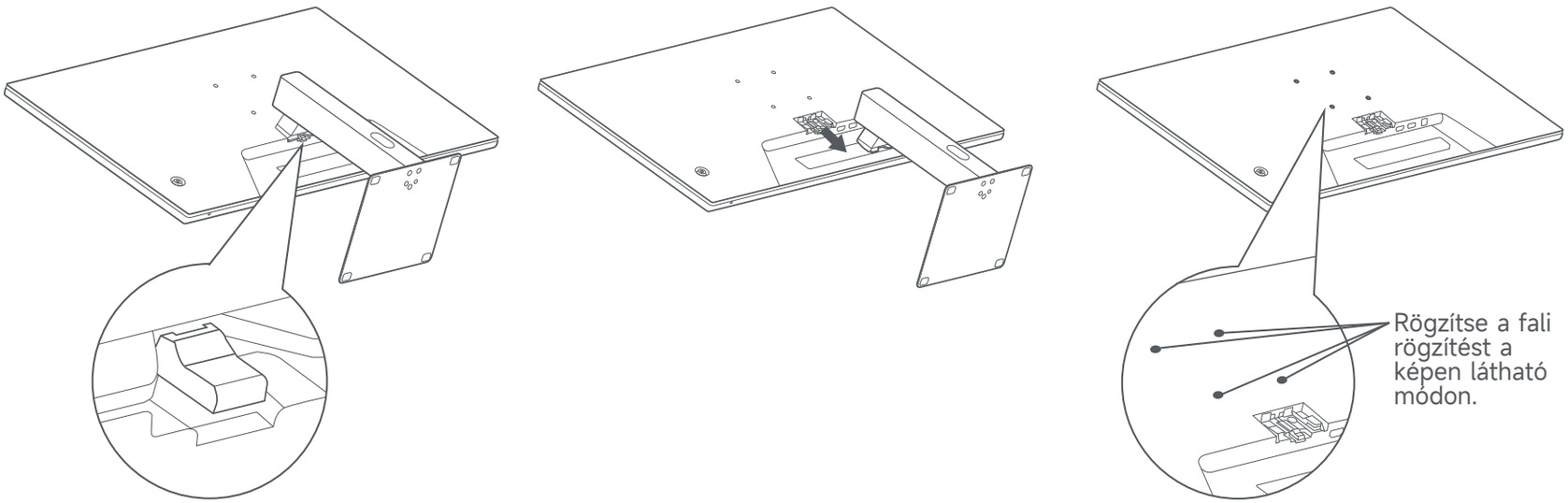

Hibaelhárítás		
Probléma	**Lehetséges ok**	**Megoldások**
Nem kapcsol be.	Nincs áram.	Ellenőrizze, hogy a hálózati adapter megfelelően be van-e dugva.
A kép sötét.	Nincs megfelelően beállítva a fényerő / kontraszt.	Állítsa be a fényerőt és a kontrasztot.
A kép rezeg vagy hullámzik.	Interferencia áll fenn.	Tartsa a monitort távol az olyan elektronikus eszközöktől, amelyek interferenciát okozhatnak.
Nincs kép a képernyőn.	Nincs jel, alvó üzemmódba áll át a rendszer.	Kapcsolja be a számítógépet. Ellenőrizze, hogy a számítógép videókártyája megfelelően működik-e. Ellenőrizze, hogy a kábel megfelelően be van-e dugva.
A monitor azt jelzi ki, hogy a jelenlegi felbontás nem támogatott.	A felbontás nem megfelelő.	Használja a fent meghatározott javasolt felbontásbeállítást.

Fontos óvintézkedések

- Ne használja ezt a monitort nedves vagy páradús helyeken, pl. fürdőszobában, konyhában, pincében vagy medence közelében.
- Ügyeljen arra, hogy a monitort stabil felületen helyezze el. Ha a monitor leesik vagy lelökik, az személyi sérülést vagy a monitor károsodását eredményezheti.
- Hűvös, száraz, jól szellőző helyen tárolja és használja a monitort. Tartsa a monitort távol a sugárzó vagy más egyéb hőforrásoktól.
- Ne takarja el, illetve ne blokkolja a monitor hátulján lévő hőelvezető szellőzőnyílásokat. Ne helyezze a monitort ágyra, kanapéra, takaróra stb.
- A monitor üzemifeszültség-tartomány a monitor hátulján található adattáblán van jelölve. Amennyiben nem biztos abban, hogy milyen feszültséget biztosít a tápellátása, vegye fel a kapcsolatot a monitor terjesztőjével vagy a helyi áramszolgáltatóval.
- Amennyiben vélhetőleg hosszú ideig nem fogja használni a monitort, húzza ki a csatlakozóaljzatból, hogy elkerülje a túlfeszültségből vagy villámcsapásokból eredő esetleges károkat.
- Ne terhelje túl a csatlakozóaljzatokat, ez ugyanis tűzesetet vagy áramütést okozhat.
- Ne kíséreljе meg egyedül szétszedni vagy megjavítani a monitort, mivel áramütés veszélye léphet fel. Ha a monitor nem működik megfelelően, forduljon az értékesítés után szolgáltatási osztályhoz segítségért.
- Ne húzza, csavarja vagy hajlítsa meg túlzott módon a tápkábelt.
- A csatlakozódugó a berendezés hálózatról való leválasztására szolgál. Ne helyezzen különféle tárgyakat a csatlakozódugó közelébe, hogy biztosan könnyedén be lehessen dugni, illetve ki lehessen húzni.
- Bedugható eszközök esetében könnyű hozzáférést kell biztosítani a kimeneti aljzathoz.
- Megjegyzés: A monitor dőlésszögének beállítása során javasoljuk, hogy egy kézzel mindig fogja a talpat, és a másik kezével állítsa be a monitort. A monitor könnyedén felborulhat, ha mindezt csak egy kézzel csinálja.
- Az ötirányú gomb működési útmutatója és a jelzőfény állapota szoftverfrissítések miatt eltérő lehet. Kérjük, a tényleges kijelzés szerint járjon el.

A szem egészsége

A számítógép túlzott használatában eredő szemfáradtság, illetve nyaki, kar-, könyök vagy vállfájdalom elkerülése érdekében kövesse az alább felsorolt javaslatokat:

- A monitort a szemétől megközelítőleg 50–70 cm (kb. 20–28 hüvelyk) távolságra tartsa.
- Miközben a monitort nézi, pislogjon gyakrabban, hogy ezzel enyhítse a szemfáradtságot.
- A monitor két órán át való használatát követően hagyja pihenni a szemeit egy 20 perces szünet erejéig.
- Vegye le a szemét a monitorról és nézzen egy adott távolságra lévő dologra legalább 20 másodpercen át.
- Nyújtózzon ki, hogy ezzel is enyhítse a nyakát, a karjait, a hátát és a vállait érő feszültséget.

Alacsony kékfényszinttel kapcsolatos leírás

Az utóbbi években egyre nagyobb figyelmet kap a kék fény okozta szemkárosodás. Általánosságban véve a kék fény hullámhossza 400–480 nm, míg a káros kék fény hullámhossza 415–455 nm. Ez a monitor rendelkezik egy olyan funkcióval, amely segít csökkenteni az Önt érő kékfény-kibocsátást. Az alacsony kékfényszintű üzemmódot a beállítások menüben tudja engedélyezni.

WEEE Az ártalmatlanítással és újrahasznosítással kapcsolatos információk



Az ezzel a jellel ellátott valamennyi termék elektromos és elektronikus berendezések hulladékának minősül (lásd a 2012/19/EU irányelvet az elektromos és elektronikus berendezések hulladékairól), amely nem vegyíthető a háztartási hulladékkal. Az emberi egészség és a környezet védelme érdekében a berendezések hulladékait adja le egy olyan meghatározott, az elektromos és elektronikus berendezések hulladékának újrafeldolgozására szolgáló gyűjtőponton, amelyet a kormányzat vagy a helyi hatóságok jelölnek ki. A megfelelő ártalmatlanítás és újrafeldolgozás hozzájárul az emberi egészségre és a környezetre gyakorolt esetleges negatív következmények csökkentéséhez. Kérjük, vegye fel a kapcsolatot az üzembe helyezővel vagy a helyi hatóságokkal, akiktől további tájékoztatást kérhet az ilyen gyűjtőpontok helyéről és használati feltételeiről.

EU megfelelőségi nyilatkozat

CE

A Beijing Xiaomi Electronics Co., Ltd. nevében ezennel kijelentjük, hogy ez a készülék megfelel a vonatkozó irányelveknek és európai normáknak, valamint ezek esetleges módosításainak.

Az EU-megfelelőségi nyilatkozat teljes szövege elolvasható a következő weboldalon:
http://www.mi.com/global/service/support/declaration.html

Špecifikácie

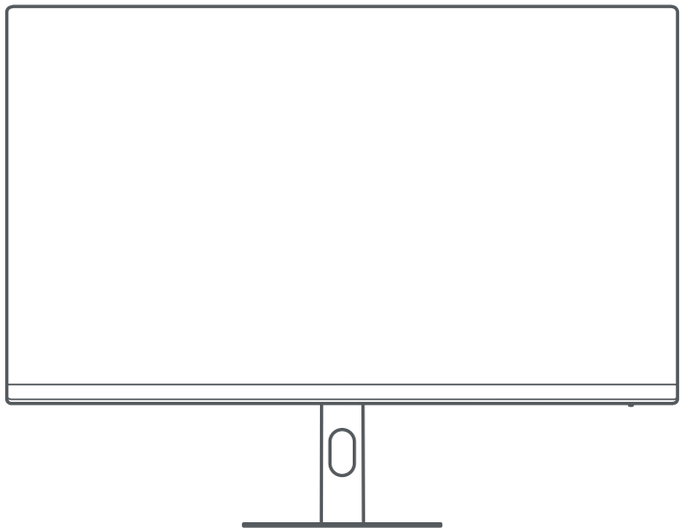

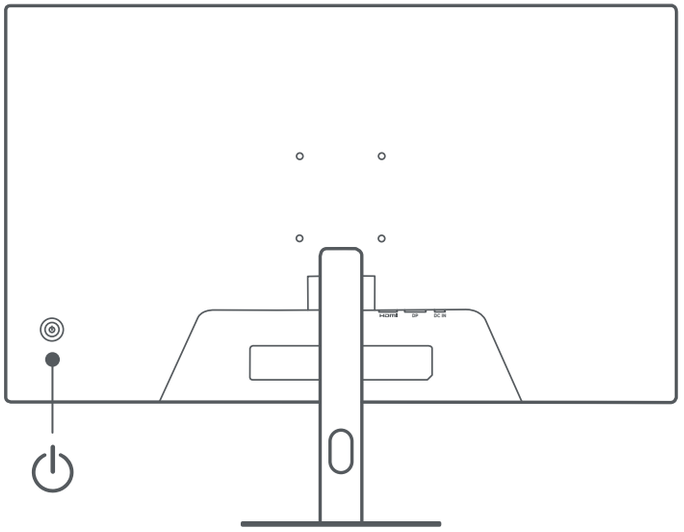

Model: P27FDA-RAGL	Maximálna frekvencia obnovovania rozhrania HDMI: 144 Hz
Príkon: 12.0 V ⎓ 2.0 A	Predvolená frekvencia obnovovania: 60 Hz
Menovitý výkon *: 24.0 W Max.	Maximálna frekvencia obnovovania rozhrania DP: 144 Hz
Veľkosť obrazovky: 27″	Naklonenie: -5° až +15°
Pomer strán: 16:9	Teplota skladovania: -20 °C až 60 °C
Maximálne rozlíšenie: 1920 × 1080	Prevádzková teplota: 0 °C až 40 °C
Odporúčané rozlíšenie: 1920 × 1080	Prevádzková vlhkosť: 20 % až 80 % relatívna vlhkosť

Špecifikácie externého sieťového adaptéra
Identifikátor modelu: AD-0241200200EU-2
Vstupné napätie: 100 až 240 V AC
Vstupná striedavá frekvencia: 50/60 Hz
Výstupné napätie: 12.0 V DC
Výstupný prúd: 2.0 A
Výstupný výkon: 24.0 W
Výrobca: Shenzhen AMC Technology Co., Ltd.

* Napájanie napájacieho adaptéra nie je súčasťou balenia.
* Výrobný štítok sa nachádza na zadnom kryte monitora.

Opis tlačidiel funkcií		
Používanie tlačidiel	Výsledok	
	Keď sa na monitore nezobrazuje ponuka.	Keď sa na monitore zobrazuje hlavná ponuka.
Krátko stlačte doprava.	Vstúpte do hlavnej ponuky.	Zadajte / vyberte.
Krátko stlačte nahor / nadol.	Vyvolať posuvník jasu / hlasitosti.	Prepínajte hodnoty nastavenia ponuky.
Krátko stlačte doľava.	Otvorte zoznam prepínania zdrojov signálu.	Návrat.
Krátko stlačte stred.	Zapnite monitor / Otvorte kontextovú ponuku.	Zadajte / vyberte.
Podržte stlačený na 3 sekundy.	Vypnutie.	

Montáž na stenu

- Spôsoby inštalácie a bezpečnostné opatrenia nájdete v príručke na inštaláciu k zakúpenému nástennému držiaku.
- Nástenný držiak je potrebné zakúpiť samostatne.
- Tip: Tento výrobok je kompatibilný s nástennými držiakmi s rozstupom otvorov 75 × 75 mm.
- Skrutky použité na upevnenie nástenného držiaka musia spĺňať nasledujúce požiadavky: Počet: 4; Závit: M4; Dĺžka: 8 mm.
- Monitor položte na rovnú plochu zadnou stranou nahor. Prstom stlačte pružinovú príchytku, ktorá spája základňu s monitorom, a základňu odpojte.
- Poznámka: Pri odpájaní základne dávajte pozor, aby ste pružinovou príchytkou neprivreli prst.
- Postupujte podľa návodu na použitie nástenného držiaka a nainštalujte nástenný držiak na skrutky, ktoré sú zabudované v zadnej časti krytu.

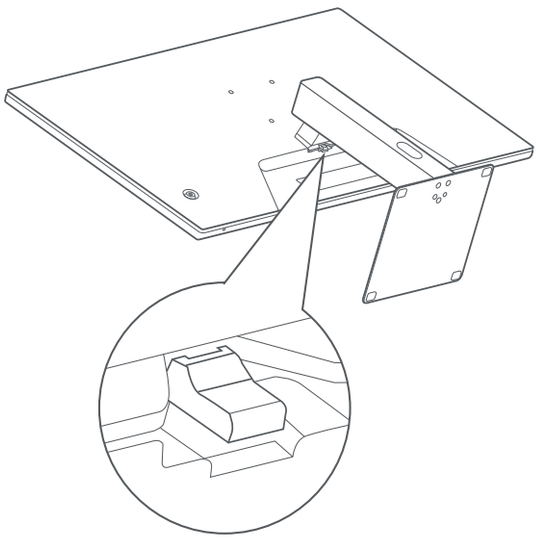

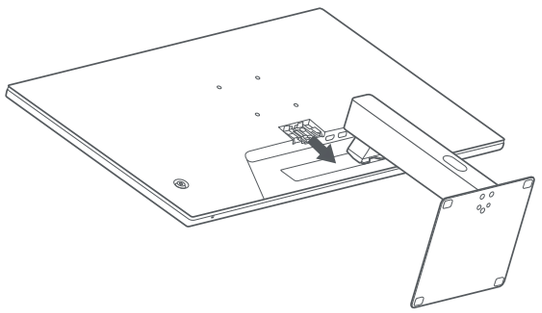

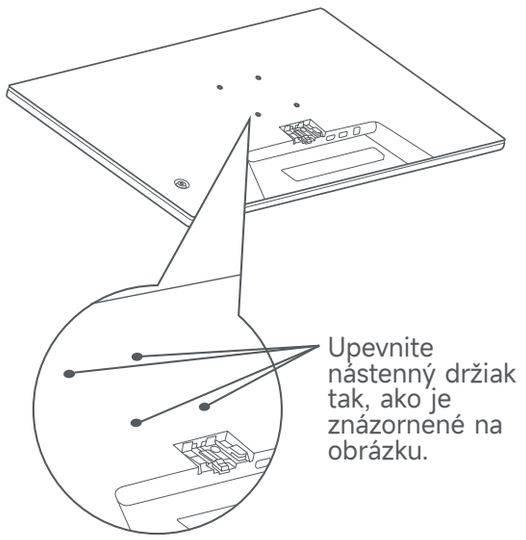

Riešenie problémov		
Problém	**Možná príčina**	**Riešenia**
Nemožno zapnúť.	Bez energie.	Skontrolujte, či je napájací adaptér správne zapojený.
Obraz je tmavý.	Jas / kontrast nie je správne nastavený.	Upravte jas a kontrast.
Obraz je roztrasený alebo sa vlní.	Rušenie.	Monitor majte umiestnený mimo elektronických zariadení, ktoré môžu spôsobovať elektrické rušenie.
Na obrazovke nie je žiadny obraz.	Žiadny signál, prechod do režimu spánku.	Zapnite počítač. Skontrolujte, či grafická karta počítača funguje správne. Skontrolujte, či je kábel správne zapojený.
Monitor zobrazuje, že aktuálne rozlíšenie nie je podporované.	Rozlíšenie je nesprávne.	Použite uvedené odporúčané nastavenia rozlíšenia.

Dôležité bezpečnostné opatrenia

- Tento monitor nepoužívajte vo vlhkom alebo mokrom prostredí, ako sú kúpeľne, kuchyne, pivnice alebo v blízkosti bazénov.
- Monitor umiestnite na stabilnom povrchu. Ak monitor spadne alebo sa prevráti, môže dôjsť k zraneniu osôb alebo poškodeniu monitora.
- Monitor skladujte a používajte na chladnom, suchom a vetranom mieste. Monitor uchovávajte mimo dosahu zdrojov žiarenia a tepla.
- Nezakrývajte ani neblokujte otvory na odvod tepla na zadnej strane monitora. Monitor neumiestňujte na posteľ, pohovku, deku atď.
- Rozsah prevádzkového napätia monitora je uvedený na štítku na zadnej strane monitora. Ak si nie ste istý, aké je napätie vášho napájania, obráťte sa na distribútora monitora alebo miestnu energetickú spoločnosť.
- Ak monitor neplánujete používať dlhší čas, odpojte ho z elektrickej zásuvky, aby ste zabránili možnému poškodeniu v dôsledku prepätia alebo zásahu bleskom.
- Nepreťažujte elektrické zásuvky, pretože to môže spôsobiť požiar alebo úraz elektrickým prúdom.
- Monitor sa nepokúšajte sami rozoberať ani opravovať, aby ste sa vyhli riziku úrazu elektrickým prúdom. Ak monitor nefunguje správne, obráťte sa na oddelenie záručného a pozáručného servisu, ktoré vám pomôže.
- Napájací kábel príliš neťahajte, nekrúťte ani neohýbajte.
- Zástrčka slúži na odpojenie zariadenia od elektrickej siete. Okolo zástrčky nesmú byť umiestnené žiadne voľné predmety, aby sa dala ľahko zapojiť alebo odpojiť.
- V prípade pripojiteľných zariadení musí byť výstupná zásuvka ľahko prístupná.
- Poznámka: Pri nastavovaní uhla sklonu monitora sa odporúča jednou rukou podoprieť základňu a druhou rukou nastaviť monitor. Monitor sa môže ľahko prevrátiť, ak ho budete nastavovať iba jednou rukou.
- Pokyny na obsluhu päťsmerového tlačidla a stav indikátora sa môžu líšiť v závislosti od aktualizácií softvéru. Riadte sa skutočným zobrazením.

Zdravie očí

Ak chcete predísť únave očí alebo bolestiam krku, rúk, lakťov a ramien spôsobeným dlhodobým používaním počítača, postupujte podľa nižšie uvedených odporúčaní:

- Monitor majte umiestnený vo vzdialenosti 20 až 28 palcov (približne 50 až 70 cm) od očí.
- Častejšie žmurkajte, aby ste sa zbavili únavy očí pri pozeraní na monitor.
- Po dvoch hodinách používania monitora si dajte 20-minútovú prestávku.
- Odvráťte zrak od monitora a aspoň 20 sekúnd sa pozerajte na niečo vzdialené.
- Natiahnite si telo, aby ste uvoľnili napätie v oblasti krku, ramien, chrbta a pliec.

Opis slabého modrého svetla

V posledných rokoch sa čoraz viac pozornosti venuje poškodeniu očí modrým svetlom. Vlnová dĺžka modrého svetla je vo všeobecnosti 400 až 480 nm a vlnová dĺžka škodlivého modrého svetla je 415 až 455 nm. Tento monitor je vybavený funkciou, ktorá vám pomôže znížiť vystavenie modrému svetlu. Režim slabého modrého svetla môžete zapnúť v ponuke nastavení.

Informácie o likvidácii a recyklácii podľa smernice o OEEZ



Všetky produkty označené týmto symbolom sú definované ako odpad z elektrických a elektronických zariadení (tzv. OEEZ, ako sa uvádza v smernici 2012/19/EÚ) a nesmú sa vyhadzovať do bežného netriedeného domáceho odpadu. S cieľom ochrany ľudského zdravia aj životného prostredia je potrebné, aby ste svoje zariadenie určené do odpadu odovzdali na určenom zbernom mieste na recykláciu odpadu z elektrických a elektronických zariadení, ktoré určili štátne alebo miestne orgány. Správna likvidácia a recyklovanie pomôže zabrániť negatívnym následkom na životné prostredie a ľudské zdravie. Ďalšie informácie o mieste, ako aj o podmienkach a požiadavkách platných pre zberné miesta vám poskytne zástupca servisu alebo miestne orgány.

EÚ vyhlásenie o zhode



My, spoločnosť Beijing Xiaomi Electronics Co., Ltd., týmto vyhlasujeme, že toto zariadenie je v zhode s príslušnými európskymi smernicami, štandardmi a ich dodatkami.

Celý text EÚ vyhlásenia o zhode je dostupný na tejto internetovej adrese: http://www.mi.com/global/service/support/declaration.html

Specifikacijos

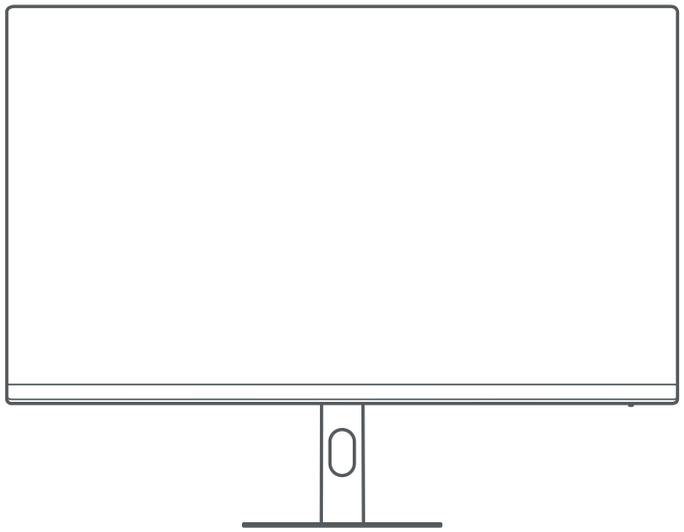

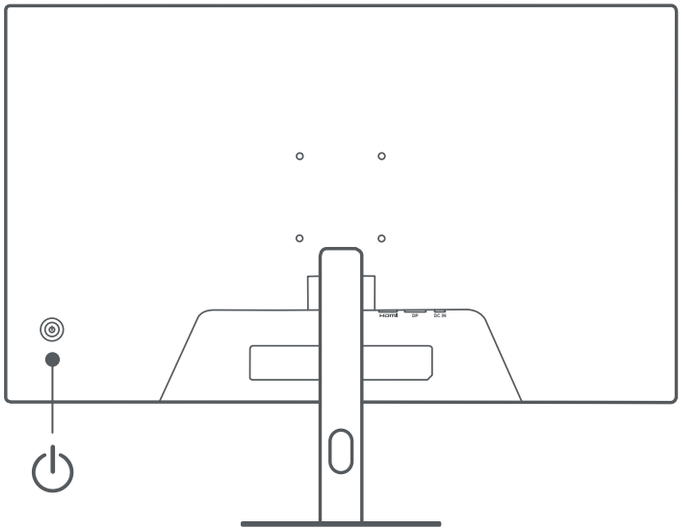

Modelis: P27FDA-RAGL	HDMI maksimalus atnaujinimo dažnis: 144 Hz
Įėjimo galia: 12.0 V ⎓ 2.0 A	Numatytasis atnaujinimo dažnis: 60 Hz
Vardinė galia*: 24.0 W maks.	DP maksimalus atnaujinimo dažnis: 144 Hz
Ekrano dydis: 27 col.	Pokrypis: nuo –5 iki 15°
Vaizdo formatas: 16:9	Laikymo temperatūra: nuo –20 iki 60 °C
Maksimali skiriamoji geba: 1920 × 1080	Darbinė temperatūra: nuo 0 iki 40 °C
Rekomenduojama skiriamoji geba: 1920 × 1080	Darbinė drėgmė: 20–80 % RH

Išorinio kint. sr. adapterio specifikacijos
Modelio identifikatorius: AD-0241200200EU-2
Įėjimo įtampa: 100–240 V kint .sr.
Įėjimo kint. sr. dažnis: 50 / 60 Hz
Išėjimo įtampa: 12.0 V nuol. sr.
Išėjimo srovė: 2.0 A
Išėjimo galia: 24.0 W
Gamintojas: Shenzhen AMC Technology Co., Ltd.

* Maitinimo adapterio maitinimo šaltinis nepridedamas.

* Gaminio vardinė plokštelė yra ant galinio monitoriaus dangtelio.

Funkcinio mygtuko aprašymas		
Mygtuko veiksmas	Rezultatas	
	Kai monitoriuje nerodomas meniu.	Kai monitoriuje rodomas pagrindinis meniu.
Trumpai paspauskite dešinėn.	Įeikite į pagrindinį meniu.	Įveskite / pasirinkite.
Trumpai paspauskite aukštyn / žemyn.	Ryškumo/garsumo juostos iškvietimas.	Pereikite prie meniu verčių koregavimo.
Trumpai paspauskite kairėn.	Atidarykite signalų šaltinių perjungimo sąrašą.	Grįžkite.
Trumpai paspauskite vidurį.	Įjunkite monitorių / atidarykite sparčiųjų klavišų meniu.	Įveskite / pasirinkite.
Paspauskite ir 3 sek. palaikykite nuspaudę.	Išjunkite.	

Tvirtinimas prie sienos

- Informacijos apie montavimo būdus ir atsargumo priemones ieškokite įsigyto sieninio laikiklio montavimo vadove.
- Sieninį laikiklį reikia įsigyti atskirai.
- Patarimas. Šis gaminys suderinamas su sieniniais laikikliais, kurių tarpas tarp skylių yra 75 × 75 mm.
- Sieniniam laikikliui tvirtinti naudojami varžtai turi atitikti toliau nurodytus reikalavimus. Kiekis: 4; sriegis: M4; ilgis: 8 mm.
- Padėkite monitorių plokščiai – atsuktu galu į viršų. Pirštu paspauskite spyruoklinį spaustuką, jungiantį pagrindą su monitoriumi, ir nuimkite pagrindą.
- Pastaba. Nuimdami pagrindą būkite atsargūs, kad spausdami spyruoklinį spaustuką neprispaustumėte piršto.
- Vadovaukitės sieninio laikiklio naudojimo instrukcija ir jį priveržkite korpuso gale įmontuotais varžtais.

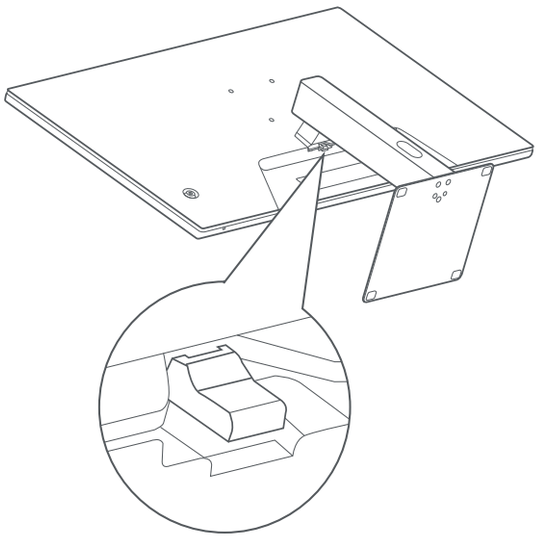

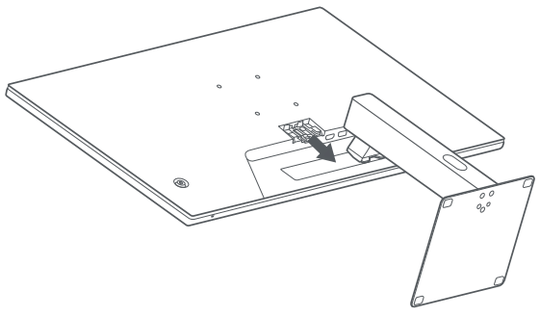

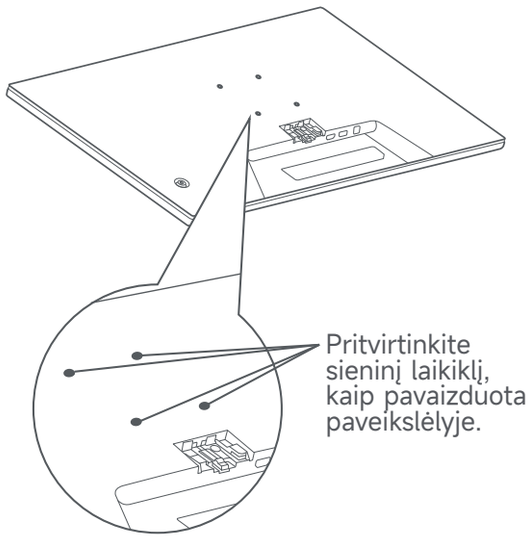

Trikčių šalinimas		
Problema	**Galima priežastis**	**Sprendimai**
Neįmanoma įjungti.	Nėra maitinimo.	Įsitikinkite, kad maitinimo adapteris yra tinkamai prijungtas.
Tamsus vaizdas.	Netinkamai sureguliuotas ryškumas / kontrastas.	Sureguliuokite ryškumą ir kontrastą.
Mirgantis arba raibuliuojantis vaizdas.	Trukdžiai.	Monitorių laikykite atokiau nuo elektroninių prietaisų, kurie gali sukelti elektros trukdžių.
Ekrane nėra jokio vaizdo.	Nėra signalo, pereinama į laukimo režimą.	Įjunkite kompiuterį. Įsitikinkite, kad kompiuterio grafikos plokštė veikia tinkamai. Įsitikinkite, kad kabelis yra tinkamai prijungtas.
Monitorius rodo, kad dabartinė skiriamoji geba nepalaikoma.	Netinkama skiriamoji geba.	Naudokite nurodytus rekomenduojamus skiriamosios gebos parametrus.

Svarbios atsargumo priemonės

- Nenaudokite šio monitoriaus vėsioje arba drėgnoje aplinkoje, pvz., vonios kambariuose, virtuvėse, rūsiuose ar šalia plaukimo baseinų.
- Pasirūpinkite, kad monitorius būtų pastatytas ant stabilaus paviršiaus. Monitoriui nukritus ar apvirtus, jis gali sugesti, taip pat galima susižeisti.
- Monitorių laikykite ir naudokite vėsioje, sausoje bei vėdinamoje vietoje. Monitorių laikykite atokiau nuo radiacijos ir šilumos šaltinių.
- Neuždenkite ir neužblokuokite monitoriaus galinėje dalyje esančių šilumos išsklaidymo angų. Nedėkite monitoriaus ant lovos, sofos, užtiesalo ir kt.
- Monitoriaus darbinės įtampos diapazonas nurodytas galinėje monitoriaus pusėje esančioje etiketėje. Jei nesate tikri, kokios įtampos yra jūsų maitinimo šaltinis, kreipkitės į monitoriaus platintoją arba vietos energetikos įmonę.
- Jei monitoriaus neplanuojate naudoti ilgesnį laiką, atjunkite jį nuo elektros lizdo, kad išvengtumėte galimo sugadinimo dėl viršįtampių ar žaibo smūgių.
- Neperkraukite elektros lizdų, nes tai gali sukelti gaisrą ar elektros smūgį.
- Nebandykite išardyti ar taisyti monitoriaus patys, kad išvengtumėte elektros smūgio pavojaus. Jei monitorius veikia netinkamai, pagalbos kreipkitės į garantinio aptarnavimo skyrių.
- Per daug netraukite, nesukite ir nelenkite maitinimo laido.
- Maitinimo laido kištukas – tai priemonė įrangai nuo maitinimo tinklo atjungti. Aplink maitinimo laido kištuką neturi būti palaidų elementų, kad jį būtų galima lengvai įkišti ar ištraukti.
- Prijungiamųjų prietaisų išvesties lizdas turi būti lengvai pasiekiamas.
- Pastaba. Reguliuojant monitoriaus pokrypio kampą, rekomenduojama viena ranka laikyti už pagrindo, o kita ranka reguliuoti monitorių. Monitorius gali lengvai apsiversti, jeigu jį reguliuosite viena ranka.
- Penkių krypčių mygtuko naudojimo instrukcijos ir indikatoriaus būsena gali skirtis priklausomai nuo programinės įrangos atnaujinimų. Vadovaukitės tikruoju ekranu.

Akių priežiūra

Norėdami išvengti akių varginimo ar kaklo, rankų, alkūnių ir pečių skausmo, kurį sukelia kompiuterio naudojimas ilgą laiką, vadovaukitės toliau pateiktais patarimais.

- Monitorių laikykite 20–28 col. (maždaug 50–70 cm) atstumu nuo akių.
- Dažniau pamirkčiokite, kad sumažintumėte akių nuovargį žiūrėdami į monitorių.
- Naudodamiesi monitoriumi dvi valandas, padarykite 20 min. pertraukėlę ir pailsinkite akis.
- Atsitraukite nuo monitoriaus ir bent 20 sek. nukreipkite žvilgsnį į tolį.
- Ištempkite kūną, kad atpalaiduotumėte kaklą, rankas, nugarą ir pečius.

Silpnos mėlynos šviesos aprašymas

Pastaraisiais metais vis daugiau dėmesio skiriama mėlynos šviesos sukeltiems akių pažeidimams. Apskritai mėlynos šviesos bangos ilgis yra 400–480 nm, o žalingos mėlynos šviesos bangos ilgis – 415–455 nm. Šis monitorius turi funkciją, padedančią sumažinti mėlynos šviesos spinduliavimą. Silpnos mėlynos šviesos režimą galite įjungti parametrų meniu.

EEĮ išmetimo ir perdirbimo informacija



Visi gaminiai, turintys šį simbolį, yra elektros ir elektronikos įrangos atliekos (EEĮ, kaip nurodyta direktyvoje 2012/19/ES), kurios negali būti maišomos su nerūšiuotomis buitinėmis atliekomis. Apsaugokite žmonių sveikatą ir aplinką, atiduodami savo įrangos atliekas į tam skirtą elektros ir elektroninės įrangos atliekų surinkimo ir perdirbimo punktą, kurį paskyrė vyriausybė arba vietos valdžios institucijos. Tinkamas šalinimas ir perdirbimas padės išvengti galimų neigiamų pasekmių aplinkai ir žmonių sveikatai. Norėdami sužinoti daugiau informacijos apie tokią vietą bei surinkimo taškų sąlygas, susisiekite su montuotoju arba vietos valdžios institucija.

ES atitikties deklaracija

CE Mes, „Beijing Xiaomi Electronics Co., Ltd.“, pareiškiame, kad ši įranga atitinka taikomas direktyvas ir Europos normas su pakeitimais.

Visą ES atitikties deklaracijos tekstą galite rasti šiuo adresu:http://www.mi.com/global/service/support/declaration.html

The terms HDMI and HDMI High-Definition Multimedia Interface, and the HDMI Logo are trademarks or registered trademarks of HDMI Licensing Administrator, Inc. in the United States and other countries.

Термины HDMI и HDMI High-Definition Multimedia Interface и Логотип HDMI являются товарными знаками или зарегистрированными товарными знаками HDMI Licensing Administrator, Inc. в Соединенных Штатах и других странах.

Los términos HDMI y HDMI High-Definition Multimedia Interface, y el Logotipo HDMI son marcas comerciales o marcas registradas de HDMI Licensing Administrator, Inc. en los Estados Unidos y en otros países.

HDMI, HDMI High-Definition Multimedia Interface та логотип HDMI є торговельними марками або зареєстрованими торговельними марками HDMI Licensing Administrator, Inc. в США та інших країнах.

I termini HDMI e HDMI High-Definition Multimedia Interface e il logo HDMI sono marchi o marchi registrati di HDMI Licensing Administrator, Inc. negli Stati Uniti e in altri paesi.

Les termes HDMI et High-Definition Multimedia Interface ainsi que le logo HDMI sont des marques commerciales ou des marques déposées de HDMI Licensing Administrator, Inc. aux États-Unis et dans d'autres pays.

Die Begriffe HDMI und HDMI High-Definition Multimedia Interface sowie das HDMI-Logo sind Marken oder eingetragene Marken von HDMI Licensing Administrator, Inc. in den Vereinigten Staaten und anderen Ländern.

HDMI ve HDMI High-Definition Multimedia Interface terimleri ve HDMI Logosu, HDMI Licensing Administrator, Inc. şirketinin ABD'deki ve diğer ülkelerdeki ticari markası ya da tescilli markasıdır.

Terminy HDMI, HDMI High Definition Multimedia Interface oraz logo HDMI są znakami towarowymi lub zarejestrowanymi znakami towarowymi HDMI Licensing Administrator, Inc. w Stanach Zjednoczonych i innych krajach.

De begrippen HDMI, HDMI High-Definition Multimedia Interface en het HDMI-logo zijn handelsmerken of geregistreerde handelsmerken van HDMI Licensing Administrator, Inc. in de Verenigde Staten en andere landen.

Istilah HDMI dan HDMI High-Definition Multimedia Interface dan Logo HDMI adalah merek dagang atau merek dagang terdaftar dari HDMI Licensing Administrator, Inc. di Amerika Serikat dan negara-negara lain.

Os termos HDMI e High-Definition Multimedia Interface e o logotipo HDMI são marcas ou marcas registradas da HDMI Licensing Administrator, Inc. nos Estados Unidos e em outros países.

คำว่า HDMI และ HDMI High-Definition Multimedia Interface รวมทั้งโลโก้ HDMI เป็นเครื่องหมายการค้าหรือเครื่องหมายการค้าจดทะเบียนของ HDMI Licensing Administrator, Inc. ในประเทศสหรัฐอเมริกาและประเทศอื่น ๆ

Các thuật ngữ HDMI và HDMI High-Definition Multimedia Interface, cũng như lô-gô HDMI là các nhãn hiệu thương mại hoặc các nhãn hiệu thương mại đã đăng ký của công ty HDMI Licensing Administrator, Inc. tại Hoa Kỳ và các quốc gia khác.

Istilah HDMI dan HDMI High-Definition Multimedia Interface serta Logo HDMI adalah tanda dagang atau tanda dagang berdaftar HDMI Licensing Administrator, Inc. di Amerika Syarikat dan negara lain.

مصطلحا HDMI وHDMI High-Definition Multimedia Interface وشعار HDMI علامات تجارية أو علامات تجارية مسجلة لشركة HDMI Licensing Administrator, Inc. في الولايات المتحدة الأمريكية ودول أخرى.

HIGH-DEFINITION MULTIMEDIA INTERFACE

Beijing Xiaomi Electronics Co., Ltd.
#802, 8th Floor, Building 5, No.15 10th Kechuang Street, Beijing Economic-Technological Development Area, Beijing, China.

Manufacturer’s Authorized EU Representative
Name: Xiaomi Technology Netherlands B.V.
Address: Prinses Beatrixlaan 582, 2595BM, The Hague, The Netherlands.
Email: contact@support.mi.com

Fiche: https://i02.appmifile.com/993_operatorx_operatorx_xm/12/08/2025/f469aa261ecf7261f588d5db14f046a1.pdf
EPREL product registration number is: 2442826

Срок службы
Установленный производителем срок службы изделия равен 3 годам при условии, что изделие используется в строгом соответствии с настоящей инструкцией и применимыми техническими стандартами.
Данное устройство используется для вывода визуальной информации с подключаемых источников.
Правила и условия реализации: без ограничений.
Сведения об импортере и информация отдела послепродажного обслуживания указаны на упаковке.
Соответствие техническим регламентам:
ТР ТС 020/2011 «Электромагнитная совместимость технических средств»
ТР ТС 004/2011 «О безопасности низковольтного оборудования»
ТР ЕАЭС 037/2016 «Об ограничении применения опасных веществ в изделиях электротехники и радиоэлектроники»
Дата изготовления: см. на упаковке
Сделано в Китае

Құрылғы осы нұсқаулық пен қолданылатын техникалық стандарттарға қатаң сәйкестікте қолданылса, өндіруші белгілеген өнімнің қызмет ету мерзімі 3 жылды құрайды.
Импорттаушы туралы ақпарат пен сатудан кейінгі қызмет көрсету бөлімінің мәліметтері қаптамада көрсетілген.

MKG # IMKG.326.07.2025
Diimpor oleh: PT. Xiaomi Communications Indonesia
One Pacific Place Suite 9-H,I,J,K Jl. Jenderal Sudirman Kav. 52-53 Lot 3&5, Jakarta Selatan 12190, Indonesia.
Diproduksi oleh: Beijing Xiaomi Electronics Co., Ltd.
Alamat: #802, 8th Floor, Building 5, No.15 10th Kechuang Street, Beijing Economic-Technological Development Area, Beijing, China.
Dibuat di Tiongkok

Scatola	Manuale	Neto	Borsa
PAP 20	PAP 22	PS 6	LDPE 4 HDPE 2
Carta	Carta	Plastica	Plastica
RACCOLTA DIFFERENZIATA			
Verifica le disposizioni del tuo Comune. Separa le componenti e conferiscile in modo corretto.			

22
PAP

90101-43770