Xiaomi Robot Vacuum S40 User Manual · 01
Manual de usuario de Xiaomi Robot Vacuum S40 · 10
Manuel d'utilisation du Xiaomi Robot Vacuum S40 · 19
Manuale utente Xiaomi Robot Vacuum S40 · 28
Руководство пользователя робота-пылесоса Xiaomi Robot Vacuum S40 · 37
Instrukcja obsługi odkurzacza automatycznego Xiaomi S40 · 47
Xiaomi Roboterstaubsauger S40 Bedienungsanleitung · 56
Xiaomi Robotstofzuiger S40 Gebruikershandleiding · 66
Xiaomi Temizlik Robotu S40 Kullanım Kılavuzu · 75
دليل مستخدم المكنسة الكهربائية الروبوت Xiaomi من S40 · 84
מדריך למשתמש של שואב אבק רובוטי Xiaomi S40 · 93
Manual do utilizador do Aspirador robô Xiaomi S40 · 102
Посібник користувача робота-пилососа Xiaomi Robot Vacuum S40 · 111
Robotický vysavač Xiaomi S40 Uživatelská příručka · 120
Ρομποτική σκούπα Xiaomi S40 Εγχειρίδιο χρήστη · 129
Manual de utilizare Aspirator robot Xiaomi S40 · 139
Xiaomi-robotdammsugare S40 Användarmanual · 148
คู่มือการใช้งานหุ่นยนต์ดูดฝุ่น Xiaomi S40 · 157
Panduan Pengguna Xiaomi Robot Vacuum S40 · 166
Xiaomi S40 робот шаңсорғышының пайдаланушы нұсқаулығы · 175
Robotický vysávač Xiaomi S40 Používateľská príručka · 185

Safety Instructions

Read this manual carefully before use, and retain it for future reference.

Usage Restrictions

- This product is for floor cleaning in a home environment only. Do not use it outdoors, on non-floor surfaces, or in a commercial or industrial setting.
- This appliance can be used by children aged from 8 years and above and persons with reduced physical, sensory or mental capabilities or lack of experience and knowledge if they have been given supervision or instruction concerning use of the appliance in a safe way and understand the hazards involved. Children shall not play with the appliance. Cleaning and user maintenance shall not be made by children without supervision.
- This appliance is not intended for use by persons (including children) with reduced physical, sensory or mental capabilities, or lack of experience and knowledge, unless they have been given supervision or instruction concerning use of the appliance by a person responsible for their safety.
- Children should be supervised to ensure that they do not play with the appliance.
- Do not place children, pets, or any item on top of the robot vacuum while it is stationary or moving.
- To avoid potential danger, keep yourself, your pets, and people away from the robot vacuum when it is running.
- This appliance contains batteries that are only replaceable by skilled persons.
- The appliance is only to be used with the power supply unit provided with the appliance.
- If the charger or battery becomes damaged, it must be replaced with a genuine component purchased from the manufacturer or after-sales service department.
- If the pins of the plug parts are damaged, the plug-in power supply shall be scrapped.
- Do not use the robot vacuum in an area suspended above ground level, such as a loft, open balcony, or on top of furniture, unless a protective barrier is present.
- Do not install, charge, or use the robot vacuum outdoors, in a bathroom, or around a pool.
- Do not use the robot vacuum at an ambient temperature above 40°C or below 0°C.
- Do not place the robot vacuum upside down for a long period of time.
- Do not use the protective cover of the laser sensor or the top cover or bumper of the robot vacuum as a handle to move the robot vacuum.
- Pick up any cables from the floor before using the robot vacuum to prevent it from dragging them while cleaning.
- Pick up any fragile or loose items from the floor, such as vases or plastic bags, to prevent the robot vacuum from being obstructed or bumping into them and causing damage.
- Do not use the robot vacuum to clean any burning substances.
- Do not allow the robot vacuum to pick up hard or sharp objects.
- Make sure the robot vacuum is turned off and the power supply is unplugged before cleaning or performing maintenance.
- Do not wipe the robot vacuum or the charging dock with a wet cloth or rinse them with any liquid. After cleaning washable parts, dry them thoroughly before installing them for use.
- The vacuum cleaner should be powered off and kept in its original packaging during transport.
- Only use this product as directed in the user manual. Users are responsible for any loss or damage arising from improper use of this product.

Batteries and Charging

- WARNING: Do not use any third-party battery, charging dock.
- Use only with BLJ24WJ200100P-V supply unit.
- Do not attempt to disassemble, repair, or modify the battery or charging dock on your own.
- Do not place the charging dock near a heat source.
- Do not use a wet cloth or wet hands to wipe or clean the dock's charging contacts.
- Take the removed batteries to the professional recycling facility to properly dispose of them.
- If the robot vacuum will not be used for an extended period, fully charge it, then turn it off and store in a cool, dry place. Recharge the robot vacuum at least once every 3 months to avoid over-discharging the battery.
- No action needed from users to shift the charging dock between 50 Hz and 60 Hz, and the product can adapt itself for both 50 Hz and 60 Hz.
- Do not charge non-rechargeable batteries.

Laser Safety Information

- The laser sensor in this product meets the IEC 60825-1: 2014 and EN 60825-1:2014/A11:2021 Standard for Class 1 laser products. Please avoid direct eye contact with it during use.
- CLASS 1 LASER PRODUCT
- CONSUMER LASER PRODUCT
- EN 50689:2021

For indoor use only

Before use, read the instructions

Environmental Notice

The lithium-ion battery pack contains substances that are hazardous to the environment. Before disposing of the vacuum, please first remove the battery pack, then discard, or recycle it in accordance with local laws and regulations of the country or region it is used in.

- The battery must be removed from the appliance before it is scrapped.
- The appliance must be disconnected from the supply mains when removing the battery.
- The battery is to be disposed of safely.

Cautions:

- When removing the batteries from the product, it is better to use up the batteries and make sure your product is disconnected from power.
- Remove the entire battery pack at a time.
- Do not damage the battery case to prevent short circuits or leakages of hazardous substances.
- Take the removed batteries to the professional recycling facility to properly dispose of them.
- Do not leave the batteries in a high-temperature environment; otherwise, they may explode.
- In the event of a battery leak, avoid contact with the liquid. If the liquid enters the eyes, rinse with plenty of water and seek medical attention immediately.

Steps to Remove the Battery:

The following instructions are for robot vacuum disposal only and not for regular operation.

1. Keep the robot vacuum away from the charging dock and run it until its battery is depleted.
2. Turn off the robot vacuum, use a tool to remove the screws on the battery pack's cover at the bottom, and then take off the cover.
3. Press down on the clips and pull out the battery pack's connector to take out the battery pack.

Regulatory Compliance Information

EU Declaration of Conformity
Hereby, Xiaomi Communications Co., Ltd. declares that the radio equipment type OV81 is in compliance with Directive 2014/53/EU. The full text of the EU declaration of conformity is available at the following internet address: https://www.mi.com/global/service/support/declaration.html
For detailed e-manual, please go to www.mi.com/global/support/user-guide

The product does not have a standby mode or other equivalent state in terms of energy efficiency requirements or power management function, the power consumption of the product is likely to be higher than other products meeting these functional requirements.

WEEE Disposal and Recycling Information
All products bearing this symbol are waste electrical and electronic equipment (WEEE as in directive 2012/19/EU) which should not be mixed with unsorted household waste. Instead, you should protect human health and the environment by handing over your waste equipment to a designated collection point for the recycling of waste electrical and electronic equipment, appointed by the government or local authorities. Correct disposal and recycling will help prevent potential negative consequences to the environment and human health. Please contact the installer or local authorities for more information about the location as well as terms and conditions of such collection points.

Product Overview

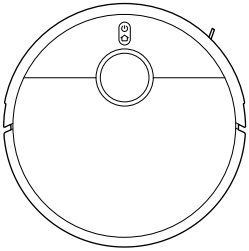

Robot Vacuum

Robot Vacuum

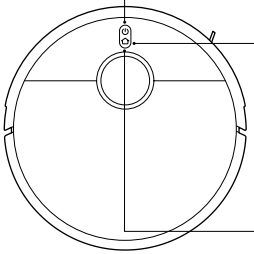

- Press and hold for 3 seconds to turn on or off
- Press to clean/pause while turned on

- Press to pause while running
- Press to start docking when it is paused
- Press to stop docking when it returns to dock
- Press and hold for 3 seconds to enable or disable the child lock

Note:
Press any button on the robot vacuum to pause during operation or returning to the charging dock.

Indicator

- White: Working normally
- Breathing white: In charging (medium/high battery level)
- Blinking white: Positioning/Returning to the charging dock
- Yellow: Wi-Fi disconnected
- Blinking yellow: Running (low battery)/Awaiting connection/Robot vacuum error
- Breathing yellow: In charging (low battery level)
- Blinking blue: Connecting to Wi-Fi/Updating
- Blue: Wi-Fi connected
- Off: Shutdown/In sleep

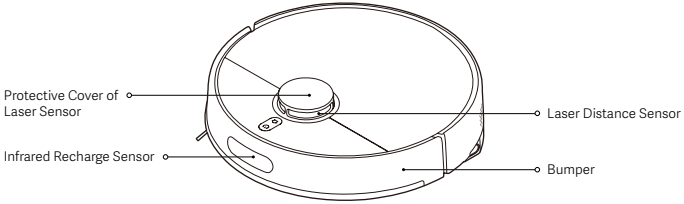

Pre-installed Accessories

Brush

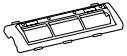

Brush Cover

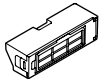

Dust Compartment

Other Accessories

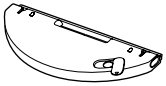

Mop Pad and Water Tank Assembly (with mounted mop pad)

Side Brush

Power Supply

Charging Dock

Note: Illustrations of product, accessories, and user interface in the user manual are for reference purposes only. Actual product and functions may vary due to product enhancements.

Product Overview

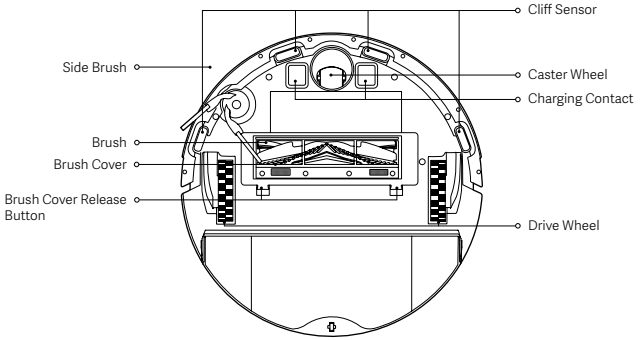

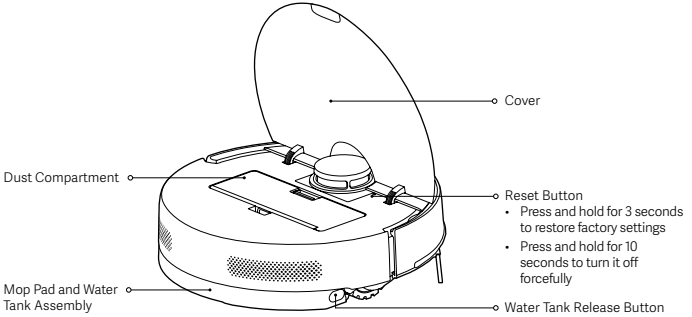

Charging Dock

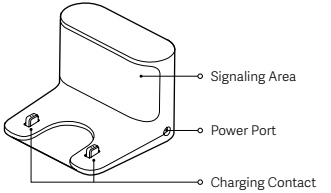

Dust Compartment

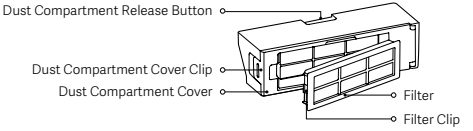

Mop Pad and Water Tank Assembly

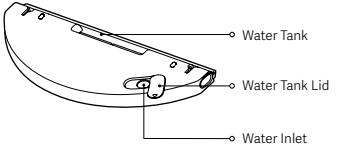

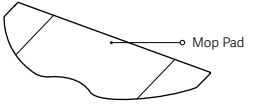

Before Use

Removing Protective Coverings

Remove the protective strips 1 and 2 and protective films 3 and 4 before use.

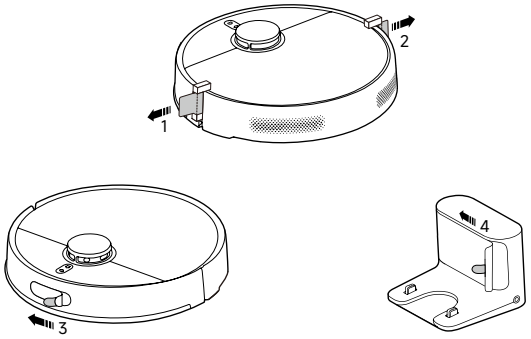

Installing the Side Brush

Install the side brush onto the clip on the bottom of the robot vacuum.

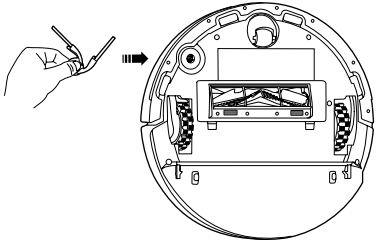

Charging the Robot Vacuum

- Place the charging dock near an electrical outlet in an area with good signal coverage. Then connect the charging dock to power.
- Place the robot vacuum on the charging dock and make sure their charging contacts are aligned. The robot vacuum will automatically turn on and charge. It cannot be turned off while charging.

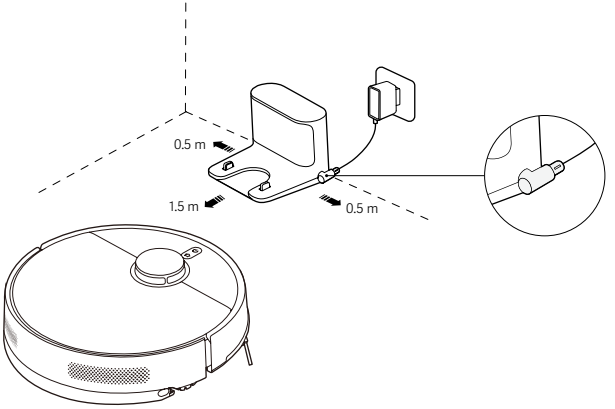

Cautions:

- Do not expose the charging dock to direct sunlight.
- Do not place any objects within 0.5 meters on either side of the charging dock and 1.5 meters in front of it.
- To ensure the battery's optimal performance, fully charge the battery for the first time before use.

How to Use

Connecting with the Xiaomi Home App

This product works with the Xiaomi Home app. Control your device with Xiaomi Home app.
Scan the QR code to download and install the app. You will be directed to the connection setup page if the app is installed already. Or search for "Xiaomi Home" in the app store to download and install it.
Open the Xiaomi Home app, tap "+" on the upper right, and then follow the instructions to add your device.

Notes:
- Only 2.4 GHz Wi-Fi networks are supported.
- The version of the app might have been updated, please follow the instructions based on the current app version.
- When the robot vacuum connects with the Xiaomi Home app successfully, it connects with the network successfully. You can have a reset of Wi-Fi to disconnect it from the network.

1CB9CF8B

Resetting the Wi-Fi

Make sure the robot vacuum is turned on, and simultaneously press and hold the buttons ⌂ and ⏻ for 7 seconds. When you hear a voice message, the robot vacuum is waiting for the network connection and the Wi-Fi is reset successfully.

Restoring Factory Settings

Press and hold the reset button for 3 seconds. Then, the robot vacuum restarts, and the factory settings are restored successfully.

Quick Mapping

- After the robot vacuum connects to the network for the first time, follow the instructions in the app to quickly create a map. The robot vacuum will start mapping without cleaning.
- Once it has returned to the charging dock, the mapping process is completed and the map is saved automatically.

Preparation before mapping

- Ensure the robot vacuum has been fully charged and starts from the charging dock.
- Open the doors to your rooms, organize the scattered items on the floor, and clear any objects that may affect the operation of the robot vacuum to ensure accurate mapping.
- It is recommended to block areas unsuitable for the robot vacuum, such as places where it may get stuck or be scraped.

Settings after mapping

- It is recommended to set up virtual walls or restricted areas in places with long-hair or fringe carpets, or other places where the robot vacuum may get stuck or be scraped.
- Set up virtual walls or restricted areas to exclude carpeted areas before mopping to prevent the carpet from getting wet.

Starting Vacuuming

Press the button ⏻ on the robot vacuum or tap in the app to start cleaning. The robot vacuum will automatically return to the charging dock to charge once the cleaning is completed.

Method 1: Press the button ⏻ on the robot vacuum.

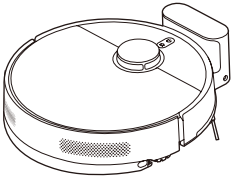

Method 2: Tap in the app.

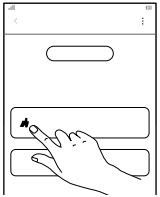

Notes:
- Make sure the robot vacuum starts cleaning from the charging dock. Do not move the charging dock or the robot vacuum during cleaning.
- When using the robot vacuum for the first time, it is recommended to follow the robot vacuum throughout the whole process to remove the items that may affect its work.
- If the robot vacuum may get stuck or scratch the surface of furniture in some areas, you can set restricted areas in the app to prevent the robot vacuum from entering these areas.

How to Use

Starting Vacuuming & Mopping
(Installing the mop pad and water tank assembly is required)

1. Before mopping the floor, wet the mop pad and install it properly as illustrated with the velcro straps attached.

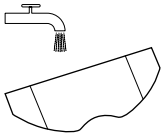

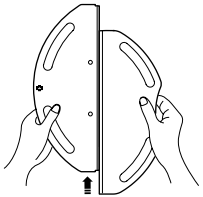

2. Open the water tank lid, add tap water, and cover the water tank lid. Install the mop pad and water tank assembly onto the robot vacuum until you hear a clicking sound. Make sure the assembly is installed in place.

   Cautions:
   - Do not add liquids such as hot water, detergent, or disinfectant into the water tank to prevent damaging the robot vacuum.
   - The functions of the robot vacuum are tested before leaving the factory, so there may be some water residues in it. This is normal.

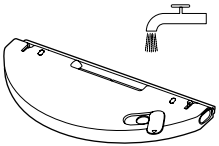

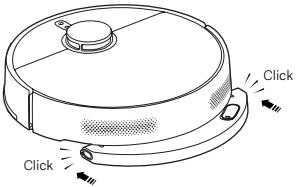

3. Press the button ⏻ on the robot vacuum or tap in the app to start vacuuming and mopping.

   Caution: Before mopping, set up virtual walls or restricted areas via the app for the carpeted areas.

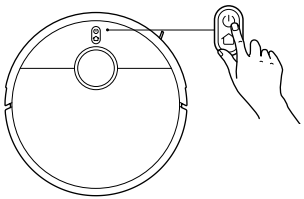

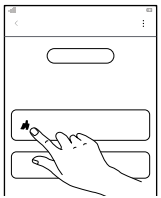

4. When the robot vacuum finishes a task and returns to the charging dock, press the water tank release buttons to remove the mop pad and water tank assembly, and then clean the mop pad promptly.

   Note: If the robot vacuum will not be used for an extended period, remove the mop pad and water tank assembly and empty it to prevent odor and mildew.

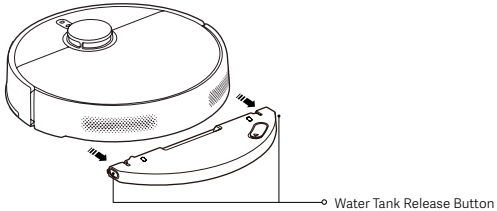

Pausing

When the robot vacuum is running, press any button to pause. Press the button ⏻ to resume cleaning.

Note: The robot vacuum will enter sleep mode after being paused or on standby for 10 minutes. Press any button to wake it up.

Adding Water or Cleaning the Mop Pad

When the robot vacuum is working, you can pause it to refill water or clean the mop pad if needed. Then, reinstall the mop pad and water tank assembly, and press the button ⏻ to resume the task.

Docking

During its working, press the button ⌂ to pause the robot vacuum, and press the button again to start docking.
When the robot vacuum is in standby mode and not connected to the charging dock, press the button ⌂ to start docking.
When a task is completed or its battery is low, the robot vacuum automatically returns to the dock to charge.

Note: Please refer to the app for more functions. Details of each function are subject to the app.

Care & Maintenance

Parts	Cleaning Frequency	Replacement Frequency
Side Brush	Every 2 weeks	3–6 months
Brush	Weekly	6–12 months
Filter	Weekly	3–6 months
Brush Cover	/	3–6 months (or upon wear)
Mop Pad	After each use	3–6 months (or upon wear)

Notes:
- Replacement frequency is for reference only. If a part is damaged, it should be replaced promptly to ensure efficient cleaning.
- Clean and maintain the relevant parts only when the robot vacuum is turned off.

Emptying the Dust Compartment

1. Open the cover of the robot vacuum, and press the dust compartment release button to remove the dust compartment upward from the robot vacuum.
2. Open the dust compartment cover and empty the debris.

   Note: Regularly clean the filter to prevent it from becoming clogged.

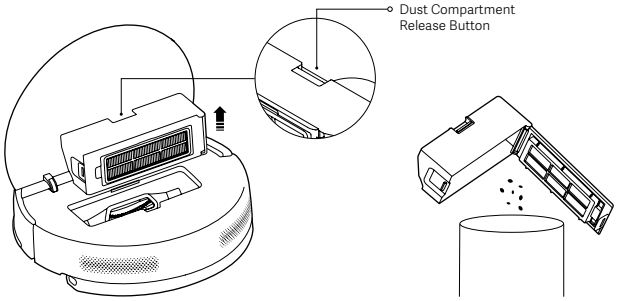

Cleaning the Dust Compartment and Filter

1. Release the filter clip to open the filter and remove it.
2. Rinse the filter and gently tap its edge repeatedly to remove any dirt until it is clean.
3. Open the dust compartment cover, fill the dust compartment with clean water, and clean the dust compartment.
4. Dry the dust compartment and the filter thoroughly before reinstalling them for use.

   Notes:
   - Do not attempt to clean the filter with a hard object, such as a brush or your fingers.
   - Only use clean water to clean the dust compartment and the filter. Do not use detergent.
   - Dry the dust compartment and the filter thoroughly before use.

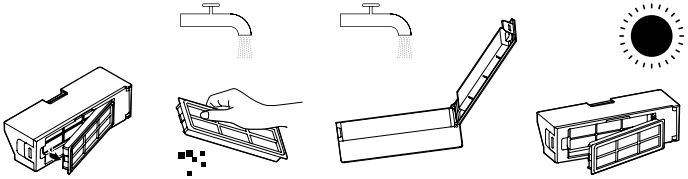

Cleaning the Mop Pad

Remove the mop pad by peeling off the velcro straps, then clean it and dry it thoroughly.

Notes:
- Make sure the mop pad is clean before use, as the mopping performance may be affected if the mop pad becomes too dirty.
- For the best cleaning results, it is recommended to replace the mop pad every 3–6 months.

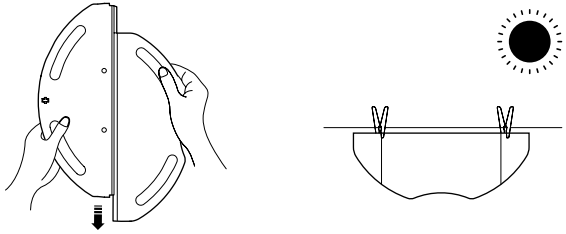

Care & Maintenance

Cleaning the Side Brush and Brush

1. Pull out the side brush upwards.
2. Press the brush cover release buttons to remove the brush cover and take out the brush.
3. Clean the side brush, brush, and comb teeth in the slot.
4. After cleaning, reinstall the brush, brush cover, and side brush in order.

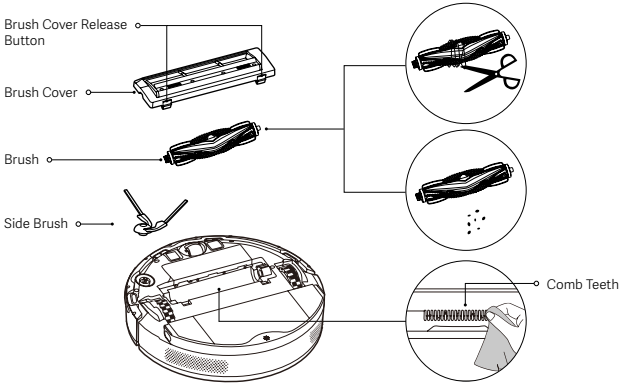

Cleaning Sensors and Charging Contacts

Clean all sensors and charging contacts with a soft cloth every 3 months.

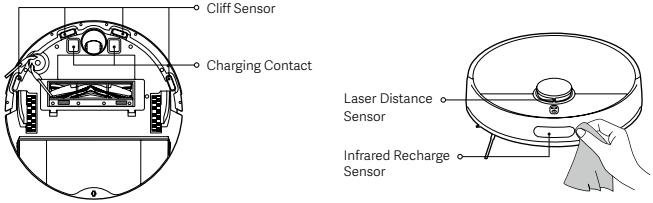

Common Issues

Issue	Possible Cause and Solution
The robot vacuum cannot connect to Wi-Fi.	Check whether the Wi-Fi password is correct.
	The robot vacuum does not support the 5 GHz network frequency band, please connect it to a 2.4 GHz network.
	The Wi-Fi signal is weak. Make sure the robot vacuum is in an area with good Wi-Fi coverage.
	There is something wrong with the Wi-Fi connection. Reset the Wi-Fi and download the latest version of the Xiaomi Home app, then try reconnecting.
The robot vacuum cannot be turned on.	The battery level is depleted. Please fully charge the robot vacuum before use.
	The ambient temperature is too low or too high. Please use the robot vacuum at an ambient temperature between 0°C and 40°C.
The robot vacuum does not start cleaning.	The battery level is low. Fully charge the robot vacuum and try again.
The robot vacuum does not resume cleanup.	The robot vacuum is in DND mode. Make sure it is not in DND mode which will prevent the robot vacuum from resuming cleanup.
	The robot vacuum is manually returned to the charging dock. Moving it to the charging dock manually, pressing the button ⏻ on the robot vacuum, or tapping in the app will prevent the robot vacuum from resuming cleanup.
The robot vacuum does not return to the charging dock.	There are too many obstructions around the charging dock. Place the charging dock in a more open area.
	The robot vacuum is too far away from the charging dock. Move it closer to the charging dock and try again.
The robot vacuum does not charge.	Make sure there is enough space around the charging dock; otherwise, the robot vacuum cannot dock onto it for charging.
	Make sure there is no dust or any other obstructions on the surface of the charging contacts.
The robot vacuum behaves abnormally.	Turn off the robot vacuum and then restart it.
The robot vacuum does not perform scheduled cleanups.	The robot vacuum cannot perform a scheduled cleanup if it is disconnected from the network. Please make sure the robot vacuum is connected to the network.
	Make sure the robot vacuum is not set to DND mode. The DND mode will prevent the robot vacuum from performing scheduled cleanups.
The robot vacuum keeps going offline.	Make sure the robot vacuum is connected to the network and stays within Wi-Fi coverage at all times.
The robot vacuum makes strange noises while cleaning.	Turn off the robot vacuum and check whether the brush, side brush, or drive wheel is entangled with foreign objects. If so, remove foreign objects.
The robot vacuum no longer cleans efficiently or leaves dust behind.	The dust compartment is full. Clean it and try again.
	The filter is blocked. Clean it and try again.
	A foreign object has been caught in the brush. Clean it and try again.

Troubleshooting

When the robot vacuum malfunctions, it may issue voice prompts. Please refer to the information below for timely resolution.

Voice Prompt	Solution
Water tank removed, please reinstall it and try again.	Check and install in place.
Please install the dust compartment	Check and install in place.
The robot vacuum is tilted, please move it to a new location to start.	Reposition the robot vacuum on a level surface and restart it.
Please move the robot vacuum to the charging dock.	Please return the robot vacuum to the charging dock.
The cleaning path is blocked, please clear the surrounding obstacles.	Remove any obstacles around the robot vacuum and restart.
Laser sensor error, please check and clean.	Remove any obstacles or foreign objects and restart.
The robot vacuum is suspended, please move it to a new location to start.	Reposition the robot vacuum and restart.
	Wipe the cliff sensors clean.
Bumper error, please check if the bumper can rebound properly.	Please remove any foreign objects. If no foreign objects are found, reposition it and restart.

Specifications

Xiaomi Robot Vacuum S40			
Name	Robotic Vacuum Cleaner	Model	OV81
Rated Voltage	14.4 V ⎓	Rated Power	70 W
Charging Voltage	20 V ⎓	Item Dimensions	Φ 340 × 98 mm
Li-ion Battery	5200 mAh (nominal capacity) 4800 mAh (rated capacity)	Net Weight	4.12 kg
Operation Frequency	2400–2483.5 MHz	Maximum Output Power	< 20 dBm
Wireless Connectivity	Wi-Fi IEEE 802.11 b/g/n 2.4 GHz, Bluetooth 4.2		
Power Consumption	Networked standby mode: ≤ 2.0 W	Time to Enter the Condition	Networked standby mode: ≤ 20 min
Charging Dock			
Model	OV81-CDZ	Rated Input	20 V ⎓ 1.0 A
Rated Output	20 V ⎓ 1.0 A	Item Dimensions	130 × 121 × 95 mm
Power Consumption	Standby mode: ≤ 0.5 W	Time to Enter the Condition	Standby mode: ≤ 20 min
Power Supply			
Manufacturer	Zhongshan Baolijin Electronic Co., Ltd.		
Model	BLJ24WJ200100P-V	Average Active Efficiency	≥ 85.47%
Rated Input	100–240 V ~ 50/60 Hz 0.8 A	Efficiency at Low Load (10%)	79.28%
Rated Output	20 V ⎓ 1.0 A 20.0 W	No-load Power Consumption	≤ 0.10 W

Note: Under normal use of condition, this equipment should be kept a separation distance of at least 20 cm between the antenna and the body of the user.

Instrucciones de seguridad

Lea detenidamente este manual antes de usar el producto y consérvelo para futuras consultas.

Restricciones de uso

- Este producto está destinado a la limpieza de suelos en ambientes domésticos únicamente. No lo use en el exterior, en superficies que no sean suelos o en un entorno comercial o industrial.
- Este aparato puede ser utilizado por niños a partir de 8 años y por personas con capacidades físicas, sensoriales o mentales reducidas o con falta de experiencia y conocimientos si han recibido supervisión o instrucciones sobre el uso del aparato de forma segura y comprenden los peligros que conlleva. Los niños no deben jugar con el aparato. La limpieza y el mantenimiento por parte del usuario no deben realizarse por niños sin supervisión de un adulto.
- Este dispositivo no está diseñado para personas (incluidos niños) con capacidades físicas, sensoriales o mentales reducidas, o con falta de experiencia y conocimientos, a menos que estén bajo supervisión o que la persona responsable de su seguridad les haya proporcionado instrucciones sobre el uso del producto.
- Los niños deberán estar bajo supervisión para asegurarse de que no jueguen con el aparato.
- No coloque niños, mascotas ni ningún objeto encima del robot aspirador mientras esté parado o en movimiento.
- Para evitar posibles peligros, manténgase usted, sus mascotas y las personas alejadas del robot aspirador cuando esté en funcionamiento.
- Este aparato contiene baterías que solo deben ser reemplazadas por operarios expertos.
- El aparato solo debe utilizarse con la fuente de alimentación suministrada.
- Si se daña el cargador o la batería, deberá reemplazarlos por un recambio original del fabricante o del departamento del servicio posventa.
- Si las patillas de las piezas de enchufe están dañadas, el enchufe del adaptador de corriente deberá desecharse.
- No utilice el robot aspirador en una zona suspendida sobre el nivel del suelo, como un desván, un balcón abierto o encima de un mueble, a menos que haya una barrera protectora.
- No instale, cargue ni utilice este robot aspirador al aire libre, en un cuarto de baño ni alrededor de una piscina.
- No utilice el robot aspirador a una temperatura ambiente superior a 40 °C o inferior a 0 °C.
- No coloque el robot aspirador boca abajo durante un largo período de tiempo.
- No utilice la cubierta protectora del sensor láser ni la cubierta superior o el protector del robot aspirador como mango para mover el robot aspirador.
- Recoja todos los cables que haya en el suelo antes de usar el robot aspirador para evitar que los arrastre mientras limpia.
- Recoja cualquier elemento frágil o suelto del suelo, como jarrones o bolsas de plástico, para evitar que el robot aspirador se obstruya o choque con ellos y les cause daños.
- No utilice el robot aspirador para limpiar sustancias en combustión.
- Evite que el robot aspirador aspire objetos duros o afilados.
- Asegúrese de que el robot aspirador está apagado y el adaptador de corriente desenchufado antes de limpiar o realizar el mantenimiento.
- No limpie el robot aspirador ni la base de carga con un paño mojado ni los enjuague con líquidos. Después de limpiar las piezas lavables, séquelas bien antes de instalarlas para su uso.
- La aspiradora debe apagarse y mantenerse en su embalaje original durante el transporte.
- Utilice el producto únicamente según las indicaciones del manual de usuario. Los usuarios serán responsables de las pérdidas o los daños provocados por usar el producto de manera indebida.

Baterías y carga

- ADVERTENCIA: No utilice baterías ni bases de carga de otros fabricantes.
- Solo se debe utilizar el adaptador de corriente BLJ24WJ200100P-V .
- No intente desarmar, reparar ni modificar la batería o la base de carga por su cuenta.
- No coloque la base de carga cerca de una fuente de calor.
- No utilice un paño húmedo ni las manos mojadas para limpiar los contactos de carga de la base.
- Lleve las baterías extraídas a un centro de reciclaje profesional para desecharlas correctamente.
- Si el robot aspirador no se va a utilizar durante un período prolongado, cárguelo completamente, luego apáguelo y guárdelo en un lugar fresco y seco. Recargue el robot aspirador al menos una vez cada 3 meses para evitar que la batería se descargue en exceso.
- No es necesario que los usuarios realicen ninguna acción para cambiar la cambiar la base de carga ya que el producto puede adaptarse tanto a 50 Hz como a 60 Hz.
- No cargue pilas no recargables.

Información de seguridad del láser

- El sensor láser de este producto cumple la norma IEC 60825-1: 2014 y EN 60825-1:2014/A11:2021 para productos láser de clase 1. Evite el contacto directo con los ojos durante su uso.
- PRODUCTO LÁSER DE CLASE 1
- PRODUCTO LÁSER DE CONSUMO
- EN 50689:2021

Solo para uso en interiores

Antes de usar, lea detenidamente las instrucciones

Aviso ambiental

El paquete de batería de iones de litio contiene sustancias perjudiciales para el medio ambiente. Antes de desechar la aspiradora, quite el paquete de batería y deséchelo o recíclelo siguiendo las leyes y reglamentos locales del país o región en el que se use.

- La batería debe retirarse del aparato antes de su eliminación.
- Al quitar la batería, se debe desconectar el aparato de la red eléctrica.
- La batería debe desecharse de forma segura.

Precauciones:

- Al retirar las baterías del producto, es mejor agotarlas y asegurarse de que el producto está desconectado de la corriente.
- Extraiga todo el paquete de batería a la vez.
- No dañe la caja de la batería para evitar cortocircuitos o fugas de sustancias peligrosas.
- Lleve las baterías extraídas a un centro de reciclaje profesional para desecharlas correctamente.
- No deje las baterías en un entorno a alta temperatura; de lo contrario, podrían explotar.
- En caso de fuga de la batería, evite el contacto con el líquido. Si el líquido entra en los ojos, aclárelos con agua abundante y busque atención médica de inmediato.

Pasos para retirar la batería:

Las siguientes instrucciones son solo para la eliminación del robot aspirador y no para su funcionamiento normal:

1. Mantenga el robot aspirador alejado de la base de carga y póngalo en funcionamiento hasta que se agote la batería.
2. Apague el robot aspirador, utilice una herramienta para quitar los tornillos de la cubierta del paquete de batería situada en la parte inferior y, a continuación, retire la cubierta.
3. Presione hacia abajo las pestañas y tire del conector del paquete de batería para extraer el paquete de batería.

Información sobre el cumplimiento de la normativa

Declaración de conformidad de la UE
Por la presente, Xiaomi Communications Co., Ltd. declara que el tipo de equipo radioeléctrico OV81 cumple con la Directiva 2014/53/UE. Encontrará el texto completo de la declaración de conformidad de la UE en esta dirección de Internet:
https://www.mi.com/global/service/support/declaration.html

Para un manual electrónico detallado, vaya a www.mi.com/global/support/user-guide
El producto no dispone de un modo en espera u otro estado equivalente en términos de requisitos de eficiencia energética o función de administración de energía, es probable que el consumo de energía del producto sea mayor que el de otros productos que cumplen con estos requisitos de funcionamiento.

Directiva RAEE de información de eliminación y reciclaje
Todos los productos que llevan este símbolo son residuos de aparatos eléctricos y electrónicos (RAEE según la directiva 2012/19/UE) que no deben mezclarse con residuos domésticos sin clasificar. En su lugar, debe proteger la salud humana y el medio ambiente entregando sus equipos de desecho a un punto de recogida para el reciclaje de residuos de equipos eléctricos y electrónicos, designado por el gobierno o las autoridades locales. La eliminación y el reciclado correctos ayudarán a evitar posibles consecuencias negativas para el medio ambiente y la salud humana. Póngase en contacto con el instalador o con las autoridades locales para obtener más información sobre la ubicación y las condiciones de dichos puntos de recogida.

Descripción del producto

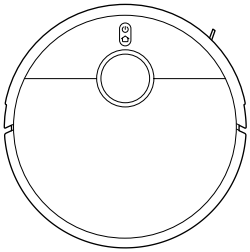

Robot aspirador

Accesorios preinstalados

Cepillo

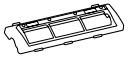

Cubierta del cepillo

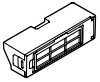

Compartimento para el polvo

Otros accesorios

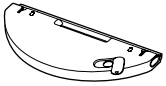

Conjunto de almohadilla de la mopa y depósito de agua (con almohadilla de la mopa montada)

Cepillo lateral

Adaptador de corriente

Base de carga

Nota: Las ilustraciones del producto, los accesorios y la interfaz de usuario del manual de usuario son solo para fines de referencia.
El producto y las funciones actuales pueden variar debido a las mejoras del producto.

Robot aspirador

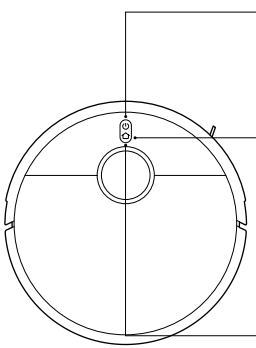

- Mantenga pulsado durante 3 segundos para encender o apagar
- Pulse para limpiar o poner en pausa cuando esté encendido

- Pulse para poner en pausa el funcionamiento
- Pulse para iniciar el acoplamiento cuando esté en pausa
- Pulse para detener el acoplamiento cuando vuelva al punto de acoplamiento
- Mantenga pulsado durante 3 segundos para habilitar o deshabilitar el bloqueo infantil

Nota:
Pulse cualquier botón en el robot aspirador para ponerlo en pausa durante su funcionamiento o para regresar a la base de carga.

Indicador
- Blanco: funciona con normalidad
- Blanco pulsante: cargando (nivel de batería medio/alto)
- Parpadeo en blanco: posicionándose/volviendo a la base de carga
- Amarillo: Wi-Fi desconectada
- Parpadeo en amarillo: en funcionamiento (batería baja)/esperando conexión/error del robot aspirador
- Amarillo pulsante: en carga (nivel de batería bajo)
- Parpadeo en azul: conectándose a la Wi-Fi/actualizando
- Azul: Wi-Fi conectada
- Desactivado: apagado/en reposo

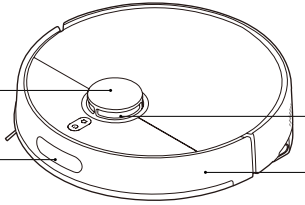

Descripción del producto

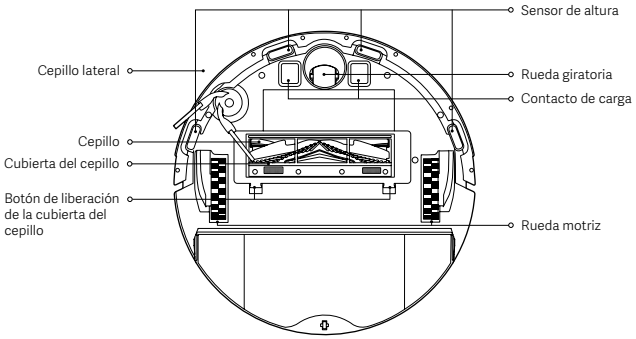

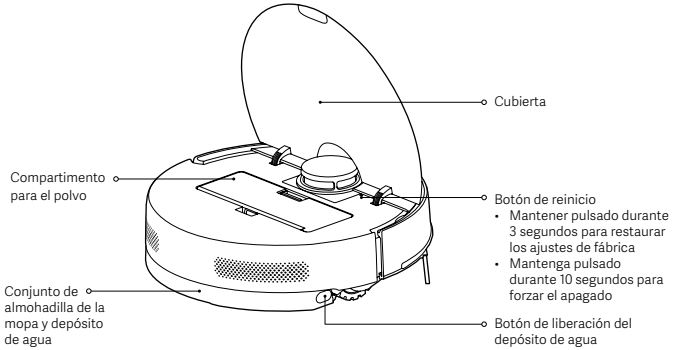

Base de carga

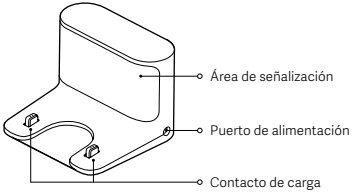

Compartimento para el polvo

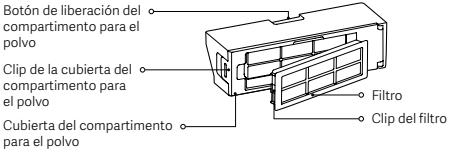

Conjunto de almohadilla de la mopa y depósito de agua

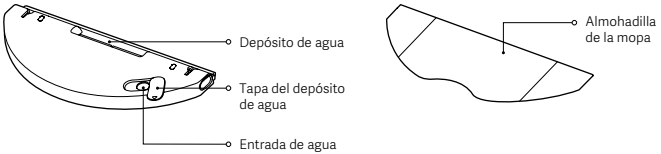

Antes de usar

Retirada de los elementos protectores

Antes de utilizar el robot aspirador retire las tiras protectoras 1 y 2 y el plástico protector 3 y 4.

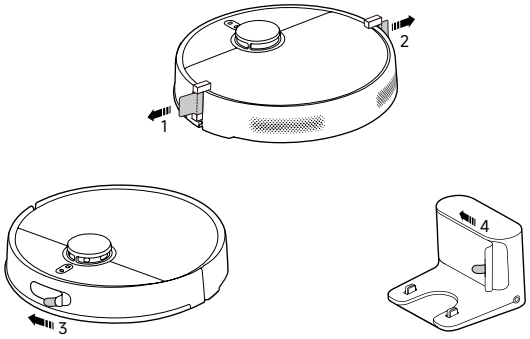

Instalar el cepillo lateral

Instale el cepillo lateral en el clip de la parte inferior del robot aspirador.

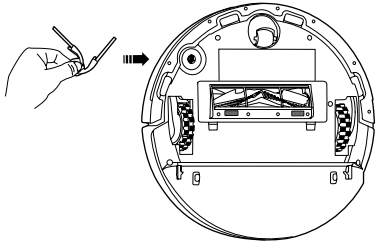

Cargar el robot aspirador

- Coloque la base de carga cerca de una toma eléctrica y en una zona con buena cobertura de señal. A continuación, conecte la base de carga a la toma de corriente.
- Coloque el robot aspirador en la base de carga y asegúrese de que los contactos de carga estén alineados. El robot aspirador se encenderá automáticamente y empezará a cargarse. No se puede apagar mientras se esté cargando.

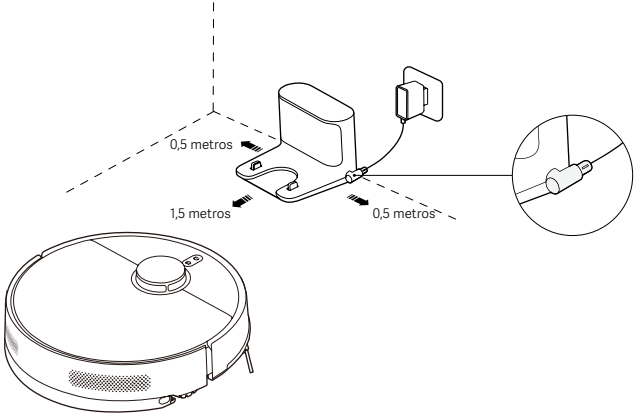

Precauciones:

- No exponga la base de carga a la luz solar directa.
- No coloque ningún objeto a menos de 0,5 metros a cada lado de la base de carga y a 1,5 metros delante de ella.
- Para garantizar el rendimiento óptimo de la batería, cárguela completamente por primera vez antes de utilizarla.

Modo de uso

Conectando con la aplicación Xiaomi Home

Este producto funciona con la aplicación Xiaomi Home. Controla tu dispositivo con la aplicación Xiaomi Home.
Escanee el código QR para descargar e instalar la aplicación. Se le dirigirá a la página de configuración de conexión si la aplicación ya está instalada.
O busque "Xiaomi Home" en la tienda de aplicaciones para descargarla e instalarla.
Abra la aplicación Xiaomi Home, pulse "+" en la parte superior derecha y, a continuación, siga las instrucciones para añadir el dispositivo.

1CB9CF8B

Notas:

- Solo se admiten redes Wi-Fi de 2,4 GHz.
- La versión de la aplicación puede haber sido actualizada, siga las instrucciones basadas en la versión actual de la aplicación.
- Cuando el robot aspirador se conecta con la aplicación Xiaomi Home correctamente, también se conecta con la red. Puede restablecer la Wi-Fi para desconectarlo de la red.

Resetting the Wi-Fi

Make sure the robot vacuum is turned on, and simultaneously press and hold the buttons ⌂ and ⏻ for 7 seconds. When you hear a voice message, the robot vacuum is waiting for the network connection and the Wi-Fi is reset successfully.

Restoring Factory Settings

Press and hold the reset button for 3 seconds. Then, the robot vacuum restarts, and the factory settings are restored successfully.

Quick Mapping

- After the robot vacuum connects to the network for the first time, follow the instructions in the app to quickly create a map. The robot vacuum will start mapping without cleaning.
- Once it has returned to the charging dock, the mapping process is completed and the map is saved automatically.

Preparation before mapping

- Ensure the robot vacuum has been fully charged and starts from the charging dock.
- Open the doors to your rooms, organize the scattered items on the floor, and clear any objects that may affect the operation of the robot vacuum to ensure accurate mapping.
- It is recommended to block areas unsuitable for the robot vacuum, such as places where it may get stuck or be scraped.

Settings after mapping

- It is recommended to set up virtual walls or restricted areas in places with long-hair or fringe carpets, or other places where the robot vacuum may get stuck or be scraped.
- Set up virtual walls or restricted areas to exclude carpeted areas before mopping to prevent the carpet from getting wet.

Empezar a aspirar

Pulse el botón ⏻ en el robot aspirador o toque en la aplicación para comenzar la limpieza. Tras completar la limpieza, el robot aspirador volverá automáticamente a la base de carga.

Método 1: Pulse el botón ⏻ en el robot aspirador.

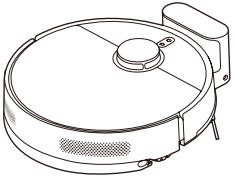

Método 2: Toque en la aplicación.

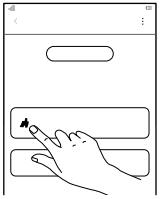

Notas:

- Asegúrese de que el robot aspirador empiece a limpiar desde la base de carga. No mueva la base de carga ni el robot aspirador durante la limpieza.
- Cuando utilice el robot aspirador por primera vez, se recomienda seguir al robot aspirador durante todo el proceso para eliminar cualquier obstáculo en el suelo que pueda afectar su funcionamiento.
- Si el robot aspirador se atasca o araña la superficie de los muebles en algunas zonas, puede establecer zonas restringidas en la aplicación para evitar que el robot aspirador entre en dichas zonas.

Modo de uso

Empezar a aspirar y pasar la mopa (Es necesario instalar el conjunto de almohadilla de la mopa y depósito de agua)

1. Antes de pasar la mopa sobre el suelo, humedezca la almohadilla de la mopa e instálela correctamente como se ilustra con las correas de velcro adjuntas.

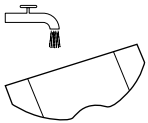

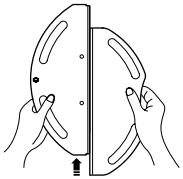

2. Abra la tapa del depósito de agua, agregue agua del grifo y cierre la cubierta. Instale el conjunto de depósito de agua y almohadilla de la mopa en el robot aspirador hasta que escuche un sonido de "clic". Asegúrese de que el montaje esté bien instalado.

Precauciones:

- No añada líquidos como agua caliente, detergente o desinfectante en el depósito de agua para no dañar el robot aspirador.
- Las funciones del robot aspirador se prueban antes de salir de fábrica, por lo que es posible que queden restos de agua en él. Es totalmente normal.

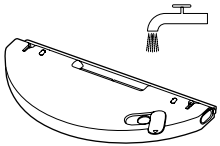

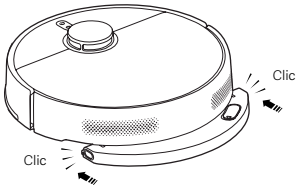

3. Pulse el botón ⏻ en el robot aspirador o toque en la aplicación para comenzar a aspirar y pasar la mopa.

   Precaución: Antes de pasar la mopa, configure paredes virtuales o zonas restringidas desde la aplicación para las zonas alfombradas.

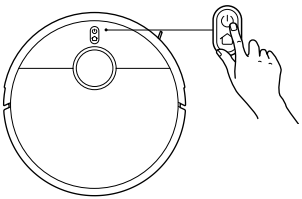

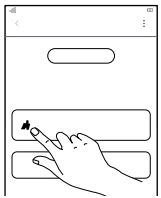

4. Cuando el robot aspirador termine una tarea y vuelva a la base de carga, pulse los botones de liberación del depósito de agua para retirar el conjunto de la almohadilla de la mopa y el depósito de agua y, a continuación, limpie la mopa rápidamente.

   Nota: Si el robot aspirador no se va a utilizar durante un periodo prolongado, retire la almohadilla de la mopa y el depósito de agua y vacíelo para evitar malos olores y moho.

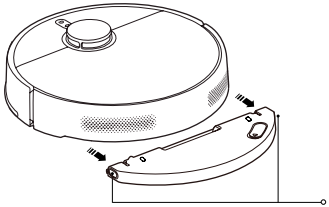

Poner en pausa

Cuando el robot aspirador esté funcionando, pulse cualquier botón para ponerlo en pausa. Pulse el botón ⏻ para reanudar la limpieza.

Nota: El robot aspirador entrará en modo de suspensión después de estar en pausa o en espera durante 10 minutos. Pulse cualquier botón para activarlo.

Añadir agua o limpiar la almohadilla de la mopa

Cuando el robot aspirador está funcionando, puede ponerlo en pausa para rellenar agua o limpiar la almohadilla de la mopa si es necesario. A continuación, vuelva a instalar el conjunto de almohadilla de la mopa y depósito de agua y pulse el botón ⏻ para reanudar la tarea.

Acoplar

Durante su funcionamiento, pulse el botón ⌂ para poner en pausa el robot aspirador y vuelva a pulsar el botón para iniciar el acoplamiento.
Cuando el robot aspirador esté en modo en espera y no esté conectado a la base de carga, pulse el botón ⌂ para iniciar el acoplamiento.
Cuando se haya completado una tarea o la batería esté baja, el robot aspirador volverá automáticamente a la base de carga para cargarse.

Nota: Consulte la aplicación para ver más funciones. Los detalles de cada función están sujetos a la aplicación.

Cuidado y mantenimiento

Piezas	Frecuencia de limpieza	Frecuencia de reemplazo
Cepillo lateral	Cada 2 semanas	3–6 meses
Cepillo	Semanal	6–12 meses
Filtro	Semanal	3–6 meses
Cubierta del cepillo	/	3–6 meses (o en caso de desgaste)
Almohadilla de la mopa	Después de cada uso	3–6 meses (o en caso de desgaste)

Notas:
- La frecuencia de reemplazo es solo orientativa. Si una pieza está dañada, se debe sustituir rápidamente para garantizar una limpieza eficaz.
- Limpie y mantenga en buen estado las piezas importantes únicamente cuando el robot aspirador esté apagado.

Vaciar el compartimento para el polvo

1. Abra la cubierta del robot aspirador, presione el botón de liberación del compartimento para el polvo y sáquelo del robot aspirador tirando hacia arriba.
2. Abra la cubierta del compartimento para el polvo y vacíe su contenido.
   Nota: Para evitar que el filtro se obstruya, se recomienda limpiarlo regularmente.

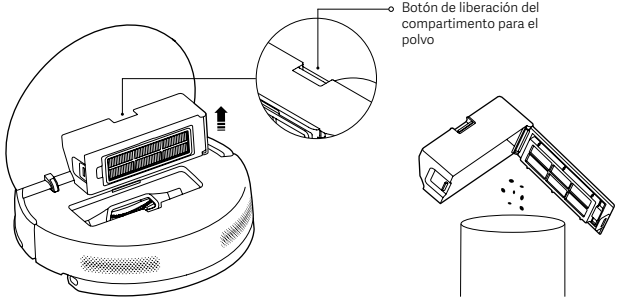

Limpiar el compartimento para el polvo y el filtro

2. Enjuague el filtro y golpee suavemente los bordes repetidamente para quitar la suciedad hasta que esté limpio.
3. Abra la cubierta del compartimento para el polvo, llene el compartimento para el polvo con agua limpia y limpie el compartimento para el polvo.
4. Seque completamente el compartimento para el polvo y el filtro antes de volver a instalarlos para su uso.

Notas:
- No intente limpiar el filtro con un objeto duro, como un cepillo, o los dedos.
- Utilice únicamente agua limpia para limpiar el compartimento para el polvo y el filtro. No utilice detergente.
- Seque completamente el compartimento para el polvo y el filtro antes de su uso.

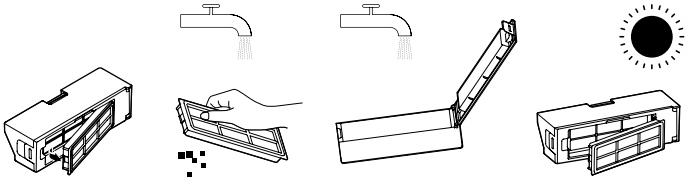

Limpiar la almohadilla de la mopa

Retire la almohadilla de la mopa despegando las tiras de velcro, límpiela y séquela bien.

Notas:
- Asegúrese de que la almohadilla de la mopa esté limpia antes de usarla, ya que el rendimiento de la mopa puede verse afectado si se ensucia en exceso.
- Para obtener los mejores resultados de limpieza, es recomendable reemplazar la almohadilla de la mopa cada 3–6 meses.

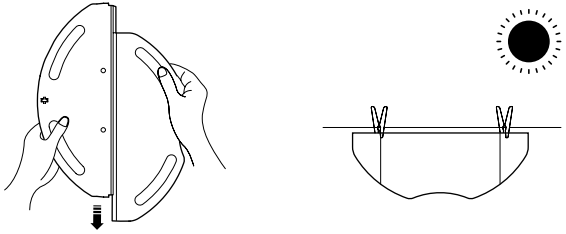

Cuidado y mantenimiento

Limpiar el cepillo lateral y el cepillo

1. Tire del cepillo lateral hacia arriba.
2. Presione los botones de liberación de la cubierta del cepillo para retirar la cubierta del cepillo, saque el cepillo y extráigalo.
3. Limpie el cepillo lateral, el cepillo y los dientes del peine en la ranura.
4. Después de la limpieza, vuelva a instalar el cepillo, la cubierta del cepillo y el cepillo lateral en orden.

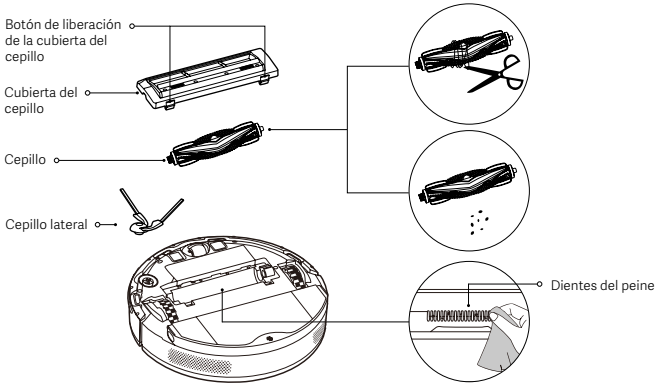

Limpiar los sensores y contactos de carga

Limpie todos los sensores y contactos de carga con un paño suave cada 3 meses.

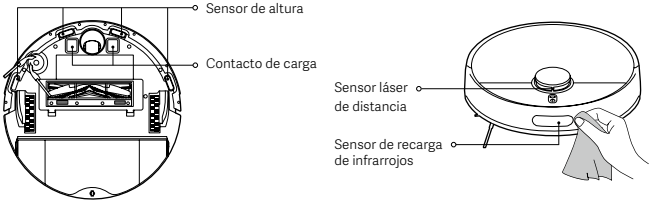

Problemas comunes

Problema	Posible causa y solución
El robot aspirador no puede conectarse a la Wi-Fi.	Compruebe si la contraseña de la Wi-Fi es correcta.
	El robot aspirador no es compatible con la banda de frecuencia de red de 5 GHz. Conéctelo a una red de 2,4 GHz.
	La señal de Wi-Fi es débil. Asegúrese de que el robot aspirador se encuentra en una zona con buena cobertura Wi-Fi.
	Hay algún problema con la conexión Wi-Fi. Reinicie la conexión Wi-Fi, descargue la última versión de la aplicación Xiaomi Home y luego intente conectase de nuevo.
El robot aspirador no puede encenderse.	El nivel de la batería está agotado. Cargue completamente el robot aspirador antes de usarlo.
	La temperatura ambiente es muy baja o muy alta. Utilice el robot aspirador a una temperatura ambiente entre 0 °C y 40 °C.
El robot aspirador no empieza a limpiar.	El nivel de la batería es bajo. Cargue completamente el robot aspirador e inténtelo de nuevo.
El robot aspirador no reanuda la limpieza.	El robot aspirador se encuentra en Modo DND. Asegúrese de que no se encuentre en Modo DND, ya que impedirá que el robot aspirador reanude la limpieza.
	El robot aspirador se devuelve manualmente a la base de carga. Si se coloca manualmente en la base de carga, se pulsa el botón ⏻ en el robot aspirador o se toca en la aplicación, el robot aspirador no podrá reanudar la limpieza.
El robot aspirador no vuelve a la base de carga.	Hay demasiados obstáculos alrededor del base de carga. Coloque la base de carga en una zona más abierta.
	El robot aspirador está demasiado lejos de la base de carga. Acérquelo a la base de carga y vuelva a intentarlo.
El robot aspirador no se carga.	Asegúrese de que haya espacio suficiente alrededor de la base de carga; de lo contrario, el robot aspirador no podrá acoplarse a ella para cargarse.
	Asegúrese de que no haya polvo ni objetos que obstruyan la superficie de los contactos de carga.
El robot aspirador se comporta de forma anormal.	Apague el robot aspirador y reinícielo.
El robot aspirador no realiza limpiezas programadas.	El robot aspirador no puede realizar una limpieza programada si está desconectado de la red. Verifique que el robot aspirador esté conectado a la red.
	Asegúrese de que el robot aspirador no esté en Modo DND. El Modo DND evitará que el robot aspirador realice las limpiezas programadas.
El robot aspirador sigue desconectándose.	Asegúrese de que el robot aspirador esté conectado a la red y permanece dentro de la cobertura Wi-Fi en todo momento.
El robot aspirador hace ruidos extraños mientras limpia.	Apague el robot aspirador y compruebe si el cepillo, el cepillo lateral o la rueda motriz están enredados con objetos extraños. Si es así, retire los objetos extraños.
El robot aspirador ya no limpia eficazmente y deja polvo.	El compartimento para el polvo está lleno. Límpielo y vuelva a intentarlo.
	El filtro está bloqueado. Límpielo y vuelva a intentarlo.
	Ha quedado atrapado un objeto extraño en el cepillo. Límpielo y vuelva a intentarlo.

Resolución de posibles problemas

Cuando el robot aspirador funciona mal, puede que emita mensajes de voz. Consulte la siguiente información para resolver el problema a tiempo.

Aviso de voz	Solución
Depósito de agua extraído. Reinstálelo y vuelva a intentarlo.	Compruébelo e instálelo en su sitio.
Instale el compartimento de polvo.	Compruébelo e instálelo en su sitio.
El robot aspirador está inclinado; muévalo a una nueva ubicación para comenzar.	Vuelva a colocar el robot aspirador en una superficie nivelada y reinícielo.
Mueva el robot aspirador a la base de carga.	Devuelva el robot aspirador a la base de carga.
La ruta de limpieza está bloqueada, retire los obstáculos alrededor.	Retire cualquier obstáculo alrededor del robot aspirador e reinícielo.
Error del sensor láser, inspeccione y limpie el sensor.	Retire cualquier obstáculo u objeto extraño y vuelva a comenzar.
El robot aspirador está suspendido; muévalo a una nueva ubicación para comenzar.	Reposicione el robot aspirador y vuelva a comenzar.
	Limpie los sensores de desnivel.
Error del parachoques, compruebe si el parachoques amortigua correctamente.	Retire cualquier objeto extraño. Si no se encuentra ningún objeto extraño, reposiciónelo y vuelva a comenzar.

Especificaciones

Xiaomi Robot Vacuum S40			
Nombre	Robot aspirador limpiador	Modelo	OV81
Tensión nominal	14,4 V ⎓	Potencia nominal	70 W
Tensión de carga	20 V ⎓	Dimensiones del artículo	Φ 340 × 98 mm
Batería de iones de litio	5200 mAh (capacidad nominal) 4800 mAh (capacidad real)	Peso neto	4,12 kg
Frecuencia de operación	2400–2483,5 MHz	Potencia máxima de salida	< 20 dBm
Conexión inalámbrica	Wi-Fi IEEE 802.11 b/g/n 2,4 GHz, Bluetooth 4.2		
Consumo de energía	Modo de espera de red: ≤ 2,0 W	Tiempo para entrar en la condición	Modo de espera de red: ≤ 20 min
Base de carga			
Modelo	OV81-CDZ	Entrada nominal	20 V ⎓ 1,0 A
Salida nominal	20 V ⎓ 1,0 A	Dimensiones del artículo	130 × 121 × 95 mm
Consumo de energía	Modo de espera: ≤ 0,5 W	Tiempo para entrar en la condición	Modo de espera: ≤ 20 min
Adaptador de corriente			
Fabricante	Zhongshan Baolijin Electronic Co., Ltd.		
Modelo	BLJ24WJ200100P-V	Eficiencia activa media	≥ 85,47 %
Entrada nominal	100–240 V ~ 50/60 Hz 0,8 A	Eficiencia a baja carga (10 %)	79,28 %
Salida nominal	20 V ⎓ 1,0 A 20,0 W	Consumo de energía sin carga	≤ 0,10 W

Nota: En condiciones normales de uso, este equipo debe mantenerse a una distancia de, al menos, 20 cm entre la antena y el cuerpo del usuario.

Consignes relatives à la sécurité

Lisez attentivement ce manuel avant toute utilisation et conservez-le pour pouvoir le consulter ultérieurement.

Restrictions d'utilisation

- Ce produit est uniquement destiné au nettoyage des sols dans un environnement domestique. Ne l'utilisez pas en extérieur, ailleurs que sur le sol ou dans un environnement commercial ou industriel.
- Cet appareil peut être utilisé par des enfants d'au moins 8 ans, des personnes aux aptitudes physiques, sensorielles ou mentales réduites ou encore manquant d'expérience et de connaissances, à condition qu'ils soient surveillés ou sensibilisés à l'utilisation de manière sécurisée de l'appareil et qu'ils comprennent les risques impliqués. Il est déconseillé de laisser les enfants jouer avec l'appareil. Le nettoyage et l'entretien ne doivent pas être effectués par des enfants sans surveillance.
- Cet appareil n'a pas été conçu pour être utilisé par des personnes (y compris des enfants) ayant des capacités physiques, sensorielles ou mentales réduites, ou ne disposant pas de l'expérience ou des connaissances nécessaires, sauf sous la supervision d'une personne responsable de leur sécurité, qui doit leur donner des instructions sur l'utilisation de l'appareil.
- Les enfants doivent être surveillés pour s'assurer qu'ils ne jouent pas avec l'appareil.
- Ne mettez pas d'enfants, d'animaux ou d'objets sur le robot aspirateur, lorsqu'il est à l'arrêt ou en mouvement.
- Pour éviter tout danger potentiel, tenez vous bien à l'écart du robot et veillez à ce que toute personne et vos animaux de compagnie se tiennent à l'écart du robot aspirateur lorsqu'il fonctionne.
- Ce produit contient des batteries ne pouvant être remplacées que par des personnes compétentes.
- L'appareil ne doit être utilisé qu'avec le bloc d'alimentation fourni avec l'appareil.
- En cas d'endommagement du chargeur ou de la batterie, remplacez par une pièce authentique achetée auprès du fabricant ou du service après-vente.
- Si les broches des pièces de la fiche sont endommagées, l'adaptateur secteur enfichable sera supprimée.
- N'utilisez pas le robot aspirateur dans une zone suspendue au-dessus du sol, notamment un grenier, un balcon ouvert ou sur le dessus d'un meuble, sauf s'il y a une barrière protectrice.
- N'installez, ne chargez, ou n'utilisez pas ce robot aspirateur à l'extérieur, dans une salle de bain ou près d'une piscine.
- N'utilisez pas le robot aspirateur à une température ambiante supérieure à 40 °C ou inférieure à 0 °C.
- Ne placez pas le robot aspirateur à l'envers pendant trop longtemps.
- N'utilisez pas le couvercle de protection du capteur laser, le couvercle supérieur ou le pare-chocs du robot aspirateur comme poignée pour déplacer le robot aspirateur.
- Retirez tous les câbles sur le sol avant d'utiliser le robot aspirateur pour éviter qu'il ne s'emmêle dedans pendant le nettoyage.
- Enlevez tous les objets fragiles ou mobiles au sol, tels que les vases ou les sacs en plastique, pour éviter toute obstruction du robot aspirateur ou toute collision pouvant provoquer des dégâts.
- N'utilisez pas le robot aspirateur pour nettoyer des substances brûlantes.
- Ne laissez pas le robot aspirateur aspirer des objets rigides ou pointus.
- Assurez-vous que le robot aspirateur est éteint et que l'adaptateur secteur est débranché avant d'effectuer le nettoyage ou l'entretien.
- N'essuyez pas le robot aspirateur ou le socle de charge avec un chiffon mouillé et ne les rincez pas avec un liquide. Après avoir nettoyé les parties lavables, séchez-les à fond avant de les installer et de les utiliser.
- L'aspirateur doit être mis hors tension et conservé dans son emballage d'origine pendant le transport.
- N'utilisez ce produit que conformément aux instructions du manuel d'utilisation. Les utilisateurs sont responsables de toute perte ou tout dommage résultant d'une utilisation incorrecte de ce produit.

Batteries et charge

- AVERTISSEMENT : ne pas utiliser de batterie, d'ensemble cordon ou de socle de charge tiers.
- Utilisez uniquement avec l'adaptateur secteur BLJ24WJ200100P-V .
- N'essayez pas de démonter, réparer ou modifier vous-même la batterie ou le socle de charge.
- Ne placez pas le socle de charge près d'une source de chaleur.
- N'utilisez pas de chiffon humide ni vos mains mouillées pour essuyer ou nettoyer les contacts de charge du socle.
- Déposez les batteries retirées auprès d'un centre de recyclage professionnel pour être correctement mises au rebut.
- Si vous ne prévoyez pas d'utiliser le robot aspirateur pendant une période prolongée, chargez-le entièrement, éteignez-le, puis entreposez-le dans un endroit frais et sec. Rechargez le robot aspirateur au moins une fois tous les 3 mois pour éviter une décharge excessive de la batterie.
- Aucune action n'est nécessaire de la part des utilisateurs pour faire passer le socle de charge de 50 Hz à 60 Hz et le produit peut s'adapter à la fois à 50 Hz et à 60 Hz.
- Ne pas charger les batteries non rechargeables.

Informations sur la sécurité liée à l'utilisation du laser

- Le capteur laser de ce produit respecte les normes IEC 60825-1: 2014 et EN 60825-1:2014/A11:2021 pour les produits laser de Classe 1. Veuillez éviter tout contact direct du produit avec les yeux pendant son utilisation.
- PRODUIT LASER DE CLASSE 1
- PRODUIT LASER GRAND PUBLIC
- EN 50689:2021

Avant de l'utiliser, lisez les instructions

Pour une utilisation en intérieur uniquement

Avis environnemental

Le bloc de batterie au lithium-ion contient des substances dangereuses pour l'environnement. Avant de mettre le robot aspirateur au rebut, retirez d'abord le bloc de batterie, puis mettez-le au rebut ou recyclez-le conformément aux lois et réglementations locales en vigueur dans le pays ou la région où il est utilisé.

- La batterie doit être retirée de l'appareil avant d'être mise au rebut.
- L'appareil doit être déconnecté de toute alimentation électrique avant le retrait de la batterie.
- La batterie doit être mise au rebut de manière sûre.

Précautions :

- Lorsque vous retirez les batteries du produit, il est préférable de les décharger complètement et de vous assurer que votre produit est débranché de la source d'alimentation.
- Retirez le bloc de batterie dans son ensemble en une fois.
- Ne pas endommager le boîtier de la batterie pour éviter les courts-circuits ou les fuites de substances dangereuses.
- Déposez les batteries retirées auprès d'un centre de recyclage professionnel pour être correctement mises au rebut.
- Ne laissez pas les batteries dans des environnements où la température est élevée, sinon elles peuvent exploser.
- En cas de fuite de la batterie, évitez tout contact avec le liquide. Si le liquide entre en contact avec vos yeux, rincez-les abondamment à l'eau et consultez immédiatement un médecin.

Étapes à suivre pour retirer la batterie :

Les instructions suivantes concernent uniquement la mise au rebut du robot aspirateur et non le fonctionnement normal :

1. Veillez à ce que le robot aspirateur reste à distance du socle de charge et faites-le fonctionner jusqu'à ce que la batterie soit vide.
2. Éteignez le robot aspirateur, utilisez un outil pour retirer les vis du couvercle du bloc de batterie en bas, puis retirez le couvercle.
3. Appuyez sur les clips et retirez le connecteur du bloc de batterie pour retirer le bloc de batterie.

Informations sur la conformité et les réglementations

Déclaration de conformité pour l'Union européenne
Par la présente, Xiaomi Communications Co., Ltd. déclare que cet équipement radio de type OV81 est conforme à la Directive européenne 2014/53/UE. L'intégralité de la déclaration de conformité pour l'UE est disponible à l'adresse suivante :
https://www.mi.com/global/service/support/declaration.html
Pour obtenir un manuel électronique détaillé, rendez-vous sur le site
www.mi.com/global/support/user-guide

Ce produit n'intègre ni mode veille ni fonctionnalité équivalente en termes d'exigences d'efficacité énergétique ou de fonction de gestion de l'alimentation. Par conséquent, sa consommation d'énergie est susceptible d'être plus élevée que celle d'autres produits répondant à ces exigences fonctionnelles.

Informations sur la réglementation DEEE sur la mise au rebut et le recyclage
Tous les produits portant ce symbole deviennent des déchets d'équipements électriques et électroniques (DEEE dans la Directive européenne 2012/19/UE) qui ne doivent pas être mélangés aux déchets ménagers non triés. Vous devez contribuer à la protection de l'environnement et de la santé humaine en apportant l'équipement usagé à un point de collecte dédié au recyclage des équipements électriques et électroniques, agréé par le gouvernement ou les autorités locales. Le recyclage et la destruction appropriés permettront d'éviter tout impact potentiellement négatif sur l'environnement et la santé humaine. Contactez l'installateur ou les autorités locales pour obtenir plus d'informations concernant l'emplacement ainsi que les conditions d'utilisation de ce type de point de collecte.

Présentation du produit

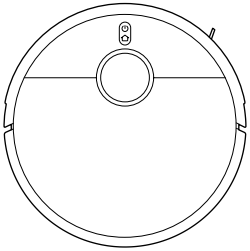

Robot aspirateur

Accessoires pré-installés

Brosse

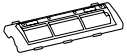

Couvercle de brosse

Compartiment à poussière

Autres accessoires

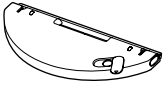

Serpillière et ensemble réservoir d'eau (avec serpillière installée)

Brosse latérale

Adaptateur Secteur

Socle de charge

Remarque : Les illustrations du produit, les accessoires et l'interface utilisateur présents dans le manuel d'utilisation sont uniquement fournis à titre indicatif.
Le produit actuel et les fonctions effectives peuvent varier en raison des améliorations apportées au produit.

Robot aspirateur

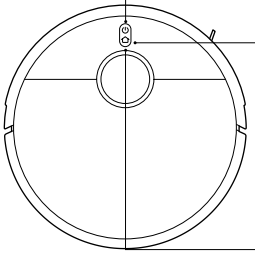

- Appuyer sur le bouton et maintenez-le enfoncé pendant 3 secondes pour allumer ou éteindre
- Appuyer pour nettoyer / mettre en pause lorsqu'il est en marche

- Appuyer pour mettre en pause pendant le fonctionnement
- Appuyer pour initier le retour au socle lorsque l'appareil est en pause
- Appuyer pour arrêter le processus lorsque l'appareil retourne au socle
- Maintenir le bouton enfoncé pendant 3 secondes pour activer ou désactiver la sécurité enfant

Remarque :
Appuyer sur n'importe quel bouton du robot aspirateur pour le mettre en pause durant le fonctionnement ou le retour au socle de charge.

Voyant
- Blanc : fonctionne normalement
- Blanc intermittent : en charge (niveau de batterie moyen / élevé)
- Blanc clignotant : positionnement / retour au socle de charge
- Jaune : Wi-Fi déconnecté
- Jaune clignotant : en fonctionnement (batterie faible) / en attente de connexion / erreur du robot aspirateur
- Jaune intermittent : en charge (niveau de batterie faible)
- Bleu clignotant : connexion au Wi-Fi / mise à jour
- Bleu : Wi-Fi connecté
- Éteint : à l'arrêt / en veille

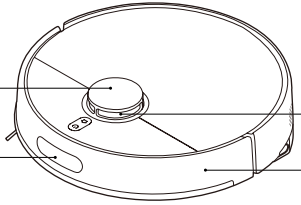

Présentation du produit

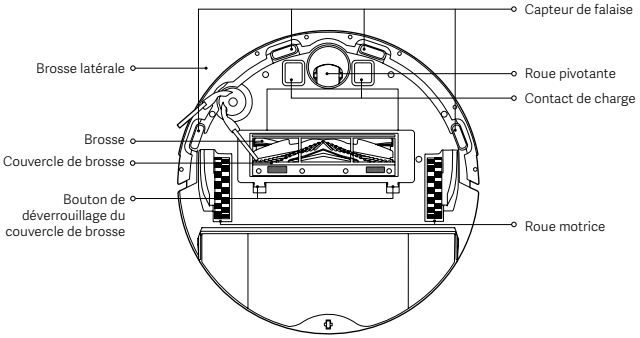

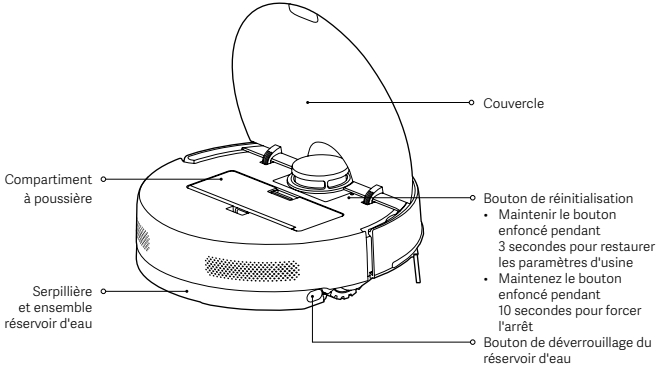

Socle de charge

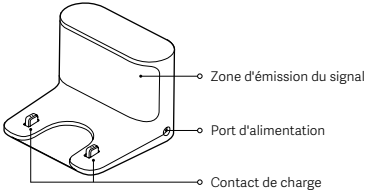

Compartiment à poussière

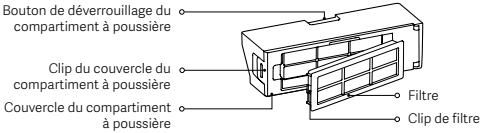

Serpillière et ensemble réservoir d'eau

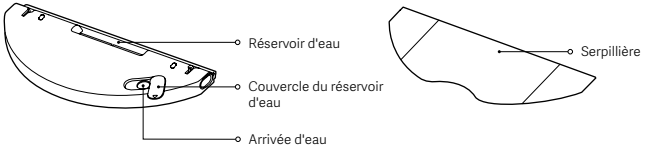

Avant utilisation

Retrait des caches de protection

Retirer les bandes de protection 1 et 2 et les films de protection 3 et 4 avant l'utilisation.

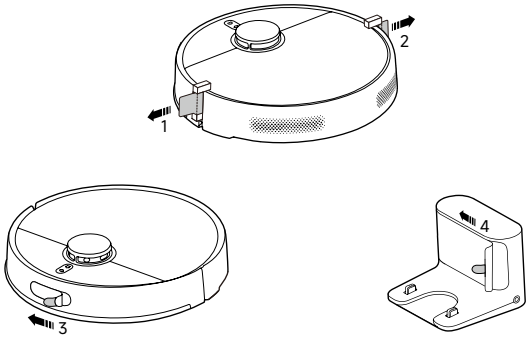

Installation de la brosse latérale

Installez la brosse latérale sur le clip situé au bas du robot aspirateur.

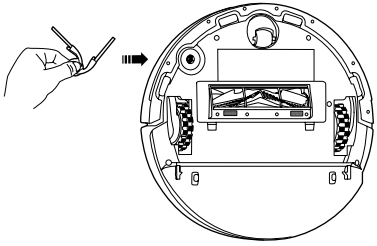

Recharge du robot aspirateur

- Placez le socle de charge à proximité d'une prise de courant dans une zone disposant d'une bonne couverture de signal. Puis connectez le socle de charge à la prise électrique.
- Placez le robot aspirateur sur le socle de charge et assurez-vous que les contacts de charge sont alignés. Le robot aspirateur se mettra automatiquement en marche et se rechargera. Il est impossible de l'éteindre lorsqu'il est en charge.

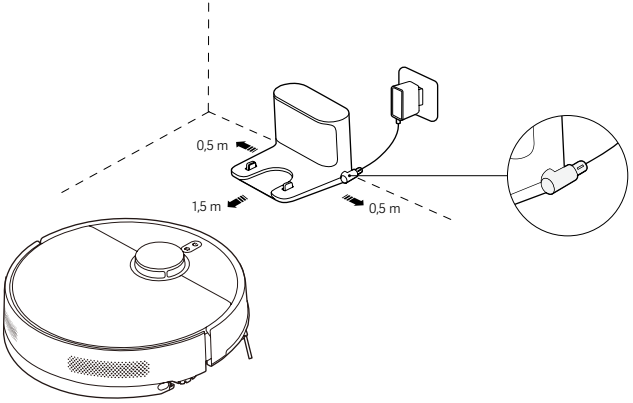

Précautions :

- N'exposez pas le socle de charge directement au soleil.
- Ne placez aucun objet dans un rayon de 0,5 m de chaque côté du socle de charge et de 1,5 m devant le socle de charge.
- Pour garantir la performance optimale de la batterie, chargez la batterie pleinement pour la première fois avant de l'utiliser.

Utilisation

Connexion avec l'application Xiaomi Home

Ce produit fonctionne avec l'application Xiaomi Home. Contrôlez votre appareil avec l'application Xiaomi Home.
Scannez le code QR pour télécharger et installer l'application. Vous serez redirigé vers la page de configuration si l'application est déjà installée.
Sinon, recherchez « Xiaomi Home » dans la boutique d'applications pour la télécharger et l'installer.
Ouvrez l'application Xiaomi Home, touchez l'icône « + » en haut à droite et suivez les invites pour ajouter votre appareil.

1CB9CF8B

Remarques :

- Seuls les réseaux Wi-Fi 2,4 GHz sont compatibles.
- La version de l'application a été mise à jour. Suivez les instructions basées sur la version actuelle de l'application.
- Lorsque le robot aspirateur se connecte à l'application Xiaomi Home avec succès, il se connecte au réseau avec succès. Réinitialisez le Wi-Fi pour le déconnecter du réseau.

Réinitialisation du Wi-Fi

Assurez-vous que l'aspirateur robot est allumé et appuyez simultanément sur les boutons ⌂ et ⏻ pendant 7 secondes. Lorsque vous entendez un message vocal, le robot aspirateur est en attente de connexion réseau et le Wi-Fi a été réinitialisé avec succès.

Restauration des paramètres d'usine

Appuyez sur le bouton de réinitialisation et maintenez-le enfoncé pendant 3 secondes. Puis, le robot aspirateur démarre et les paramètres d'usine sont restaurés avec succès.

Cartographie Rapide

- Une fois que le robot aspirateur se connecte au réseau pour la première fois, suivez les instructions dans l'application pour créer rapidement une carte. Le robot aspirateur commencera la cartographie sans nettoyage.
- Une fois retourné sur le socle de charge, le processus de cartographie est terminé et la carte est enregistrée automatiquement.

Préparation avant la cartographie

- Assurez-vous que le robot aspirateur est entièrement chargé et démarre à partir du socle de charge.
- Ouvrez les portes de vos pièces, rangez les affaires qui traînent au sol et dégagez tout objet susceptible d'entraver le fonctionnement du robot aspirateur, pour une cartographie précise.
- Il est recommandé de bloquer les zones non adaptées au robot aspirateur, comme les endroits où il pourrait se coincer ou se rayer.

Réglages des paramètres après la cartographie

- Il est recommandé de configurer des murs virtuels ou des zones restreintes dans les endroits contenant des tapis à poils longs ou à franges afin d'éviter que le robot aspirateur ne s'y emmêle.
- Configurez des murs virtuels ou des zones restreintes pour exclure les zones recouvertes de tapis avant le lavage, afin d'éviter que le tapis ne soit mouillé.

Démarrer l'aspiration

Appuyez sur le bouton ⏻ sur le robot aspirateur ou tapez sur dans l'application pour commencer le nettoyage.
Le robot aspirateur retournera automatiquement au socle de charge pour se recharger une fois le nettoyage terminé.

Méthode 1 : appuyez sur le bouton ⏻ sur le robot aspirateur.

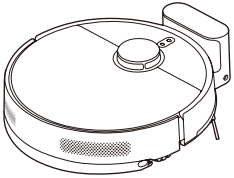

Méthode 2 : tapez sur dans l'application.

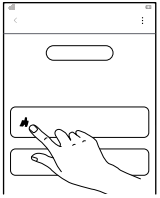

Remarques :

- Assurez-vous que robot aspirateur commence le nettoyage à partir du socle de charge. Ne pas déplacer le socle de charge ou le robot aspirateur durant le nettoyage.
- Lorsque vous utilisez le robot aspirateur pour la toute première fois, il est recommandé de suivre le robot aspirateur pendant tout le processus et de retirer tout objet qui pourrait entraver son fonctionnement.
- Si le robot aspirateur risque de se coincer ou de rayer la surface des meubles dans certaines zones, vous pouvez définir des zones restreintes dans l'application pour l'empêcher de pénétrer dans ces zones.

Démarrer l'aspiration et le lavage (Il est indispensable d'installer la serpillière et l'ensemble réservoir d'eau)

1. Avant de passer la serpillière, mouillez-la et installez-la correctement, comme illustré, avec les bandes velcro attachées.

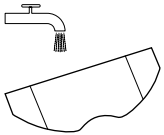

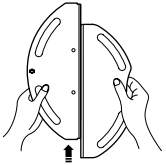

2. Ouvrez le couvercle du réservoir d'eau, ajoutez de l'eau du robinet et refermez le réservoir. Installez l'assemble serpillière et réservoir d'eau sur le robot aspirateur jusqu'à ce que vous entendiez un déclic. Assurez-vous que les deux sont bien en place.

   Précautions :
   - Ne pas ajouter de liquides tels que de l'eau chaude, du produit vaisselle ou du désinfectant dans le réservoir d'eau, pour éviter d'endommager le robot aspirateur.
   - Les fonctions du robot aspirateur sont testées avant leur sortie de l'usine. Il est donc possible que le robot aspirateur contienne quelques résidus d'eau. Ceci est normal.

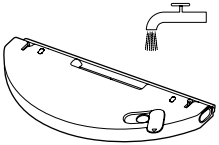

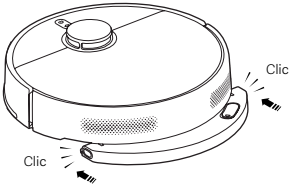

3. Appuyez sur le bouton ⏻ sur le robot aspirateur ou tapez sur ▲ dans l'application pour démarrer l'aspiration et le lavage.

   Attention : avant le lavage, configurez des murs virtuels ou des zones restreintes via l'application, pour les endroits contenant des tapis.

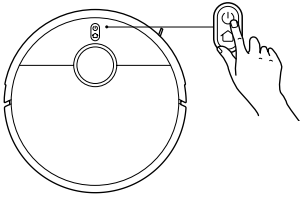

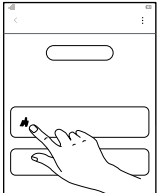

4. Lorsque le robot aspirateur termine une tâche et retourne au socle de charge, appuyez sur les boutons de déverrouillage du réservoir d'eau pour retirer la serpillière et l'ensemble réservoir d'eau, puis nettoyez immédiatement la serpillière.

   Remarque : Si vous prévoyez de ne pas utiliser le robot aspirateur pendant longtemps, retirez la serpillière et l'ensemble réservoir d'eau et videz-le pour éviter toute odeur et moisissure.

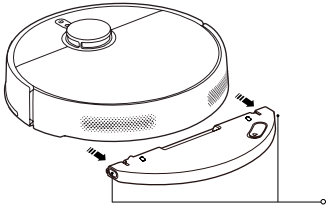

Bouton de déverrouillage du réservoir d'eau

Mise en pause

Lorsque le robot aspirateur est en fonctionnement, appuyez sur n'importe quel bouton pour le mettre en pause. Appuyez sur le bouton ⏻ pour reprendre le nettoyage.

Remarque : Le robot aspirateur passe en mode veille après avoir été mis en pause ou en veille pendant 10 minutes. Appuyez sur n'importe quel bouton pour le rallumer

Ajouter de l'eau ou nettoyer la serpillière

Lorsque le robot aspirateur est en marche, vous pouvez le mettre en pause pour rajouter de l'eau ou nettoyer la serpillière, si nécessaire. Réinstallez ensuite la serpillière et l'ensemble réservoir d'eau, puis appuyez sur le bouton ⏻ pour reprendre la tâche.

Retour au socle

Pendant son fonctionnement, appuyez sur le bouton ⌂ pour mettre le robot aspirateur en pause et appuyez sur le bouton à nouveau pour démarrer le retour au socle.
Lorsque le robot aspirateur se trouve en mode veille et n'est pas connecté au socle de charge, appuyez sur le bouton ⌂ pour démarrer le retour au socle.
Lorsqu'une tâche est terminée ou que la batterie est faible, le robot aspirateur retourne automatiquement au socle pour se recharger.

Remarque : Veuillez-vous référer à l'application pour plus de fonctions. Le détail de chaque fonction dépend de l'application.

Entretien et maintenance

Pièces	Fréquence de nettoyage	Fréquence de remplacement
Brosse latérale	Toutes les 2 semaines	3–6 mois
Brosse	Une fois par semaine	6–12 mois
Filtre	Une fois par semaine	3–6 mois
Couvercle de brosse	/	3–6 mois (ou en cas d'usure)
Serpillière	Après chaque utilisation	3–6 mois (ou en cas d'usure)

Remarques :
- La fréquence de remplacement est donnée à titre indicatif. Si une pièce est endommagée, elle doit être remplacée rapidement pour assurer un nettoyage efficace.
- Nettoyez et assurez l'entretien des pièces nécessaires uniquement lorsque le robot aspirateur est éteint.

Vier le compartiment à poussière

1. Ouvrez le couvercle du robot aspirateur, puis appuyez sur le bouton de déverrouillage du compartiment à poussière pour faire sortir le compartiment à poussière du robot aspirateur par le haut.
2. Ouvrez le couvercle du compartiment à poussière, puis videz la poussière.
   Remarque : Nettoyez régulièrement le filtre pour éviter qu'il ne se bouche.

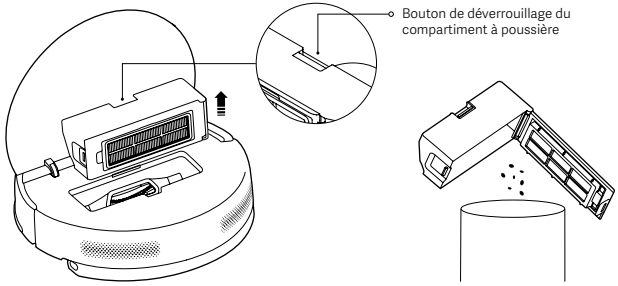

Nettoyage du compartiment à poussière et du filtre

1. Débloquez le clip de filtre pour ouvrir le filtre et le retirer.
2. Rincez le filtre et tapez délicatement sur les bords à plusieurs reprises pour retirer la poussière jusqu'à ce qu'il soit propre.
3. Ouvrez le couvercle du compartiment à poussière, remplissez le avec de l'eau propre et nettoyez le compartiment à poussière.
4. Séchez à fond le compartiment à poussière et le filtre avant de les réinstaller et de les utiliser.

Remarques :
- N'essayez pas de nettoyer le filtre à l'aide d'un objet dur, tel qu'une brosse ou vos doigts.
- N'utilisez que de l'eau propre pour nettoyer le compartiment à poussière et le filtre. N'utilisez pas de détergents.
- Séchez à fond le compartiment à poussière et le filtre avant de les utiliser.

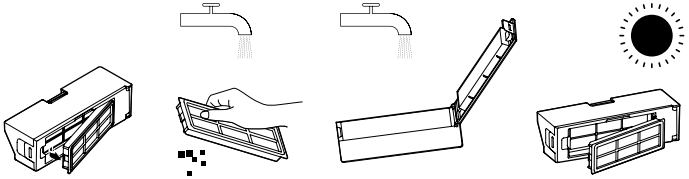

Nettoyage de la serpillière

Retirez la serpillière en enlevant les bandes velcro, puis nettoyez-la et séchez-la à fond.

Remarques :
- Assurez-vous que la serpillière est propre avant de l'utiliser, car les performances de lavage peuvent être affectées si la serpillière est trop sale.
- Pour conserver des capacités de nettoyage optimales, il est recommandé de remplacer la serpillière tous les 3–6 mois.

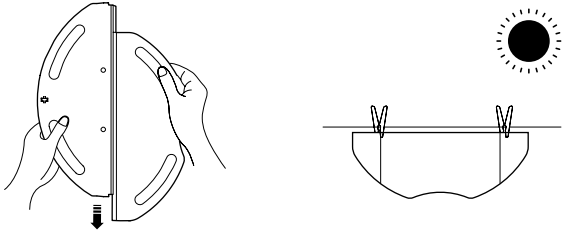

Entretien et maintenance

Nettoyer la brosse latérale et la brosse

1. Tirez la brosse latérale vers le haut.
2. Appuyez les boutons de déverrouillage du couvercle de brosse pour retirer le couvercle de brosse et sortir la brosse.
3. Nettoyez la brosse latérale, la brosse et les dents du peigne dans la fente.
4. Après le nettoyage, réinstallez la brosse, le couvercle de brosse et la brosse latérale dans l'ordre.

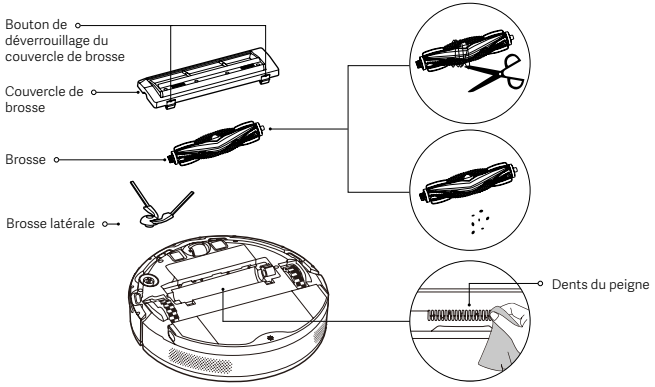

Capteurs de nettoyage et contacts de charge

Nettoyez tous les capteurs et les contacts de charge avec un chiffon doux tous les trois mois.

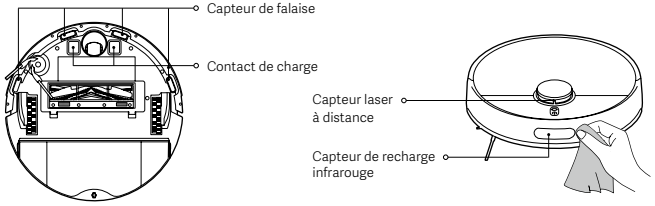

Problèmes fréquents

Problème	Cause possible et solution
Impossible de connecter le robot aspirateur au Wi-Fi.	Vérifiez si le mot de passe du Wi-Fi est correct.
	Le robot aspirateur ne prend pas en charge la bande de fréquence réseau de 5 GHz, veuillez le connecter à un réseau 2,4 GHz.
	Le signal Wi-Fi est très faible. Assurez-vous que le robot aspirateur est dans une zone offrant une bonne couverture Wi-Fi.
	Il y a un problème avec la connexion Wi-Fi. Réinitialisez le Wi-Fi et téléchargez la toute dernière version de l'application Xiaomi Home, puis essayez de le reconnecter.
Impossible de mettre le robot aspirateur sous tension.	Le niveau de batterie est épuisé. Veuillez charger complètement le robot aspirateur avant de l'utiliser.
	La température ambiante est trop élevée ou trop basse. Veuillez utiliser le robot aspirateur à une température ambiante comprise entre 0 °C et 40 °C.
Le robot aspirateur ne commence pas le nettoyage.	Le niveau de batterie est faible. Chargez complètement le robot aspirateur, puis réessayez.
Le robot aspirateur ne reprend pas le nettoyage.	Le robot aspirateur est en mode DND (Ne pas déranger). Vérifiez qu'il n'est pas en mode DND (Ne pas déranger), car cela empêchera le robot aspirateur de reprendre le nettoyage.
	Le robot aspirateur a été replacé manuellement sur le socle de charge. Lorsque vous replacez manuellement le robot aspirateur sur le socle de charge, appuyer sur le bouton ⏻ du robot aspirateur ou taper sur dans l'application empêchera le robot aspirateur de reprendre le nettoyage.
Le robot aspirateur ne retourne pas au socle de charge.	Il y a trop d'obstacles autour du socle de charge. Placez le socle de charge dans une zone plus dégagée.
	Le robot aspirateur est trop éloigné du socle de charge. Rapprochez-le du socle de charge et essayez de nouveau.
Le robot aspirateur ne se charge pas.	Veillez à ce qu'il y ait suffisamment d'espace autour du socle de charge ; sinon, le robot aspirateur ne pourra pas y retourner pour recharger.
	Assurez-vous qu'il n'y a aucune poussière ou aucun autre obstacle sur la surface des contacts de charge.
Le robot aspirateur se comporte de façon anormale.	Éteignez le robot aspirateur et redémarrez-le.
Le robot aspirateur n'effectue pas les nettoyages planifiés.	Le robot aspirateur ne peut pas réaliser de nettoyage planifié s'il est déconnecté du réseau. Vérifiez que le robot aspirateur est connecté au réseau.
	Assurez-vous que le robot aspirateur n'est pas réglé sur le mode DND (Ne pas déranger). Le mode DND (Ne pas déranger) empêchera le robot aspirateur d'effectuer les nettoyages planifiés.
Le robot aspirateur se déconnecte sans arrêt.	Assurez-vous que le robot aspirateur est connecté au réseau et qu'il reste en permanence dans la zone de couverture du Wi-Fi.
Le robot aspirateur émet des bruits étranges pendant le nettoyage.	Éteignez le robot aspirateur et vérifiez si la brosse, la brosse latérale ou la roue motrice est emmêlée dans des corps étrangers. Retirez les corps étrangers.
L'aspirateur robot ne nettoie plus efficacement et laisse de la poussière.	Le compartiment à poussière est plein. Nettoyez-le et réessayez.
	Le filtre est bloqué. Nettoyez-le et réessayez.
	Un corps étranger est coincé dans la brosse. Nettoyez-la et réessayez.

Dépannage

En cas de dysfonctionnement du robot aspirateur, il peut émettre des invites vocales. Veuillez-vous référer aux informations ci-dessous pour trouver une solution en temps opportun.

Invite vocale	Solution
Le réservoir d'eau a été retiré, veuillez le réinstaller et réessayer.	Vérifier et mettre en place.
Veuillez installer le compartiment à poussière.	Vérifier et mettre en place.
Le robot aspirateur est incliné. Pour commencer, veuillez le déplacer vers un nouvel emplacement.	Placez le robot aspirateur sur une surface plane et redémarrez-le.
Veuillez déplacer le robot aspirateur vers le socle de charge.	Veuillez replacer le robot aspirateur sur le socle de charge.
La trajectoire de nettoyage est bloquée, veuillez dégager les obstacles environnants.	Retirez tout obstacle autour du robot aspirateur et redémarrez.
Erreur de capteur laser. Veuillez vérifier et nettoyer.	Retirez tous les obstacles ou corps étrangers et redémarrez.
Le robot aspirateur est suspendu. Pour le démarrer, veuillez le déplacer vers un nouvel emplacement.	Repositionnez le robot aspirateur et redémarrez.
	Essuyez les capteurs de falaise jusqu'à ce qu'ils soient propres.
Erreur liée au pare-chocs. Assurez-vous que le pare-chocs rebondit correctement.	Veuillez retirer tout corps étranger. En cas d'absence de corps étrangers, repositionnez-le et redémarrez.

Points de collecte sur www.quefairedemesdechets.fr
Privilégiez la réparation ou le don de votre appareil !

Caractéristiques

Xiaomi Robot Vacuum S40			
Nom	Robot Aspirateur	Modèle	OV81
Tension nominale	14,4 V ⎓	Puissance nominale	70 W
Tension de charge	20 V ⎓	Dimensions du produit	Φ 340 × 98 mm
Batterie au lithium-ion	5200 mAh (capacité nominale) 4800 mAh (capacité de fonctionnement)	Poids net	4,12 kg
Fréquence de fonctionnement	2400–2483,5 MHz	Puissance de sortie maximale	< 20 dBm
Connectivité sans fil	Wi-Fi IEEE 802.11 b/g/n 2,4 GHz, Bluetooth 4.2		
Consommation d'énergie	Mode veille en réseau : ≤ 2,0 W	Temps pour passer dans	Mode veille en réseau : ≤ 20 min
Socle de charge			
Modèle	OV81-CDZ	Entrée nominale	20 V ⎓ 1,0 A
Puissance nominale	20 V ⎓ 1,0 A	Dimensions du produit	130 × 121 × 95 mm
Consommation d'énergie	Mode veille : ≤ 0,5 W	Temps pour passer dans l'état en question	Mode veille : ≤ 20 min
Adaptateur Secteur			
Fabricant	Zhongshan Baolijin Electronic Co., Ltd.		
Modèle	BLJ24WJ200100P-V	Efficacité moyenne active	≥ 85,47 %
Entrée nominale	100–240 V ~ 50/60 Hz 0,8 A	Efficacité à faible charge (10 %)	79,28 %
Puissance nominale	20 V ⎓ 1,0 A 20,0 W	Consommation à faible puissance	≤ 0,10 W

Remarque : Dans des conditions normales d'utilisation, cet équipement doit être maintenu à une distance d'au moins 20 cm entre l'antenne et le corps de l'utilisateur.

Istruzioni di sicurezza

Leggere attentamente il presente manuale prima dell'uso del dispositivo e conservarlo per ogni riferimento futuro.

Restrizioni per l'utilizzo

- Questo prodotto è destinato alla pulizia dei pavimenti solo in un ambiente domestico. Non utilizzarlo all'aperto, su superfici non pavimentate o in ambiente commerciale o industriale.
- L'apparecchio può essere utilizzato da bambini di età superiore agli 8 anni e da persone con capacità mentali, fisiche o sensoriali ridotte oppure da persone prive di esperienza o conoscenza dell'apparecchio, purché siano sorvegliate o siano state istruite sull'utilizzo in sicurezza dell'apparecchio e comprendano i rischi che ne possono derivare. Non consentire ai bambini di giocare con l'apparecchio. Le operazioni di pulizia e manutenzione non devono essere effettuate da bambini, a meno che non siano sorvegliati.
- Questo apparecchio non è destinato all'utilizzo da parte di persone (inclusi bambini) con capacità fisiche, sensoriali o mentali ridotte, oppure con mancanza di esperienza e conoscenza, a meno che non ricevano supervisione e istruzione riguardo l'utilizzo dell'apparecchio da parte di una persona responsabile della loro incolumità.
- Si consiglia di sorvegliare i bambini per assicurarsi che non giochino con l'apparecchio.
- Non posizionare bambini, animali domestici né altri oggetti sopra l'aspirapolvere robot, sia quando è fermo sia quando è in movimento.
- Per evitare potenziali pericoli, non consentire ad animali domestici e persone di avvicinarsi all'aspirapolvere robot quando è in funzione.
- Questo apparecchio contiene batterie sostituibili solo da personale adeguatamente formato.
- L'apparecchio deve essere utilizzato esclusivamente con l'alimentatore fornito con l'apparecchio.
- Se il caricabatterie o la batteria vengono danneggiati, è necessario sostituirli con un componente originale acquistato dal produttore o tramite il servizio di assistenza post-vendita.
- Se i pin delle parti della spina sono danneggiati, l'alimentatore a spina deve essere smaltito.
- Non utilizzare l'aspirapolvere robot in ambienti sospesi sopra il livello del suolo, quali soppalchi, balconate aperte o sopra a mobili se non è presente una barriera di protezione.
- Non installare, caricare o utilizzare l'aspirapolvere robot all'aperto, in bagno o attorno a una piscina.
- Non utilizzare l'aspirapolvere robot a una temperatura ambiente superiore a 40°C o inferiore a 0°C.
- Non posizionare l'aspirapolvere robot capovolto per un lungo periodo di tempo.
- Non utilizzare il coperchio protettivo del sensore laser o il coperchio superiore o il paraurti dell'aspirapolvere robot come impugnatura per spostare l'aspirapolvere robot.
- Togliere da terra eventuali cavi prima di utilizzare l'aspirapolvere robot, per evitare che vengano trascinati durante la pulizia.
- Raccogliere da terra oggetti fragili o sparsi, quali vasi o sacchetti di plastica, per impedire che l'aspirapolvere robot si blocchi o colpisca tali oggetti danneggiandoli.
- Non usare l'aspirapolvere robot per pulire eventuali sostanze in combustione.
- Evitare che l'aspirapolvere robot aspiri oggetti rigidi o taglienti.
- Accertarsi che l'aspirapolvere robot sia spento e che l'alimentatore sia scollegato prima di eseguire la pulizia o la manutenzione.
- Non pulire l'aspirapolvere robot o la stazione di ricarica con un panno umido né sciacquarli con qualsiasi liquido. Dopo aver pulito le parti lavabili, asciugarle accuratamente prima di installarle per l'uso.
- Durante il trasporto, l'aspirapolvere va spento e conservato nella sua confezione originale.
- Utilizzare il prodotto attenendosi al manuale utente. Gli utenti sono responsabili di eventuali perdite o danni derivanti dall'uso improprio del prodotto.

Batterie e ricarica

- **AVVERTENZA:** non utilizzare batterie o la stazione di ricarica di terze parti.
- Utilizzare soltanto con l'alimentatore BLJ24WJ200100P-V .
- Non tentare di smontare, riparare o modificare la batteria o la stazione di ricarica autonomamente.
- Non posizionare la stazione di ricarica vicino a fonti di calore.
- Non utilizzare panni umidi né le mani bagnate per strofinare o pulire i contatti di ricarica della stazione.
- Portare le batterie rimosse presso un centro di riciclaggio professionale per smaltirle correttamente.
- Se l'aspirapolvere robot non viene utilizzato per un lungo periodo, ricaricarlo completamente, quindi spegnerlo e conservarlo in un luogo fresco e asciutto. Ricaricare l'aspirapolvere robot almeno una volta ogni 3 mesi per evitare di scaricare eccessivamente la batteria.
- Non è necessario alcun intervento da parte dell'utente per modificare la stazione di ricarica da 50 Hz a 60 Hz e il prodotto è in grado di adattarsi sia a 50 Hz che a 60 Hz.
- Non caricare le batterie non ricaricabili.

Informazioni di sicurezza sul laser

- Il sensore laser del prodotto osserva le norme e IEC 60825-1:2014 e EN 60825-1:2014/A11:2021 per i prodotti laser corrispondenti alla Classe 1. Durante l'utilizzo, evitare il contatto diretto con gli occhi.
- PRODOTTO LASER DI CLASSE 1
- PRODOTTO LASER DI CONSUMO
- EN 50689:2021

Solo per uso in ambienti interni

Prima dell'uso, leggere le istruzioni

Comunicazione ambientale

La batteria agli ioni di litio contiene sostanze pericolose per l'ambiente. Prima di gettare via l'aspiratore, rimuovere il pacco batteria, quindi smaltirlo o riciclarlo in conformità alle leggi e alle normative locali del Paese o dell'area in cui viene utilizzato.

- La batteria deve essere rimossa dall'apparecchiatura prima di essere smaltita.
- L'apparecchiatura deve essere scollegata dalla rete elettrica durante la rimozione della batteria.
- La batteria deve essere smaltita in sicurezza.

Avvisi:

- Prima di rimuovere le batterie, verificare che siano esaurite e che il prodotto sia scollegato dall'alimentazione.
- Rimuovere l'intero pacco batteria in una sola volta.
- Non danneggiare l'involucro della batteria per evitare cortocircuiti o perdite di sostanze pericolose.
- Portare le batterie rimosse presso un centro di riciclaggio professionale per smaltirle correttamente.
- Non posizionare le batterie in ambienti caratterizzati da temperature elevate per evitare il rischio di esplosioni.
- In caso di fuoriuscita dalla batteria, evitare il contatto con il liquido. In caso di contatto del liquido con gli occhi, sciacquare abbondantemente con acqua e consultare immediatamente un medico.

Passaggi necessari per rimuovere la batteria:

Le seguenti istruzioni servono solo per lo smaltimento dell'aspirapolvere robot e non per il funzionamento regolare:

1. Tenere l'aspirapolvere robot lontano dalla stazione di ricarica e farlo funzionare finché la batteria non si esaurisce.
2. Spegnere l'aspirapolvere robot, utilizzare un attrezzo per rimuovere le viti sul coperchio del pacco batteria nella parte inferiore, quindi togliere il coperchio.
3. Premere sui fermi ed estrarre il connettore del pacco batteria per estrarlo.

Scatola	Neto	Manuale	Borsa	Maniglia
PAP 20	PAP 21	PAP 22	LDPE4	PP5/LDPE4
Carta	Carta	Carta	Plastica	Plastica
RACCOLTA DIFFERENZIATA				
Verifica le disposizioni del tuo Comune. Separa le componenti e conferiscile in modo corretto.				

Informazioni sulla conformità a normative e standard

Dichiarazione di conformità europea
Con la presente, Xiaomi Communications Co., Ltd. dichiara che l'apparecchiatura radio di tipo OV81 è conforme alla Direttiva 2014/53/UE. Il testo completo della dichiarazione di conformità UE è disponibile al seguente indirizzo Internet:
https://www.mi.com/global/service/support/declaration.html
Il manuale elettronico dettagliato è disponibile all'indirizzo
www.mi.com/global/support/user-guide

Il prodotto non dispone di una modalità standby o di un altro stato equivalente in termini di requisiti di efficienza energetica o di funzione di gestione dell'alimentazione; è probabile che il consumo energetico del prodotto sia superiore a quello di altri prodotti che soddisfano questi requisiti funzionali.

Informazioni sullo smaltimento e sul riciclaggio dei RAEE
Tutti i prodotti contrassegnati da questo simbolo sono rifiuti di apparecchiature elettriche ed elettroniche (RAEE in base alla direttiva 2012/19/UE) che non devono essere smaltiti assieme a rifiuti domestici non differenziati. Al contrario, è necessario proteggere l'ambiente e la salute umana consegnando i rifiuti a un punto di raccolta autorizzato al riciclaggio di rifiuti di apparecchiature elettriche ed elettroniche, predisposto dalla pubblica amministrazione o dalle autorità locali. Lo smaltimento e il riciclaggio corretti aiutano a prevenire conseguenze potenzialmente negative per l'ambiente e la salute umana. Contattare l'installatore o le autorità locali per ulteriori informazioni sulla sede e per i termini e le condizioni di tali punti di raccolta.

Panoramica del prodotto

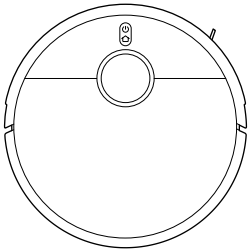

Aspirapolvere robot

Accessori preinstallati

Spazzola

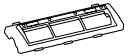

Coperchio della spazzola

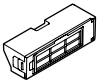

Scomparto raccogli polvere

Altri accessori

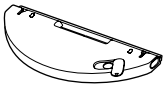

Gruppo del panno lavapavimenti e del serbatoio dell'acqua (con panno lavapavimenti installato)

Spazzola laterale

Alimentatore

Stazione di ricarica

Nota: le illustrazioni del prodotto, degli accessori e dell'interfaccia utente nel manuale utente sono esclusivamente a scopo di riferimento.
Il prodotto effettivo e le relative funzioni possono variare a causa dei miglioramenti apportati al prodotto stesso.

Aspirapolvere robot

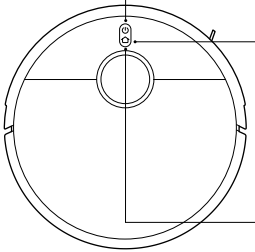

- Tenere premuto per 3 secondi per accendere o spegnere
- Premere per avviare la pulizia/mettere in pausa mentre è acceso

- Premere per mettere in pausa durante l'esecuzione
- Premere per avviare l'uso della stazione di ricarica quando è in pausa
- Premere per interrompere l'uso della stazione di ricarica quando torna alla stazione di ricarica
- Tenere premuto per 3 secondi per abilitare o disabilitare il blocco bambini

Nota:
Premere un pulsante qualsiasi nell'aspirapolvere robot per metterla in pausa durante l'attività o farla tornare alla stazione di ricarica.

Spia

- Bianca: funziona normalmente
- Bianca intermittente "effetto respiro": ricarica in corso (livello della batteria medio/alto)
- Bianca lampeggiante: posizionamento/ritorno alla stazione di ricarica
- Gialla: Wi-Fi disconnesso
- Gialla lampeggiante: in funzione (batteria scarica)/attesa di connessione/errore dell'aspirapolvere robot
- Gialla intermittente "effetto respiro": in ricarica (livello della batteria basso)
- Blu lampeggiante: Wi-Fi connesso/aggiornamento
- Blu: Wi-Fi connesso
- Spento: spegnimento/sospensione

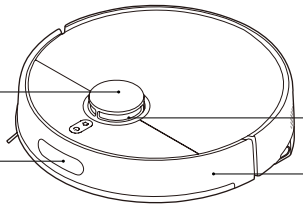

Panoramica del prodotto

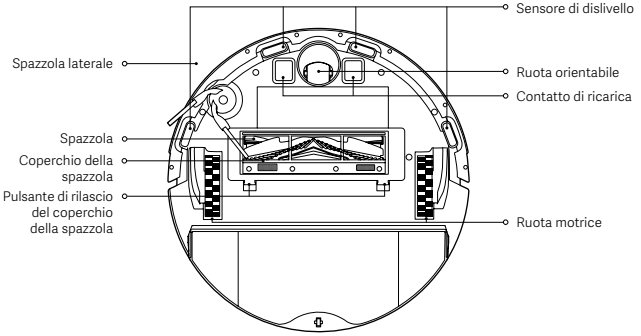

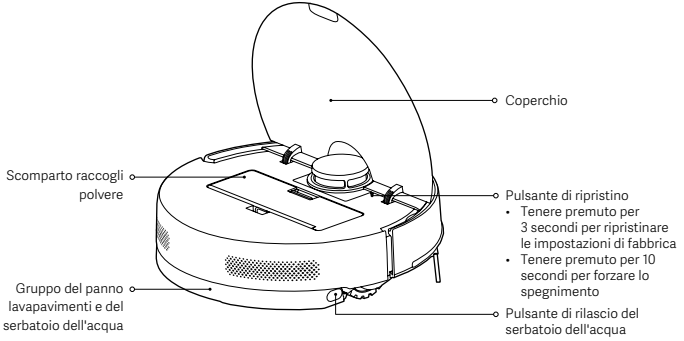

Stazione di ricarica

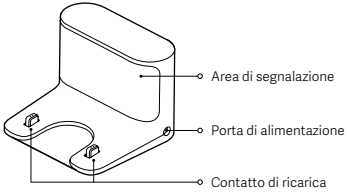

Scomparto raccogli polvere

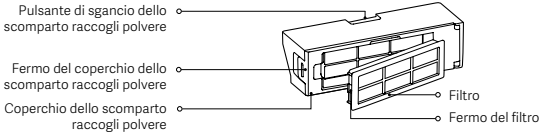

Gruppo del panno lavapavimenti e del serbatoio dell'acqua

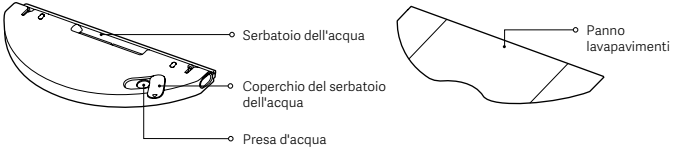

Prima dell'uso

Rimozione dei rivestimenti protettivi

Prima dell'uso, rimuovere le strisce protettive 1 e 2 e le pellicole protettive 3 e 4.

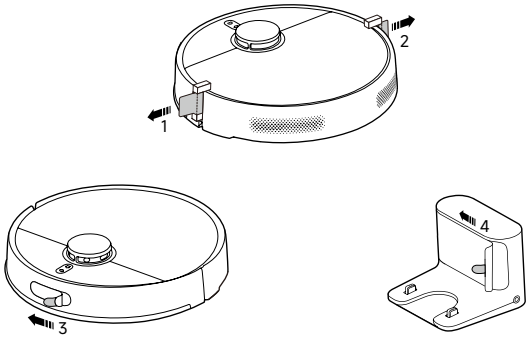

Installazione della spazzola laterale

Installare la spazzola laterale sul fermo nella parte inferiore dell'aspirapolvere robot.

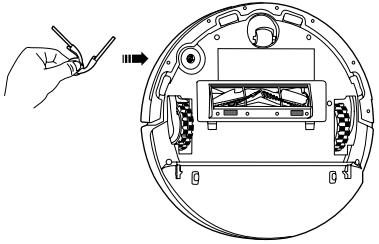

Ricaricare l'aspirapolvere robot

- Posizionare la stazione di ricarica vicino a una presa elettrica in un'area con una buona copertura del segnale. Quindi collegare la stazione di ricarica all'alimentazione.
- Posizionare l'aspirapolvere robot sulla stazione di ricarica e assicurarsi che i contatti di ricarica siano allineati. L'aspirapolvere robot si accenderà e si caricherà automaticamente. Non è possibile spegnerla durante la ricarica.

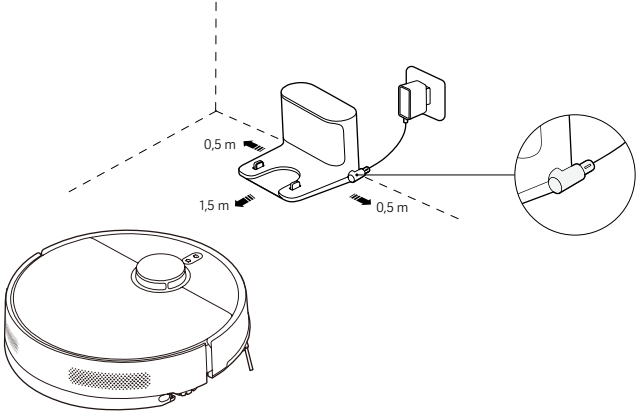

Avvisi:

- Non esporre la stazione di ricarica alla luce solare diretta.
- Non posizionare oggetti a una distanza inferiore a 0,5 m su entrambi i lati della stazione di ricarica e a 1,5 m davanti a essa.
- Per garantire le prestazioni ottimali della batteria, caricarla completamente per la prima volta prima dell'uso.

Come utilizzare

Connessione con l'app Xiaomi Home

Questo prodotto funziona con l'app Xiaomi Home. Controllo del dispositivo con l'app Xiaomi Home.
Eseguire la scansione del codice QR per scaricare e installare l'app. Se l'app è già installata,
si verrà indirizzati alla pagina di configurazione della connessione. In alternativa, cercare
l'app "Xiaomi Home" nell'App Store per scaricarla e installarla.
Aprire l'app Xiaomi Home, toccare il simbolo "+" nell'angolo in alto a destra e seguire le istruzioni fornite per aggiungere il dispositivo.

1CB9CF8B

Note:
- Sono supportate solo reti Wi-Fi a 2,4 GHz.
- Poiché la versione dell'app potrebbe essere stata aggiornata, seguire le istruzioni della versione dell'app corrente.
- Quando l'aspirapolvere robot si connette con l'app Xiaomi Home, si connette alla rete con successo. È possibile eseguire un reset del Wi-Fi per scollegarlo dalla rete.

Ripristino del Wi-Fi

Assicurarsi che l'aspirapolvere robot sia acceso e tenere premuti contemporaneamente i pulsanti ⌂ e ⏻ per 7 secondi. Quando si sente un messaggio vocale, l'aspirapolvere robot è in attesa della connessione di rete e il Wi-Fi è stato ripristinato con successo.

Ripristino delle impostazioni di fabbrica

Tenere premuto il pulsante di ripristino per 3 secondi. Quindi, l'aspirapolvere robot si riavvierà e le impostazioni di fabbrica saranno ripristinate con successo.

Mappatura rapida

- Dopo la prima connessione dell'aspirapolvere robot alla rete, seguire le istruzioni dell'app per creare rapidamente una mappa. L'aspirapolvere robot inizierà la mappatura senza effettuare la pulizia.
- Una volta ritornato alla stazione di ricarica, il processo di mappatura è completato e la mappa viene salvata automaticamente.

Preparazione prima della mappatura

- Assicurarsi che l'aspirapolvere robot sia stato completamente caricato e che parta dalla stazione di ricarica.
- Aprire le porte delle stanze, organizzare gli oggetti sparsi sul pavimento ed eliminare tutti gli oggetti che potrebbero influenzare il funzionamento dell'aspirapolvere robot per garantire una mappatura accurata.
- Si consiglia di bloccare le aree non adatte all'aspirapolvere robot, come ad esempio i luoghi in cui potrebbe bloccarsi o graffiarsi.

Impostazioni dopo la mappatura

- Si consiglia di impostare pareti virtuali o aree limitate in luoghi con tappeti a pelo lungo o con frange, o in altri luoghi in cui l'aspirapolvere robot potrebbe incastrarsi o essere raschiato.
- Impostare pareti virtuali o aree limitate per escludere le aree con tappeti prima di eseguire il lavaggio, per evitare che il tappeto si bagni.

Avviare l'aspirazione

Premere il pulsante ⏻ sull'aspirapolvere robot o toccare nell'app per avviare la pulizia. Al termine della pulizia, l'aspirapolvere robot tornerà automaticamente alla stazione di ricarica per ricaricarsi.

Metodo 1: premere il pulsante ⏻ dell'aspirapolvere robot.

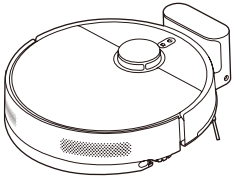

Metodo 2: toccare nell'app.

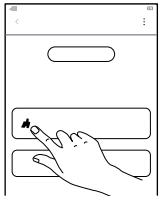

Note:
- Assicurarsi che l'aspirapolvere robot inizi la pulizia dalla stazione di ricarica. Non spostare la stazione di ricarica o l'aspirapolvere robot durante la pulizia.
- Quando si utilizza l'aspirapolvere robotper la prima volta, si consiglia di seguire l'aspirapolvere robot durante l'intero processo per rimuovere gli elementi che potrebbero comprometterne il funzionamento.
- Se l'aspirapolvere robot dovesse rimanere incastrato o graffiare la superficie dei mobili in alcune aree, è possibile impostare delle aree limitate nell'app per evitare che l'aspirapolvere robot vi acceda.

Come utilizzare

Avviare l'aspirazione e il lavaggio (È necessario installare il gruppo del panno lavapavimenti e del serbatoio dell'acqua)

1. Prima di lavare il pavimento, bagnare il panno lavapavimenti e posizionarlo correttamente come illustrato, con le cinghie in velcro attaccate.

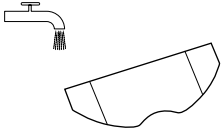

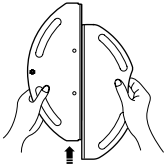

2. Aprire il coperchio del serbatoio dell'acqua, aggiungere acqua del rubinetto e coprire il coperchio del serbatoio dell'acqua. Installare il gruppo del panno lavapavimenti e del serbatoio dell'acqua sull'aspirapolvere robot fino a sentire un "clic". Assicurarsi che il gruppo sia installato in sede.

   Avvisi:
   - Non aggiungere liquidi come acqua calda, detergenti o disinfettanti nel serbatoio dell'acqua per evitare di danneggiare l'aspirapolvere robot.
   - Le funzioni dell'aspirapolvere robot sono testate prima di lasciare la fabbrica, quindi possono essere presenti dei residui d'acqua nell'aspirapolvere robot. Ciò è normale.

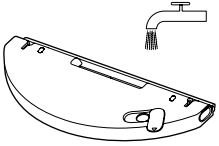

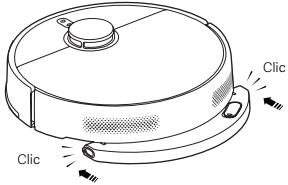

3. Premere il pulsante ⏻ sull'aspirapolvere robot o toccare nell'app per avviare l'aspirazione e il lavaggio.
   Attenzione: prima del lavaggio, impostare le pareti virtuali o le aree limitate tramite l'app per le aree ricoperte da moquette.

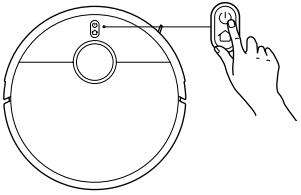

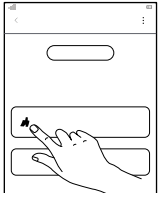

4. Quando l'aspirapolvere robot termina un'attività e torna alla stazione di ricarica, premere i pulsanti di rilascio del serbatoio dell'acqua per rimuovere il gruppo del panno lavapavimenti e del serbatoio dell'acqua, quindi pulire immediatamente il panno lavapavimenti.

   Nota: se si prevede di non utilizzare l'aspirapolvere robot per un lungo periodo, rimuovere il gruppo del panno lavapavimenti e del serbatoio dell'acqua e svuotarlo per evitare cattivi odori e muffe.

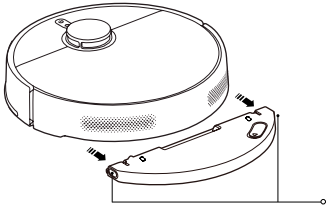

Pausa

Quando l'aspirapolvere robot è in funzione, premere un pulsante qualsiasi per metterlo in pausa. Premere il pulsante ⏻ per riprendere la pulizia.

Nota: dopo essere stato in pausa o in standby per 10 minuti, l'aspirapolvere robot entra in modalità sospensione. Premere un pulsante qualsiasi per riattivarlo.

Aggiunta di acqua o pulizia del panno lavapavimenti

Quando l'aspirapolvere robot è in funzione, è possibile metterlo in pausa per riempire l'acqua o pulire il panno lavapavimenti, se necessario. Quindi, reinstallare il gruppo del panno lavapavimenti e del serbatoio dell'acqua e premere il pulsante ⏻ per riprendere l'attività.

Uso della stazione di ricarica

Durante il funzionamento, premere il pulsante ⌂ per mettere in pausa l'aspirapolvere robot e premere nuovamente il pulsante per fargli utilizzare nuovamente la stazione di ricarica.
Quando l'aspirapolvere robot è in modalità standby e non è collegato alla stazione di ricarica, premere il pulsante ⌂ per fargli utilizzare nuovamente la stazione di ricarica.
Quando è stata completata un'attività o quando il livello della batteria è troppo basso, l'aspirapolvere robot torna automaticamente alla stazione di ricarica per ricaricarsi.

Nota: per ulteriori funzioni, consultare l'app. I dettagli di ciascuna funzione sono soggetti all'app.

Cura e manutenzione

Componenti	Frequenza di pulizia	Frequenza di sostituzione
Spazzola laterale	Ogni 2 settimane	3–6 mesi
Spazzola	Settimanale	6–12 mesi
Filtro	Settimanale	3–6 mesi
Coperchio della spazzola	/	3–6 mesi (o in caso di usura)
Panno lavapavimenti	Dopo ogni utilizzo	3–6 mesi (o in caso di usura)

Note:
- La frequenza di sostituzione è solo di riferimento. Se un componente è danneggiato, deve essere sostituito prontamente per garantire una pulizia efficiente.
- Eseguire la pulizia e la manutenzione dei relativi componenti quando l'aspirapolvere robot è spento.

Svuotamento dello scomparto raccogli polvere

1. Aprire il coperchio dell'aspirapolvere robot e premere il pulsante di sgancio dello scomparto raccogli polvere per rimuovere lo scomparto raccogli polvere verso l'alto dall'aspirapolvere robot.
2. Aprire il coperchio dello scomparto raccogli polvere e svuotare i detriti.
   Nota: pulire regolarmente il filtro per evitare che si ostruisca.

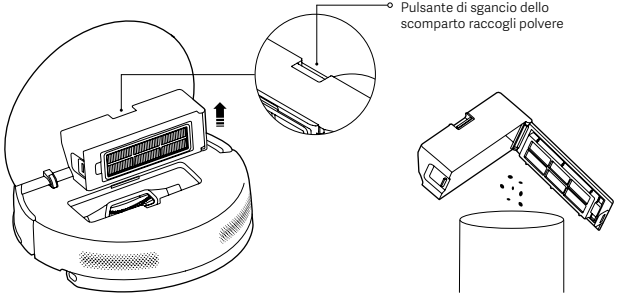

Pulizia dello scomparto raccogli polvere e del filtro

1. Rilasciare il fermo del filtro per aprire il filtro e rimuoverlo.
2. Sciacquare il filtro e battere delicatamente ripetutamente il bordo per rimuovere lo sporco fino a quando non sarà pulito.
3. Aprire il coperchio dello scomparto raccogli polvere, riempire lo scomparto raccogli polvere con acqua pulita e pulire lo scomparto raccogli polvere.
4. Asciugare accuratamente lo scomparto raccogli polvere e il filtro prima di reinstallarli per l'uso.

Note:
- Non tentare di pulire il filtro con un oggetto duro, come una spazzola o con le dita.
- Per pulire il filtro e lo scomparto raccogli polvere, utilizzare esclusivamente acqua pulita. Non utilizzare detergenti.
- Asciugare accuratamente lo scomparto raccogli polvere e il filtro prima dell'uso.

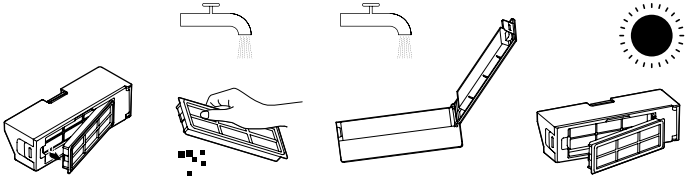

Pulizia del panno lavapavimenti

Rimuovere il panno lavapavimenti staccando le cinghie in velcro, quindi pulirlo e asciugarlo accuratamente.

Note:
- Prima dell'uso, assicurarsi che il panno lavapavimenti sia pulito. Se è troppo sporco, le prestazioni di lavaggio potrebbero venire compromesse.
- Per risultati di pulizia ottimali, si consiglia di sostituire il panno lavapavimenti ogni 3–6 mesi.

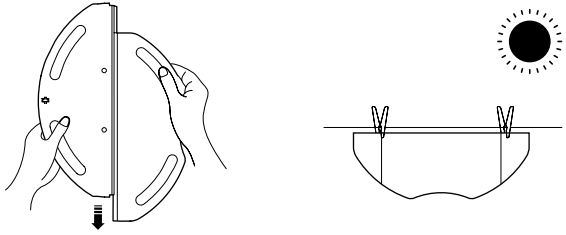

Cura e manutenzione

Pulizia della spazzola laterale e della spazzola

1. Estrarre la spazzola laterale verso l'alto.
2. Premere i pulsanti di rilascio del coperchio della spazzola per rimuovere il coperchio della spazzola ed estrarre la spazzola.
3. Pulire la spazzola laterale, la spazzola e i denti del pettine nell'alloggiamento.
4. Dopo la pulizia, reinstallare nell'ordine la spazzola, il coperchio della spazzola e la spazzola laterale.

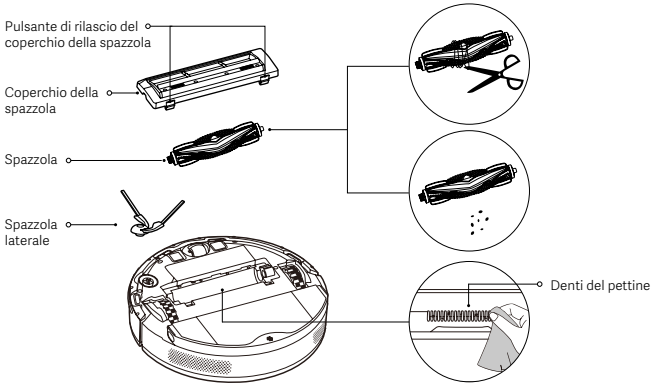

Pulizia dei sensori e dei contatti di ricarica

Pulire tutti i sensori e i contatti di ricarica con un panno morbido ogni 3 mesi.

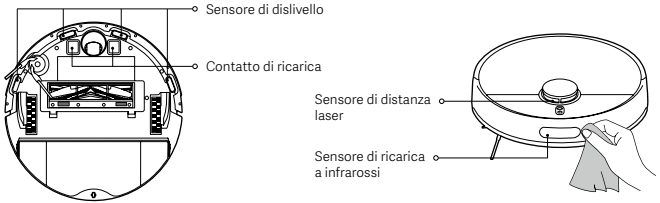

Problemi comuni

Problema	Possibile causa e soluzione
L'aspirapolvere robot non riesce a connettersi al Wi-Fi.	Controllare che la password del Wi-Fi sia corretta.
	L'aspirapolvere robot non supporta la banda di frequenza della rete a 5 GHz, si prega di collegarlo a una rete a 2,4 GHz.
	Il segnale Wi-Fi è debole. Assicurarsi che l'aspirapolvere robot si trovi in una zona con una buona copertura Wi-Fi.
	Si è verificato un problema con la connessione Wi-Fi. Ripristinare il Wi-Fi e scaricare la versione più recente dell'app Xiaomi Home, quindi provare a riconnetterlo.
L'aspirapolvere robot non si accende.	Il livello della batteria è esaurito. Prima dell'uso, caricare completamente l'aspirapolvere robot.
	La temperatura ambiente è troppo bassa o troppo alta. Utilizzare l'aspirapolvere robot a una temperatura ambiente compresa tra 0°C e 40°C.
L'aspirapolvere robot non avvia la pulizia.	Il livello della batteria è basso. Ricaricare completamente l'aspirapolvere robot e riprovare.
L'aspirapolvere robot non riprende la pulizia.	L'aspirapolvere robot è in modalità DND. Assicurarsi che l'aspirapolvere robot non sia in modalità DND, poiché questa gli impedisce di riprendere le operazioni di pulizia.
	L'aspirapolvere robot viene rimesso manualmente nella stazione di ricarica. Spostandolo manualmente nella stazione di ricarica, premendo il pulsante ⏻ sull'aspirapolvere robot o toccando nell'app, si impedisce all'aspirapolvere robot di riprendere le operazioni di pulizia.
L'aspirapolvere robot non ritorna alla stazione di ricarica.	Sono presenti troppi ostacoli intorno alla stazione di ricarica. Posizionare la stazione di ricarica in un'area più libera.
	L'aspirapolvere robot è troppo lontano dalla stazione di ricarica. Spostarlo più vicino alla stazione di ricarica e riprovare.
L'aspirapolvere robot non si ricarica.	Assicurarsi che ci sia spazio sufficiente intorno alla stazione di ricarica; in caso contrario, l'aspirapolvere robot non potrà agganciarsi ad essa per la ricarica.
	Assicurarsi che non sia presente polvere o qualsiasi altra ostruzione sulla superficie dei contatti di ricarica.
L'aspirapolvere robot si comporta in modo anomalo.	Spegnere l'aspirapolvere robot e riavviarlo.
L'aspirapolvere robot non effettua le pulizie programmate.	L'aspirapolvere robot non può eseguire una pulizia programmata se è disconnesso dalla rete. Assicurarsi che l'aspirapolvere robot sia collegato alla rete.
	Assicurarsi che l'aspirapolvere robot non sia impostato in modalità DND. La modalità DND impedisce all'aspirapolvere robot di effettuare le pulizie programmate.
L'aspirapolvere robot continua a disconnettersi.	Assicurarsi che l'aspirapolvere robot sia connesso alla rete e rimanga sempre all'interno della copertura Wi-Fi.
L'aspirapolvere robot emette strani rumori durante la pulizia.	Spegnere l'aspirapolvere robot e controllare se la spazzola, la spazzola laterale o la ruota motrice sono ostruite da oggetti estranei impigliati. Se così fosse, rimuovere gli oggetti estranei.
L'aspirapolvere robot non pulisce più in modo efficiente o lascia polvere dietro di sé.	Lo scomparto raccogli polvere è pieno. Pulirlo e riprovare.
	Il filtro è intasato. Pulirlo e riprovare.
	Potrebbe essersi incastrato un corpo estraneo nella spazzola. Pulirla e riprovare.

Risoluzione dei problemi

Quando l'aspirapolvere robot non funziona correttamente, può emettere messaggi vocali. Per una soluzione tempestiva, fare riferimento alle informazioni riportate di seguito.

Messaggio vocale	Soluzione
Serbatoio dell'acqua rimosso; reinstallarlo e riprovare.	Controllare e installare in posizione.
Installare lo scomparto raccogli polvere.	Controllare e installare in posizione.
L'aspirapolvere robot è inclinato. Spostarlo in una nuova posizione per avviarlo.	Riposizionare l'aspirapolvere robot su una superficie piana e riavviarla.
Spostare l'aspirapolvere robot sulla stazione di ricarica.	Riportare l'aspirapolvere robot nella stazione di ricarica.
Il percorso di pulizia è bloccato. Eliminare gli ostacoli circostanti.	Rimuovere eventuali ostacoli intorno all'aspirapolvere robot e riavviare.
Errore del sensore laser. Controllarlo e pulirlo.	Rimuovere eventuali ostacoli o oggetti estranei e riavviare.
L'aspirapolvere robot è sospeso. Spostarlo in una nuova posizione per avviarlo.	Riposizionare l' aspirapolvere robot e riavviare.
	Pulire il sensore di dislivello.
Errore del paraurti. Controllare se il paraurti può rimbalzare normalmente.	Rimuovere eventuali oggetti estranei. Se non vengono rilevati oggetti estranei, riposizionarla e riavviare.

Specifiche tecniche

Xiaomi Robot Vacuum S40			
Nome	Aspirapolvere robot	Modello	OV81
Tensione nominale	14,4 V ⎓	Potenza nominale	70 W
Tensione di ricarica	20 V ⎓	Dimensioni articolo	Φ 340 × 98 mm
Batteria agli ioni di litio	5200 mAh (capacità operativa) 4800 mAh (capacità nominale)	Peso netto	4,12 kg
Frequenza d'esercizio	2400–2483,5 MHz	Potenza in uscita massima	< 20 dBm
Connettività wireless	Wi-Fi IEEE 802.11 b/g/n 2,4 GHz, Bluetooth 4.2		
Consumo energetico	Modalità standby in rete: ≤ 2,0 W	Tempo per entrare nella condizione	Modalità standby in rete: ≤ 20 min
Stazione di ricarica			
Modello	OV81-CDZ	Ingresso nominale	20 V ⎓ 1,0 A
Uscita nominale	20 V ⎓ 1,0 A	Dimensioni articolo	130 × 121 × 95 mm
Consumo energetico	Modalità standby: ≤ 0,5 W	Tempo per entrare nella condizione	Modalità standby: ≤ 20 min
Alimentatore			
Produttore	Zhongshan Baolijin Electronic Co., Ltd.		
Modello	BLJ24WJ200100P-V	Efficienza attiva media	≥ 85,47%
Ingresso nominale	100–240 V ~ 50/60 Hz 0,8 A	Efficienza a basso carico (10%)	79,28%
Uscita nominale	20 V ⎓ 1,0 A 20,0 W	Consumo di energia a vuoto	≤ 0,10 W

Nota: In condizioni d'uso normali, questa apparecchiatura deve essere tenuta a una distanza minima di 20 cm tra l'antenna e il corpo dell'utente.

Инструкция по безопасности

Перед использованием внимательно прочтите это руководство. Сохраните его — оно может понадобиться вам в дальнейшем.

Ограничения на эксплуатацию

- Этот продукт предназначен исключительно для уборки полов в жилых помещениях. Не используйте его на открытом воздухе, на других поверхностях, а также в коммерческих или промышленных помещениях.
- Этим устройством могут пользоваться дети в возрасте от 8 лет, а также лица с ограниченными физическими, сенсорными или умственными способностями или недостаточным опытом и знаниями, если они находятся под присмотром или прошли инструктаж по безопасному использованию устройством и понимают связанные с ним опасности. Дети не должны играть с устройством. Не разрешайте детям чистить устройство и выполнять другие мероприятия по уходу за ним без присмотра взрослых.
- Этот прибор не должны использовать лица (взрослые или дети) с ограниченными физическими, сенсорными или умственными способностями и лица, не обладающие соответствующим опытом и знаниями, если они не находятся под присмотром или руководством человека, ответственного за их безопасность.
- Дети должны находиться под присмотром, чтобы убедиться в том, что они не играют с прибором.
- Не ставьте на движущийся или неподвижный робот-пылесос детей, животных или какие-либо предметы.
- Чтобы не допустить потенциально опасных ситуаций, не подходите к роботу-пылесосу, когда он работает, и не подпускайте домашних животных и людей к нему.
- Производить замену аккумуляторов в данном приборе должны только специалисты.
- Устройство должно использоваться только с блоком питания, поставляемым в комплекте.
- Если зарядное устройство или аккумулятор повреждены, замените их оригинальными компонентами, приобретенными у производителя или в отделе послепродажного обслуживания.
- Если контакты вилки питания повреждены, адаптер питания следует утилизировать.
- Не используйте робот-пылесос на приподнятых над землей поверхностях, например, на мансардах, открытых балконах или верхней части мебели, если они не защищены ограждениями.
- Не устанавливайте, не заряжайте и не используйте робот-пылесос на улице, в ванных комнатах и рядом с бассейном.
- Не используйте робот-пылесос при температуре окружающей среды выше 40 °C или ниже 0 °C.
- Не переворачивайте робот-пылесос вверх дном на длительное время.
- Не используйте защитную крышку с лазерным датчиком, верхнюю крышку или бампер в качестве ручки для переноски робота-пылесоса.
- Прежде чем использовать робот-пылесос, уберите с пола все провода, чтобы он не тянул их за собой во время уборки.
- Уберите с пола хрупкие и незакрепленные предметы, например, вазы или пластиковые пакеты, чтобы робот-пылесос не столкнулся с ними и не повредил их.
- Не используйте робот-пылесос для уборки легковоспламеняющихся веществ.
- Не собирайте роботом-пылесосом твердые и острые предметы.
- Перед очисткой и выполнением любых действий по обслуживанию убедитесь, что робот-пылесос выключен, а источник питания отсоединен от сети.
- Не вытирайте робот-пылесос или зарядную док-станцию влажной тканью, а также избегайте попадания на них жидкости. После очистки компонентов водой сначала тщательно высушите их и только потом устанавливайте в изделие.
- Пылесос следует транспортировать в выключенном состоянии и в оригинальной упаковке.
- Используйте это устройство только в соответствии с руководством пользователя. Пользователи несут ответственность за любые убытки или ущерб, возникшие в результате неправильного использования данного продукта.

Аккумуляторы и зарядка

- **ПРЕДУПРЕЖДЕНИЕ.** Не используйте аккумулятор и зарядную док-станцию других производителей.
- Используйте только с блоком питания BLJ24WJ200100P-V .
- Не разбирайте, не ремонтируйте и не модифицируйте аккумулятор или зарядную док-станцию самостоятельно.
- Не устанавливайте зарядную док-станцию рядом с источником тепла.
- Не вытирайте и не очищайте зарядные контакты док-станции влажной тканью или влажными руками.
- Отнесите извлеченный аккумулятор в специализированный пункт переработки для его правильной утилизации.
- Если робот-пылесос не будет использоваться в течение длительного времени, полностью зарядите его, выключите и храните в сухом прохладном месте. Заряжайте робот-пылесос не реже одного раза каждые 3 месяца, чтобы избежать глубокого разряда аккумулятора.
- Для переключения зарядной док-станции с 50 Гц на 60 Гц никаких действий не требуется. Изделие автоматически адаптируется к частоте.
- Не заряжайте аккумуляторы, которые не предназначены для этого.

Техника безопасности при использовании лазера

- Лазерный датчик в данном изделии соответствует стандарту IEC 60825-1:2014 и стандарту EN 60825-1:2014/A11:2021 для лазерных изделий класса 1. Избегайте прямого попадания лазерного луча в глаза во время использования изделия.
- ЛАЗЕРНОЕ ИЗДЕЛИЕ КЛАССА 1
- БЫТОВОЕ ЛАЗЕРНОЕ ИЗДЕЛИЕ
- EN 50689:2021

Информация об утилизации

Литий-ионный аккумулятор содержит вещества, представляющие опасность для окружающей среды. Перед утилизацией робота-пылесоса сначала извлеките аккумулятор и утилизируйте или сдайте его на переработку в соответствии с местными законами и правилами страны или региона эксплуатации.

- Прежде чем утилизировать аккумулятор, извлеките его из устройства.
- Перед извлечением аккумулятора устройство следует отключить от сети питания.
- Аккумулятор должен быть утилизирован безопасным способом.

Предостережения:

- Перед извлечением аккумулятора рекомендуем разрядить его и убедиться, что устройство отключено от источника питания.
- Извлекайте весь аккумуляторный отсек сразу.
- Не повредите корпус аккумулятора, чтобы не допустить короткого замыкания или утечки опасных веществ.
- Отнесите извлеченный аккумулятор в специализированный пункт переработки для его правильной утилизации.
- Запрещено оставлять аккумулятор в местах с высокой температурой окружающей среды, так как это может привести к его взрыву.
- При утечке веществ из аккумулятора избегайте контакта с вытекшей жидкостью. В случае попадания жидкости в глаза обильно промойте их водой и немедленно обратитесь за медицинской помощью.

Порядок извлечения аккумулятора:

Следующие инструкции предназначены только для утилизации робота-пылесоса, а не для регулярного применения:

1. Не размещайте робот-пылесос на зарядной док-станции и используйте его, пока аккумулятор не разрядится.
2. Выключите робот-пылесос, с помощью соответствующего инструмента выкрутите винты из крышки аккумуляторного отсека, а затем снимите крышку.
3. Сожмите зажимы, чтобы вытащить разъемы аккумуляторного отсека, а затем достаньте его.

Транспортировка

- Пылесос следует транспортировать в выключенном состоянии в оригинальной упаковке.
- Импортер продает этот продукт; информацию об импортере см. на упаковке.
- Дата изготовления: см. на упаковке
- Сделано в Китае
- Рекомендуемая температура хранения: от 0 °C до 40 °C.
- Это изделие работает при относительной влажности от 0 % до 75 %.
- Срок службы: 2 года.
- Правила и условия реализации: без ограничений.
- Следуйте инструкциям на упаковке при транспортировке или перемещении продукта.

Эксплуатация только в помещениях

Перед использованием изделия прочтите инструкции

Информация о соответствии требованиям

Декларация о соответствии нормативным требованиям ЕС
Настоящим компания Xiaomi Communications Co., Ltd. заявляет, что тип радиооборудования OV81 соответствует требованиям Директивы 2014/53/EU. Полный текст декларации о соответствии нормативным требованиям ЕС доступен по следующему адресу: https://www.mi.com/global/service/support/declaration.html
Подробное электронное руководство см. по адресу www.mi.com/global/support/user-guide

В данном изделии не предусмотрен режим ожидания или иное эквивалентное состояние с точки зрения требований к энергоэффективности или функции управления питанием. Энергопотребление изделия, вероятно, будет выше, чем у других изделий, отвечающих этим функциональным требованиям.

Информация об утилизации и переработке отходов электрического и электронного оборудования
Все изделия, обозначенные символом раздельного сбора отработанного электрического и электронного оборудования (WEEE, директива 2012/19/EU), следует утилизировать отдельно от несортируемых бытовых отходов. С целью охраны здоровья и защиты окружающей среды такое оборудование необходимо сдавать на переработку в специальные пункты приема электрического и электронного оборудования, определенные правительством или местными органами власти. Правильная утилизация и переработка помогут предотвратить возможные негативные последствия для окружающей среды и здоровья человека. Чтобы узнать, где находятся такие пункты сбора и как они работают, обратитесь в компанию, занимающуюся установкой оборудования, или в местные органы власти.

Соответствие техническим регламентам:

ТР ТС 020/2011 «Электромагнитная совместимость технических средств»
ТР ТС 004/2011 «О безопасности низковольтного оборудования»
ТР ЕАЭС 037/2016 «Об ограничении применения опасных веществ в изделиях электротехники и радиоэлектроники»

Описание изделия

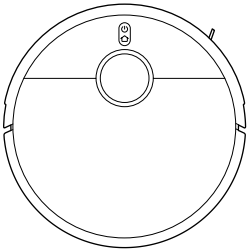

Робот-пылесос

Предварительно установленные принадлежности

Щетка

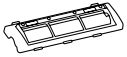

Крышка щетки

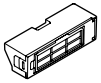

Контейнер для пыли

Другие принадлежности

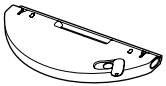

Губка и блок резервуара для воды (с установленной губкой)

Боковая щетка

Адаптер питания

Зарядная док-станция

Примечание. Иллюстрации изделия, комплектующих и пользовательского интерфейса в руководстве пользователя представлены исключительно в ознакомительных целях.
Фактические характеристики прибора и его функции могут отличаться в связи с улучшениями продукта.

Робот-пылесос

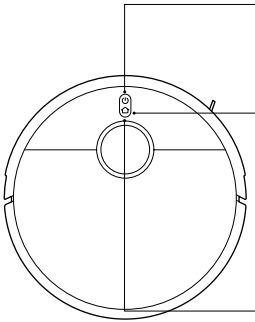

- Нажмите и удерживайте в течение 3 секунд, чтобы включить или выключить устройство
- Нажмите, чтобы начать или приостановить уборку, когда робот-пылесос включен

- Нажмите, чтобы приостановить
- Нажмите, чтобы начать стыковку с док-станцией во время приостановки работы
- Нажмите для отмены стыковки во время возвращения устройства на док-станцию
- Нажмите и удерживайте в течение 3 секунд, чтобы включить или отключить функцию блокировки от детей

Примечание.
Нажмите любую кнопку на роботе-пылесосе, чтобы приостановить его работу или вернуть на зарядную док-станцию.

Индикатор

- Белый: работа в нормальном режиме
- Медленно мигает белым: зарядка (средний/высокий уровень заряда аккумулятора)
- Мигает белым: позиционирование/возврат на док-станцию для зарядки
- Желтый: отключено от сети Wi-Fi
- Мигает желтым: работает (низкий уровень заряда аккумулятора)/ожидается подключение/ ошибка робота-пылесоса
- Медленно мигает желтым: зарядка (низкий уровень заряда аккумулятора)
- Мигает синим: подключение к сети Wi-Fi/ обновление
- Синий: подключено к сети Wi-Fi
- Выкл.: отключен/спящий режим

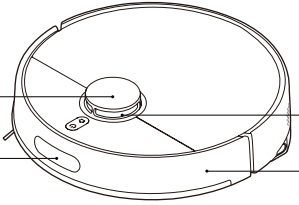

Описание изделия

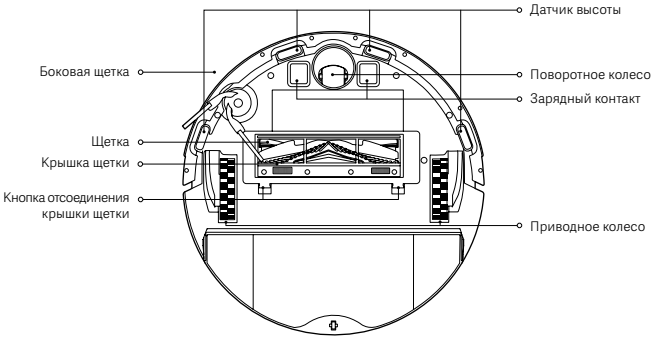

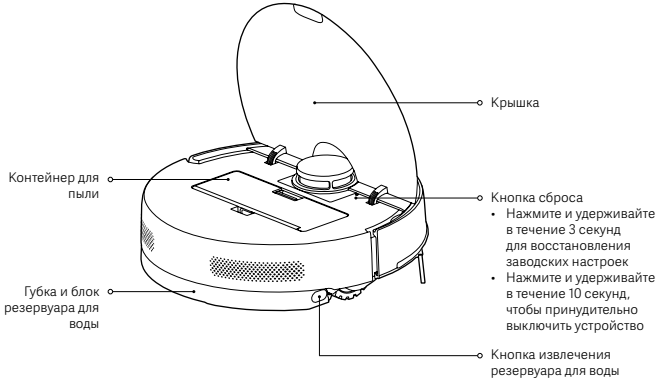

Зарядная док-станция

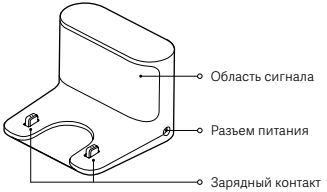

Контейнер для пыли

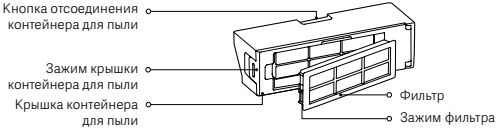

Губка и блок резервуара для воды

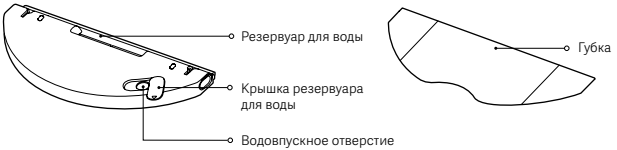

Перед использованием

Снятие транспортировочных подушечек

Перед использованием снимите транспортировочные подушечки 1 и 2 и защитные пленки 3 и 4.

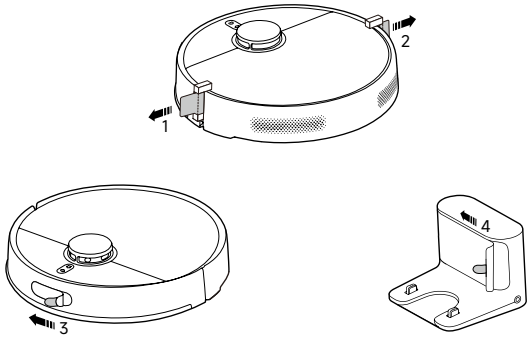

Установка боковой щетки

Установите боковую щетку на зажим в нижней части робота-пылесоса.

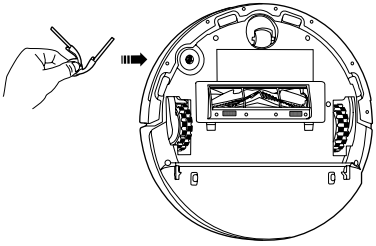

Зарядка робота-пылесоса

- Поставьте зарядную док-станцию рядом с электрической розеткой в месте с хорошим сигналом сети. Затем подключите зарядную док-станцию к сети электропитания.
- Поместите робот-пылесос на зарядную док-станцию и убедитесь, что их зарядные контакты совмещены. Робот-пылесос автоматически включится и начнет заряжаться. Робот-пылесос невозможно выключить во время зарядки.

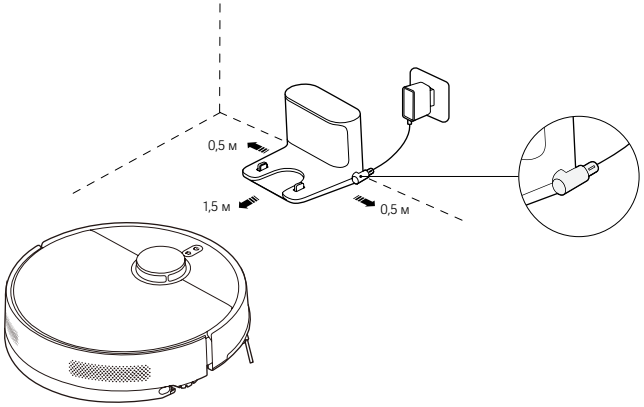

Предостережения:

- Не подвергайте зарядную док-станцию воздействию прямых солнечных лучей.
- Не располагайте никакие объекты на расстоянии до 0,5 м по бокам от зарядной док-станции и на расстоянии до 1,5 м перед ней.
- Для обеспечения оптимальной работы аккумулятора полностью зарядите его перед первым использованием.

Как использовать

Подключение к приложению Xiaomi Home

Продукт работает с приложением Xiaomi Home. Управляйте своим устройством в этом приложении Xiaomi Home.
Отсканируйте QR-код, чтобы скачать и установить приложение. Вы будете перенаправлены на страницу настройки подключения, если приложение уже установлено. Или выполните поиск по запросу «Xiaomi Home» в магазине приложений, чтобы скачать и установить приложение.
Откройте приложение Xiaomi Home, нажмите «+» в правом верхнем углу и следуйте инструкциям по добавлению устройства.

1CB9CF8B

Примечания.

- Поддерживаются только сети Wi-Fi с частотой 2,4 ГГц.
- Версия приложения могла обновиться. Следуйте инструкциям для текущей версии приложения.
- После подключения робота-пылесоса к приложению Xiaomi Home он успешно подключается к сети. Чтобы отключить его от сети, вы можете сбросить настройки Wi-Fi.

Сброс настроек сети Wi-Fi

Убедитесь, что робот-пылесос включен, а затем одновременно нажмите и удерживайте кнопки ⌂ и ⏻ в течение 7 секунд. Когда вы услышите голосовое сообщение, значит робот-пылесос ожидает подключения к сети, а настройки Wi-Fi успешно сброшены.

Восстановление заводских настроек

Нажмите и удерживайте кнопку сброса в течение 3 секунд. После этого робот-пылесос будет перезапущен, а заводские настройки восстановятся.

Быстрое создание карты

- Когда робот-пылесос подключится к сети в первый раз, следуйте инструкциям в приложении, чтобы быстро создать карту. Робот-пылесос начнет создание карты без уборки.
- После того как он вернется на зарядную док-станцию, карта будет создана и автоматически сохранена в памяти устройства.

Подготовительные действия перед созданием карты

- Убедитесь, что робот-пылесос полностью заряжен и запускается с зарядной док-станции.
- Откройте двери в комнаты, уберите вещи с пола, а также уберите предметы, которые могут помешать роботу-пылесосу, чтобы создать точную карту.
- Рекомендуется блокировать места, не подходящие для робота-пылесоса, например места, где он может застрять и забуксовать.

Настройки после создания карты

- Рекомендуется задать виртуальные стены или ограниченные зоны в местах с коврами с длинным ворсом или бахромой, поскольку робот-пылесос может в них запутаться и забуксовать.
- Задайте виртуальные стены или ограниченные зоны в местах с ковровым покрытием перед влажной уборкой, чтобы исключить такие участки и предотвратить намокание ковра.

Запуск уборки пыли

Чтобы начать уборку, нажмите кнопку ⏻ на роботе-пылесосе или в приложении. После завершения уборки робот-пылесос автоматически вернется на док-станцию для зарядки.

Способ 1. Нажмите кнопку ⏻ на роботе-пылесосе.

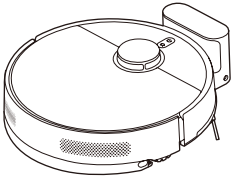

Способ 2. Нажмите кнопку в приложении.

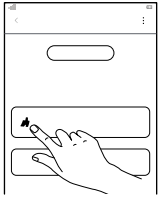

Примечания.

- Убедитесь, что робот-пылесос начал уборку с зарядной док-станции. Не перемещайте зарядную док-станцию или робот-пылесос во время уборки.
- При первом использовании робота-пылесоса рекомендуется следовать за ним и удалять любые препятствия на его пути, которые могут помешать его работе.
- Если робот-пылесос может застрять или поцарапать поверхность мебели в некоторых местах, вы можете установить ограниченные зоны в приложении, чтобы предотвратить проникновение робота-пылесоса в эти зоны.

Как использовать

Начало уборки пыли и влажной уборки (Требуется установить губку и блок резервуара для воды)

1. Перед влажной уборкой пола смочите губку и установите ее, как показано, с прикрепленными застежками-липучками.

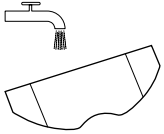

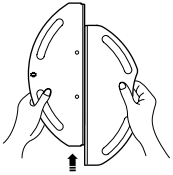

2. Откройте крышку резервуара для воды, наполните его водопроводной водой и закройте крышку. Установите губку и блок резервуара для воды на робот-пылесос, при этом должен быть слышен щелчок. Убедитесь, что блок установлен на место.

   Предостережения:
   - Запрещается заливать в резервуар для воды такие жидкости, как горячую воду, а также моющие и дезинфицирующие средства, чтобы не повредить робот-пылесос.
   - Функции робота-пылесоса проверяются перед отправкой с завода, поэтому в нем могут быть остатки воды. Это нормально.

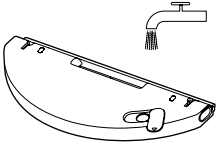

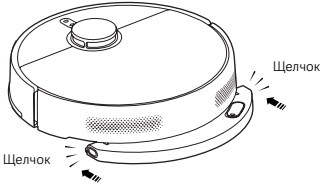

3. Чтобы начать уборку пыли и влажную уборку, нажмите кнопку ⏻ на роботе-пылесосе или 👍 в приложении.
   Внимание: Для проведения влажной уборки установите для мест с ковровым покрытием виртуальные стены или ограниченные зоны в приложении.

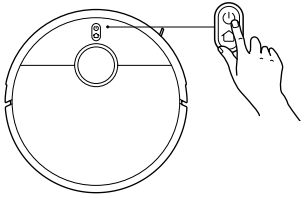

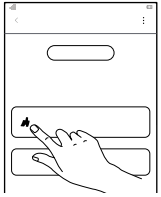

4. После того как робот-пылесос завершит работу и вернется на зарядную док-станцию, нажмите кнопки извлечения резервуара для воды, чтобы снять губку и блок резервуара для воды, а затем очистите губку.

   Примечание. Если робот-пылесос не будет использоваться продолжительное время, извлеките губку и блок резервуара для воды и опустошите его, чтобы не допустить появления неприятного запаха и плесени.

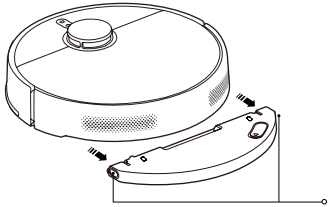

Кнопка извлечения резервуара для воды

Пауза

Когда робот-пылесос работает, нажмите любую кнопку, чтобы приостановить выполнение операций. Чтобы продолжить уборку, нажмите кнопку ⏻.

Примечание. Робот-пылесос войдет в спящий режим, если будет находиться в режиме паузы или ожидания в течение 10 минут. Нажмите любую кнопку, чтобы вывести устройство из спящего режима.

Добавление воды или очистка губки

Когда робот-пылесос работает, вы можете приостановить его, чтобы добавить воды или очистить губку. Затем установите губку и блок резервуара для воды на место и нажмите кнопку ⏻, чтобы продолжить задачу по уборке.

Стыковка

Когда робот-пылесос работает, нажмите кнопку ⌂, чтобы приостановить его работу, а затем нажмите эту кнопку еще раз, чтобы отправить его на док-станцию.
Когда робот-пылесос находится в режиме ожидания и не подключен к зарядной док-станции, нажмите кнопку ⌂, чтобы отправить его на док-станцию.
После завершения задачи или при низком уровне заряда аккумулятора робот-пылесос автоматически вернется на док-станцию для зарядки.

Примечание. Описание других функций приведено в приложении. Работа каждой функции зависит от приложения.

Уход и техническое обслуживание

Компоненты	Частота очистки	Частота замены
Боковая щетка	Каждые 2 недели	3–6 месяцев
Щетка	Еженедельно	6–12 месяцев
Фильтр	Еженедельно	3–6 месяцев
Крышка щетки	/	3–6 месяцев (или при износе)
Губка	После каждого использования	3–6 месяцев (или при износе)

Примечания.
- Информация о частоте замены приводится исключительно в справочных целях. В случае повреждения компонента его необходимо заменить для обеспечения качественной уборки.
- Проводите очистку и техническое обслуживание соответствующих компонентов, только когда робот-пылесос выключен.

Опустошение контейнера для пыли

1. Откройте крышку робота-пылесоса, а затем нажмите кнопку извлечения контейнера для пыли и достаньте его из робота-пылесоса.
2. Откройте крышку контейнера для пыли и высыпьте содержимое.
   Примечание. Регулярно очищайте фильтр, чтобы он не забивался.

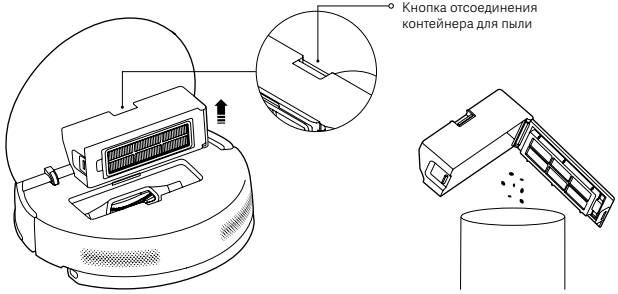

Очистка контейнера для пыли и фильтра

1. Сожмите зажим фильтра, чтобы открыть фильтр и снять его.
2. Промойте фильтр и слегка постучите по его краям, чтобы вытряхнуть пыль.
3. Откройте крышку контейнера для пыли, наполните его чистой водой и очистите контейнер.
4. Дождитесь, когда контейнер для пыли и фильтр полностью высохнут, а затем установите их обратно в робот-пылесос.
   Примечания.
   - Не пытайтесь чистить фильтр твердым предметом, например щеткой или пальцами.
   - Промывайте контейнер для пыли и фильтр только чистой водой. Не используйте чистящее средство.
   - Дождитесь, когда контейнер для пыли и фильтр полностью высохнут, и только потом используйте.

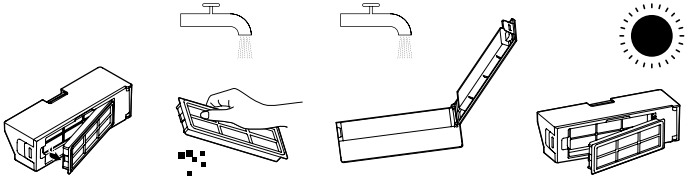

Очистка губки для влажной уборки

Снимите губку, отсоединив застежки-липучки, а затем промойте и высушите ее.

Примечания.
- Перед использованием убедитесь, что губка чистая, поскольку грязная губка может повлиять на качество влажной уборки.
- Для наилучшего качества уборки рекомендуется менять губку каждые 3–6 месяцев.

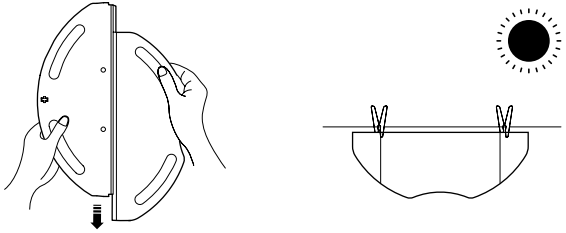

Уход и техническое обслуживание

Очистка боковой щетки и щетки

1. Вытяните боковую щетку вверх.
2. Нажмите на кнопки извлечения крышки щетки, чтобы снять ее, и выньте щетку.
3. Очистите боковую щетку, щетку и зубья гребня в разъеме.
4. После чистки установите щетку, крышку щетки и боковую щетку на место по порядку.

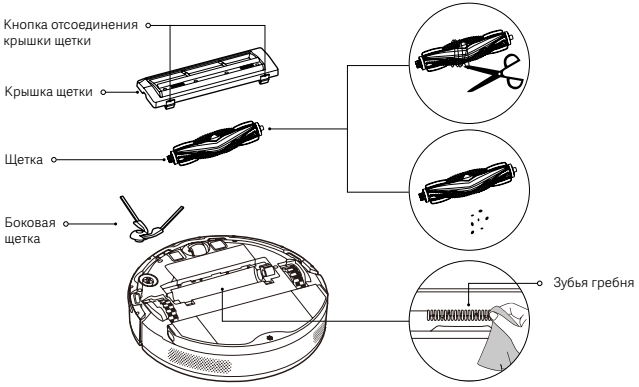

Очистка датчиков и зарядных контактов

Очищайте все датчики и зарядные контакты мягкой тканью каждые 3 месяца.

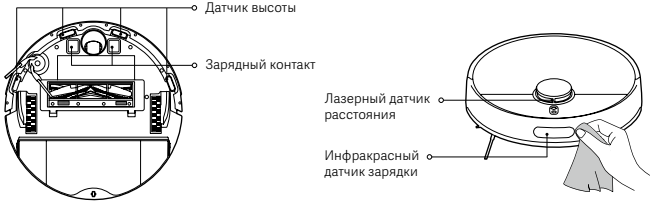

Распространенные проблемы

Проблема	Возможная причина и решение
Робот-пылесос не может подключиться к Wi-Fi.	Убедитесь, что вводите правильный пароль к Wi-Fi.
	Робот-пылесос не поддерживает диапазон частот сети 5 ГГц, подключите его к сети 2,4 ГГц.
	Сигнал Wi-Fi слишком слабый. Убедитесь, что робот-пылесос находится в зоне с достаточно сильным сигналом Wi-Fi.
	Возникла проблема с подключением к сети Wi-Fi. Сбросьте настройки сети Wi-Fi и скачайте последнюю версию приложения Xiaomi Home, а затем повторите попытку подключения.
Робот-пылесос не включается.	Аккумулятор полностью разряжен. Полностью зарядите робот-пылесос перед использованием.
	Слишком высокая или слишком низкая температура окружающей среды. Используйте робот-пылесос при температуре окружающей среды от 0 °C до 40 °C.
Робот-пылесос не начинает уборку.	Низкий уровень заряда аккумулятора. Полностью зарядите робот-пылесос и повторите попытку.
Робот-пылесос не возобновляет уборку.	Роботе-пылесос находится в режиме «Не беспокоить». Убедитесь, что робот-пылесос не находится в режиме «Не беспокоить», в котором функция возобновления уборки отключена.
	Робот-пылесос был возвращен на зарядную док-станцию вручную. Перемещение робота-пылесоса на зарядную док-станцию вручную, нажатие кнопки ⏻ на роботе-пылесосе или кнопки в приложении не приведет к возобновлению уборки.
Робот-пылесос не возвращается на зарядную док-станцию.	Вокруг зарядной док-станции слишком много препятствий. Переместите ее в более открытое место.
	Робот-пылесос находится слишком далеко от зарядной док-станции. Переместите его ближе к зарядной док-станции и повторите попытку.
Робот-пылесос не заряжается.	Убедитесь, что вокруг зарядной док-станции достаточно места, иначе робот-пылесос не сможет подключиться к ней для зарядки.
	Убедитесь, что на поверхности зарядных контактов нет пыли или других посторонних предметов.
Робот-пылесос ведет себя неправильно.	Выключите робот-пылесос и включите его снова.
Робот-пылесос не выполняет уборку по расписанию.	Робот-пылесос не может выполнить запланированную уборку, если он не подключен к сети. Убедитесь, что робот-пылесос подключен к сети.
	Убедитесь, что робот-пылесос не находится в режиме «Не беспокоить». Режим «Не беспокоить» не позволит роботу-пылесосу выполнять уборку по расписанию.
Робот-пылесос постоянно отключается от сети.	Убедитесь, что робот-пылесос подключен к сети и постоянно находится в зоне покрытия Wi-Fi.
Робот-пылесос издает странные звуки во время уборки.	Выключите робот-пылесос и проверьте, не запутались ли в щетке, боковой щетке или приводном колесе посторонние предметы. Если это так, удалите посторонние предметы.
Робот-пылесос убирает неэффективно или оставляет после себя грязь.	Контейнер для пыли заполнен. Очистите его и повторите попытку.
	Фильтр забит пылью. Очистите его и повторите попытку.
	В щетке застрял посторонний предмет. Очистите ее и повторите попытку.

Устранение неполадок

В случае нарушения функционирования робота-пылесоса он может подать голосовое уведомление. Для быстрого решения проблемы изучите информацию ниже.

Голосовая подсказка	Решение
Резервуар для воды не установлен. Установите его и повторите попытку.	Проверьте и установите на место.
Установите контейнер для пыли.	Проверьте и установите на место.
Робот-пылесос наклонен. Переместите его в другое место и запустите.	Переместите робот-пылесос на ровную поверхность и перезапустите.
Переместите робот-пылесос на зарядную док-станцию.	Верните робот-пылесос на зарядную док-станцию.
На маршруте уборки есть преграда. Устраните препятствия.	Уберите все возможные препятствия вокруг робота-пылесоса и перезапустите.
Ошибка лазерного датчика. Проверьте и очистите его.	Удалите все препятствия и посторонние предметы, а затем перезапустите робот-пылесос.
Робот-пылесос находится на весу. Переместите его в другое место и запустите.	Измените положение робота-пылесоса и перезапустите его.
	Протрите датчики высоты.
Ошибка бампера. Проверьте, отскакивает ли бампер надлежащим образом.	Уберите посторонние предметы. Если посторонние предметы не найдены, измените положение робота-пылесоса и перезапустите его.

Технические характеристики

Робот-пылесос Xiaomi Robot Vacuum S40

Название	Робот-пылесос	Модель	OV81
Номинальное напряжение	14,4 В ⎓	Номинальная мощность	70 Вт
Напряжение зарядки	20 В ⎓	Размеры изделия	Ф 340 × 98 мм
Литий-ионный аккумулятор	5200 мАч (номинальная емкость) 4800 мАч (реальная емкость)	Вес нетто	4,12 кг
Рабочий диапазон частот	2400–2483,5 МГц	Максимальная выходная мощность	< 20 дБм
Беспроводное подключение	Wi-Fi IEEE 802.11 b/g/n 2,4 ГГц, Bluetooth 4.2		
Энергопотребление	Режим ожидания в сети: ≤ 2,0 Вт	Время для ввода условия	Режим ожидания в сети: ≤ 20 мин

Зарядная док-станция

Модель	OV81-CDZ	Номинальный вход	20 В ⎓ 1,0 А
Номинальная выходная мощность	20 В ⎓ 1,0 А	Размеры изделия	130 × 121 × 95 мм
Энергопотребление	Режим ожидания: ≤ 0,5 Вт	Время для ввода условия	Режим ожидания: ≤ 20 мин

Адаптер питания

Производитель	Zhongshan Baolijin Electronic Co., Ltd.		
Модель	BLJ24WJ200100P-V	Средний КПД в активном состоянии	≥ 85,47%
Номинальный вход	100–240 В ~ 50/60 Гц 0,8 А	КПД при низкой нагрузке (10%)	79,28%
Номинальная выходная мощность	20 В ⎓ 1,0 А 20,0 Вт	Энергопотребление без нагрузки	≤ 0,10 Вт

Примечание. При обычных условиях использования между антенной этого оборудования и телом пользователя должно сохраняться расстояние не менее 20 см.

Instrukcje dotyczące bezpieczeństwa

Przed rozpoczęciem korzystania z produktu należy dokładnie zapoznać się z niniejszą instrukcją i zachować ją na przyszłość.

Ograniczenia użytkowania

- Ten produkt jest przeznaczony wyłącznie do czyszczenia podłóg w warunkach domowych. Nie należy używać go na zewnątrz, na powierzchniach innych niż podłogi ani w obiektach handlowych lub przemysłowych.
- Ten produkt może być używany przez dzieci w wieku powyżej 8 lat oraz osoby o ograniczonych zdolnościach ruchowych, postrzegania lub umysłowych, a także przez osoby bez doświadczenia ze sprzętem bądź z brakiem wiedzy na jego temat, jeśli odbywa się to pod nadzorem lub zgodnie z instrukcją użytkowania sprzętu w bezpieczny sposób i ze zrozumieniem występujących zagrożeń. Dzieci nie powinny bawić się urządzeniem. Czyszczenie i konserwacja nie mogą być przeprowadzane przez dzieci bez nadzoru.
- Tego urządzenia nie powinny używać osoby (w tym dzieci) o obniżonej sprawności fizycznej, sensorycznej lub umysłowej ani osoby bez odpowiedniej wiedzy i doświadczenia, chyba że nad ich bezpieczeństwem będzie czuwała osoba za nie odpowiedzialna.
- Dzieci powinny pozostawać pod nadzorem, aby uniemożliwić im zabawę urządzeniem.
- Na odkurzaczu automatycznym nie wolno sadzać dzieci, zwierząt domowych ani kłaść żadnych przedmiotów, niezależnie od tego, czy jest on nieruchomy, czy się porusza.
- Aby uniknąć potencjalnego zagrożenia, należy trzymać się, a także zwierzęta domowe i inne osoby, z dala od działającego odkurzacza automatycznego.
- To urządzenie zawiera akumulator, który może być wymieniany jedynie przez wykwalifikowane osoby.
- Urządzenie należy stosować wyłącznie z zasilaczem zawartym w zestawie.
- W przypadku uszkodzenia ładowarki lub akumulatora należy wymienić je na oryginalne części zakupione u producenta lub w serwisie posprzedażowym.
- Jeśli wtyki wtyczki są uszkodzone, zasilanie zostanie przerwane.
- Odkurzacza automatycznego nie można używać w miejscu znajdującym się nad poziomem gruntu, takim jak poddasze, otwarty balkon lub górna powierzchnia mebli, chyba że znajduje się tam zabezpieczenie.
- Nie wolno instalować, ładować ani używać odkurzacza automatycznego na zewnątrz, w łazienkach ani w pobliżu basenu.
- Nie należy używać odkurzacza automatycznego w temperaturze otoczenia powyżej 40°C lub poniżej 0°C.
- Nie należy odwracać odkurzacza automatycznego do góry nogami na dłuższy czas.
- Nie używać pokrywy ochronnej czujnika laserowego, górnej pokrywy lub zderzaka odkurzacza automatycznego jako uchwytu do przenoszenia odkurzacza automatycznego.
- Przed użyciem odkurzacza automatycznego należy podnieść z podłogi wszelkie kable, aby zapobiec ciągnięciu ich podczas czyszczenia.
- Usunąć delikatne lub luźne przedmioty z podłogi, takie jak wazony lub plastikowe torby, aby zapobiec zablokowaniu się odkurzacza automatycznego lub zderzeniu z przeszkodami i uszkodzeniom.
- Nie używać odkurzacza automatycznego do sprzątania płonących substancji.
- Nie używać odkurzacza automatycznego do usuwania twardych lub ostrych przedmiotów.
- Przed przystąpieniem do czyszczenia lub konserwacji należy sprawdzić, czy odkurzacz automatyczny jest wyłączony, a zasilacz odłączony.
- Nie wycierać odkurzacza automatycznego ani stacji ładującej mokrą szmatką ani nie płukać ich żadnymi płynami. Po wyczyszczeniu części, które można myć, należy je dokładnie wysuszyć przed zamontowaniem.
- Podczas transportu odkurzacz powinien być wyłączony i przechowywany w oryginalnym opakowaniu.
- Tego produktu należy używać wyłącznie zgodnie z instrukcją obsługi. Użytkownicy są odpowiedzialni za wszelkie straty lub szkody wynikające z niewłaściwego użytkowania tego produktu.

Akumulator i ładowanie

- **OSTRZEŻENIE:** nie używaj akumulatora ani stacji ładującej innych firm.
- Do stosowania wyłącznie z zasilaczem BLJ24WJ200100P-V .
- Nie podejmować samodzielnych prób rozbierania, naprawy lub modyfikowania akumulatora lub stacji ładującej.
- Nie stawiać stacji ładującej obok źródła ciepła.
- Nie wycierać ani czyścić styków ładowania stacji ładującej mokrą szmatką ani mokrymi rękami.
- Wyjęte akumulatory należy oddać profesjonalnemu zakładowi recyklingu w celu ich prawidłowej utylizacji.
- Jeżeli odkurzacz automatyczny nie będzie używany przez dłuższy czas, należy w pełni naładować akumulator, a następnie wyłączyć odkurzacz i przechowywać go w chłodnym i suchym miejscu. Odkurzacz automatyczny należy ładować przynajmniej co 3 miesiące, aby uniknąć nadmiernego rozładowania akumulatora.
- Nie trzeba niczego robić, aby przełączyć stację ładującą między zasilaniem 50 Hz a 60 Hz. Produkt dostosowuje się zarówno do częstotliwości 50 Hz, jak i 60 Hz.
- Nie ładuj baterii nienadających się do powtórnego ładowania.

Informacje dotyczące bezpieczeństwa lasera

- Czujnik laserowy w tym produkcie spełnia wymogi normy IEC 60825-1:2014 i EN 60825-1:2014/A11:2021 w zakresie produktów laserowych klasy 1. Podczas korzystania z produktu należy unikać bezpośredniego kontaktu produktu z oczami.
- PRODUKT LASEROWY KLASY 1
- KONSUMENCKI PRODUKT LASEROWY
- EN 50689:2021

Wyłącznie do użytku w pomieszczeniach

Przed użyciem należy dokładnie przeczytać instrukcje

Informacja dotycząca ochrony środowiska

Bateria litowo-jonowa zawiera substancje niebezpieczne dla środowiska. Przed utylizacją odkurzacza należy najpierw wyjąć akumulator, a następnie zutylizować go lub poddać recyklingowi zgodnie z lokalnymi normami i przepisami prawa w kraju lub regionie, w którym jest używany.

- Przed zutylizowaniem akumulator należy wyjąć z urządzenia.
- Podczas wyjmowania akumulatora urządzenie musi być odłączone od sieci zasilającej.
- Akumulator należy zutylizować w sposób bezpieczny.

Przestrogi:

- Podczas wyjmowania akumulatora produkt powinien być odłączony od zasilania.
- Wyjmij wszystkie akumulatory na raz.
- Nie dopuść do uszkodzenia obudowy akumulatora, aby zapobiec zwarciom lub wyciekom niebezpiecznych substancji.
- Jeśli akumulatory należy oddać profesjonalnemu zakładowi recyklingu w celu ich prawidłowej utylizacji.
- Nie zostawiaj akumulatora w środowisku o wysokiej temperaturze, gdzie mogłoby dojść do wybuchu.
- W przypadku wycieku z akumulatora należy unikać kontaktu z cieczą. W przypadku kontaktu cieczy z oczami przemyć oczy dużą ilością wody i niezwłocznie zasięgnąć porady lekarza.

Wyjmowanie akumulatora:

Poniższe instrukcje dotyczą wyłącznie utylizacji odkurzacza automatycznego, a nie jego regularnej obsługi:

1. Trzymaj odkurzacz automatyczny z dala od stacji ładującej i korzystaj z niego do momentu rozładowania akumulatora.
2. Wyłącz odkurzacz automatyczny, użyj narzędzia do odkręcenia śrub na pokrywie akumulatora na spodzie, a następnie zdejmij pokrywę.
3. Naciśnij zatrzaski, aby wysunąć złącze akumulatora, a następnie wyjmij akumulator.

Informacje dotyczące zgodności z przepisami

Deklaracja zgodności UE
Niniejszym firma Xiaomi Communications Co., Ltd. oświadcza, że urządzenie radiowe typu OV81 jest zgodne z dyrektywą 2014/53/UE. Pełny tekst deklaracji zgodności UE jest dostępny na następującej stronie internetowej: https://www.mi.com/global/service/support/declaration.html
Szczegółową elektroniczną instrukcję obsługi można znaleźć na stronie www.mi.com/global/support/user-guide

Produkt nie ma trybu gotowości ani innego odpowiednika takiego stanu w kontekście wymogów wydajności energetycznej lub funkcji zarządzania zasilaniem. Pobór energii produktu będzie prawdopodobnie wyższy niż innych produktów spełniających te wymogi funkcjonalne.

Informacje dotyczące utylizacji i recyklingu WEEE
Wszystkie produkty oznaczone tym symbolem uznano za odpady sprzętu elektrycznego i elektronicznego (WEEE zgodnie z dyrektywą 2012/19/UE) i nie można ich wyrzucić po zakończeniu okresu użytkowania wraz z innymi zmieszanymi odpadami z gospodarstw domowych. W celu ochrony zdrowia ludzi oraz środowiska naturalnego należy przekazać zużyty sprzęt do wyznaczonego punktu utylizacji wyznaczonego przez instytucje rządowe lub lokalne. Prawidłowe usunięcie zużytego produktu pomaga w zapobieganiu potencjalnym negatywnym skutkom oddziaływania na środowisko naturalne i zdrowie ludzi. Więcej informacji o warunkach i lokalizacji punktów zbiórki można uzyskać w urzędzie lokalnym lub od instalatora.

Przegląd produktu

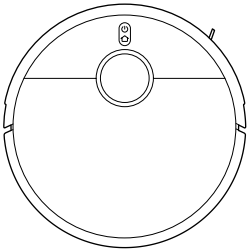

Odkurzacz automatyczny

Akcesoria zainstalowane fabrycznie

Szczotka

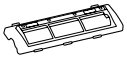

Pokrywa szczotki

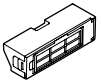

Pojemnik na kurz

Inne akcesoria

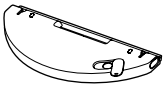

Zespół wkładu myjącego i zbiornika na wodę (z założonym wkładem myjącym)

Szczotka boczna

Zasilacz

Stacja ładująca

Uwaga: ilustracje produktu, akcesoriów i interfejsu użytkownika przedstawione w niniejszej instrukcji obsługi służą jedynie jako odniesienie.
Rzeczywisty produkt i funkcje mogą różnić się od przedstawionych w związku z ulepszeniami produktu.

Odkurzacz automatyczny

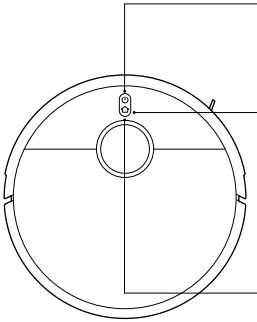

- Naciśnij i przytrzymaj przez 3 sekundy, aby włączyć lub wyłączyć
- Naciśnij przycisk, aby rozpocząć/wstrzymać czyszczenie po włączeniu

- Podczas działania naciśnij, aby wstrzymać
- Naciśnij, aby rozpocząć dokowanie po wstrzymaniu
- Naciśnij, aby zatrzymać dokowanie po powrocie do stacji ładującej
- Naciśnij i przytrzymaj przez 3 sekundy, aby włączyć lub wyłączyć blokadę rodzicielską

Uwaga:
Naciśnij dowolny przycisk na odkurzaczu automatycznym, aby wstrzymać podczas działania lub w celu powrotu do stacji ładującej.

Wskaźnik

- Światło białe: normalne działanie
- Migające wolno światło białe: ładowanie (średni/wysoki poziom naładowania akumulatora)
- Migające światło białe: pozycjonowanie /powrót do stacji ładującej
- Światło żółte: brak połączenia z Wi-Fi
- Migające światło żółte: urządzenie działa (niski poziom naładowania baterii) / oczekiwanie na połączenie / błąd odkurzacza automatycznego
- Migające wolno światło żółte: trwa ładowanie (niski poziom naładowania baterii)
- Migające światło niebieskie: łączenie z Wi-Fi / aktualizacja
- Światło niebieskie: połączono z Wi-Fi
- Nie świeci: urządzenie wyłączone lub w trybie uśpienia

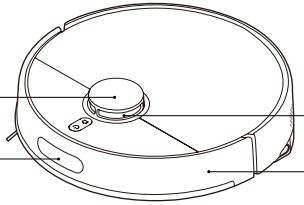

Przegląd produktu

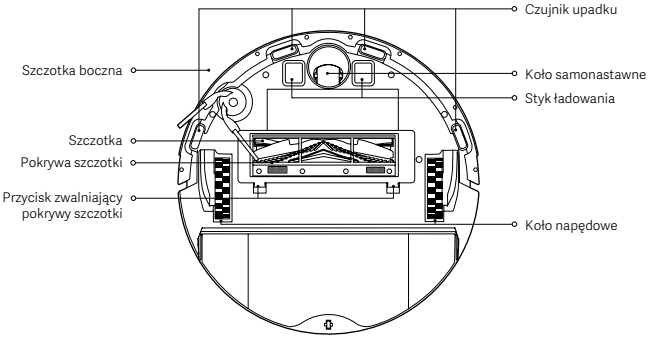

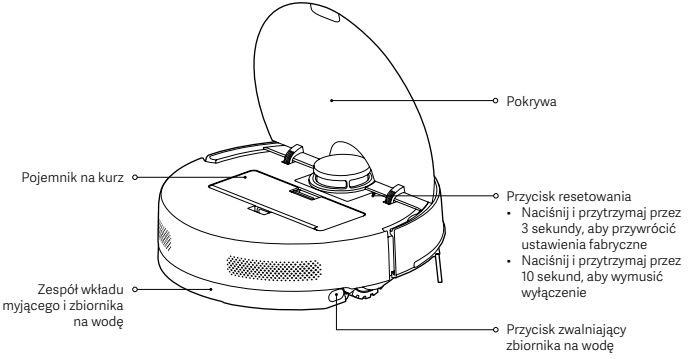

Stacja ładująca

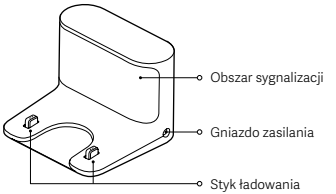

Pojemnik na kurz

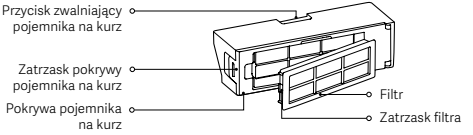

Zespół wkładu myjącego i zbiornika na wodę

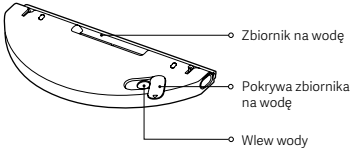

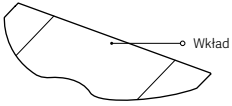

Przed użyciem

Zdejmowanie osłon ochronnych

Przed użyciem zdejmij paski ochronne 1 i 2 oraz folie ochronne 3 i 4.

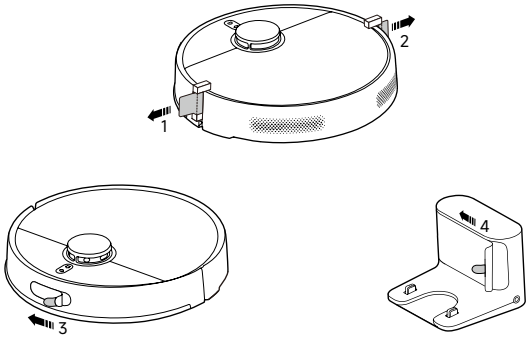

Montaż szczotki bocznej

Załóż szczotkę boczną na zatrzask na spodzie odkurzacza automatycznego.

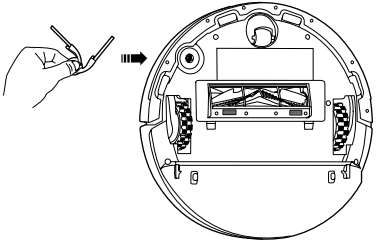

Ładowanie odkurzacza automatycznego

- Umieść stację ładującą w pobliżu gniazdka elektrycznego, w obszarze z dobrym zasięgiem sygnału Wi-Fi. Następnie podłącz stację ładującą do zasilania.
- Umieść odkurzacz automatyczny na stacji ładującej i upewnij się, że styki ładowania są wyrównane względem siebie. Odkurzacz automatyczny włączy się automatycznie i rozpocznie ładowanie. Odkurzacza nie można wyłączać podczas ładowania.

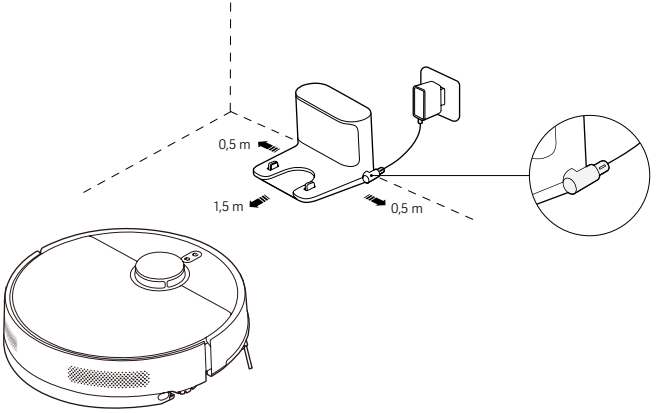

Przestrogi:

- Nie wystawiaj stacji ładującej na bezpośrednie działanie promieni słonecznych.
- Nie umieszczaj żadnych przedmiotów w odległości 0,5 m od obu boków stacji ładującej i 1,5 m z przodu.
- Aby zapewnić optymalną wydajność akumulatora, przed pierwszym użyciem należy go całkowicie naładować.

Jak używać

Łączenie z aplikacją Xiaomi Home

Ten produkt obsługuje aplikację Xiaomi Home. Steruj urządzeniem w aplikacji Xiaomi Home.
Zeskanuj kod QR, aby pobrać i zainstalować aplikację. Jeśli aplikacja jest już zainstalowana, nastąpi przekierowanie do strony konfiguracji połączenia. Aby pobrać i zainstalować aplikację, możesz też wyszukać nazwę „Xiaomi Home" w sklepie z aplikacjami.
Otwórz aplikację Xiaomi Home, naciśnij przycisk „+" w górnym prawym rogu ekranu
i wykonaj polecenia, aby dodać urządzenie.

1CB9CF8B

Uwagi:
- Obsługiwana jest wyłącznie sieć Wi-Fi 2,4 GHz.
- Wersja aplikacji mogła zostać uaktualniona. Wykonuj instrukcje bieżącej wersji aplikacji.
- Łącząc odkurzacz automatyczny z aplikacją Xiaomi Home za pomocą urządzenia z systemem iOS, należy postępować zgodnie z instrukcjami w aplikacji, aby połączyć się z hotspotem urządzenia o nazwie „xiaomi-vacuum-OV81gb_miapXXXX".

Resetowanie połączenia Wi-Fi

Pamiętaj, aby po włączeniu odkurzacza automatycznego nacisnąć jednocześnie przyciski ⌂ i ⏻ i przytrzymać je przez 7 sekund. Usłyszenie komunikatu głosowego oznacza, że odkurzacz automatyczny oczekuje na połączenie z siecią, a sieć Wi-Fi została pomyślnie zresetowana.

Przywracanie ustawień fabrycznych

Naciśnij i przytrzymaj przycisk resetowania przez 3 sekundy. Następnie odkurzacz automatyczny zostanie uruchomiony ponownie, a ustawienia fabryczne zostaną pomyślnie przywrócone.

Szybkie tworzenie mapy

- Gdy odkurzacz automatyczny połączy się z siecią po raz pierwszy, postępuj zgodnie z instrukcjami w aplikacji, aby szybko utworzyć mapę. Odkurzacz automatyczny rozpocznie tworzenie mapy bez czyszczenia.
- Gdy odkurzacz wróci do stacji ładującej, tworzenie mapy zakończy się, a mapa zapisze się automatycznie.

Przygotowanie przed tworzeniem mapy

- Upewnij się, że odkurzacz automatyczny jest w pełni naładowany i wyjeżdża ze stacji ładującej.
- Otwórz drzwi do pomieszczeń, uporządkuj przedmioty rozrzucone na podłodze i usuń wszelkie obiekty, które mogą wpływać na działanie odkurzacza automatycznego, aby umożliwić dokładne utworzenie mapy.
- Zaleca się zablokowanie obszarów nieodpowiednich dla odkurzacza automatycznego, takich jak miejsca, w których może utknąć lub zostać zarysowany.

Ustawienia po utworzeniu mapy

- Zaleca się ustawienie wirtualnych ścian lub obszarów zabronionych w miejscach z dywanami z długim włosiem lub frędzlami lub w innych miejscach, w których odkurzacz automatyczny może utknąć lub zostać zarysowany.
- Przed przystąpieniem do mycia na mokro ustaw wirtualne ściany lub obszary zabronione, aby odgrodzić powierzchnie pokryte dywanami i zapobiec ich zamoczeniu.

Rozpoczęcie odkurzania

Naciśnij przycisk ⏻ na odkurzaczu automatycznym lub dotknij przycisku w aplikacji, aby rozpocząć czyszczenie. Po zakończeniu czyszczenia odkurzacz automatyczny automatycznie powróci do stacji ładującej w celu naładowania.

Metoda 1: naciśnij przycisk ⏻ na odkurzaczu automatycznym.

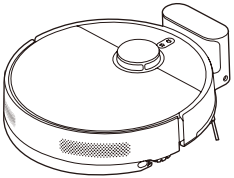

Metoda 2: dotknij przycisku w aplikacji.

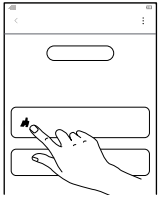

Uwagi:
- Upewnij się, że odkurzacz automatyczny rozpoczyna czyszczenie od stacji ładującej. Nie przenoś stacji ładującej ani odkurzacza automatycznego podczas czyszczenia.
- Podczas pierwszego użycia odkurzacza automatycznego zaleca się obserwowanie urządzenia podczas całego procesu w celu usunięcia przedmiotów, które mogłyby utrudnić jego działanie.
- Jeśli w pewnych miejscach odkurzacz automatyczny mógłby utknąć lub zarysować powierzchnię mebli, w aplikacji można wyznaczyć obszary zabronione, do których odkurzacz automatyczny nie będzie mieć dostępu.

Rozpoczęcie odkurzania i mycia na mokro (Wymagany jest montaż zespołu wkładu myjącego i zbiornika na wodę)

1. Przed myciem podłogi zmocz wkład myjący i zamontuj go prawidłowo za pomocą dołączonych rzepów, jak pokazano na rysunku.

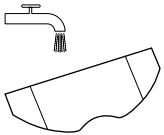

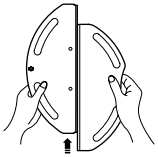

2. Otwórz pokrywkę zbiornika na wodę, wlej wodę z kranu i zamknij pokrywę zbiornika na wodę. Zamontuj wkład myjący i zespół zbiornika na wodę w odkurzaczu automatycznym tak, aby usłyszeć dźwięk „kliknięcia". Upewnij się, że zespół jest prawidłowo zamontowany.

   Przestrogi:

   - Nie dodawaj do zbiornika na wodę cieczy, takich jak gorąca woda, detergenty lub środki dezynfekujące, aby zapobiec uszkodzeniu odkurzacza automatycznego.
   - Funkcje odkurzacza automatycznego są testowane, zanim opuści on fabrykę, dlatego w urządzeniu mogą znajdować się resztki wody. Jest to zjawisko normalne.

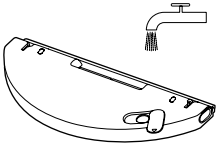

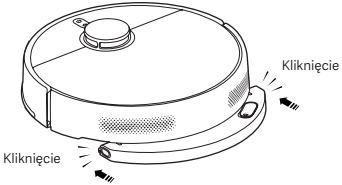

3. Naciśnij przycisk ⏻ na odkurzaczu automatycznym lub dotknij przycisku w aplikacji, aby rozpocząć odkurzanie lub mycie na mokro.

   Przestroga: przed przystąpieniem do mycia na mokro ustaw przy użyciu aplikacji wirtualne ściany lub obszary zabronione dla obszarów z dywanami/wykładzinami.

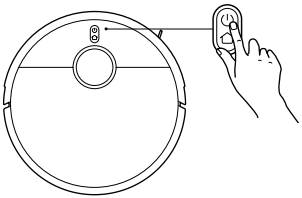

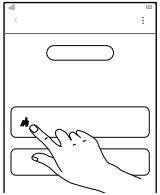

4. Gdy odkurzacz automatyczny zakończy zadanie i powróci do stacji ładującej, należy nacisnąć przyciski zwalniające zbiornika na wodę, aby wyjąć zespół wkładu myjącego i zbiornika na wodę, a następnie szybko wyczyścić wkład myjący.

   Uwaga: jeśli odkurzacz automatyczny nie będzie używany przez dłuższy czas, wyjmij zespół wkładu myjącego i zbiornika na wodę i opróżnij go, aby zapobiec powstawaniu nieprzyjemnych zapachów i pleśni.

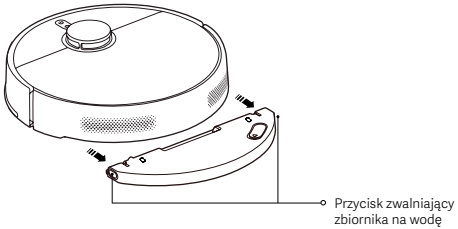

Wstrzymywanie

W trakcie pracy odkurzacza automatycznego można go wstrzymać, naciskając dowolny przycisk. Aby wznowić czyszczenie, naciśnij przycisk ⏻.

Uwaga: po wstrzymaniu lub upływie 10 minut w trybie gotowości odkurzacz automatyczny przejdzie w tryb uśpienia. Aby go wybudzić, należy nacisnąć dowolny przycisk.

Dolewanie wody lub czyszczenie wkładu myjącego

Działający odkurzacz automatyczny można wstrzymać, aby uzupełnić wodę lub wyczyścić wkład myjący, jeśli zajdzie taka potrzeba. Następnie zamontuj ponownie zespół wkładu myjącego i zbiornika na wodę i naciśnij przycisk ⏻, aby wznowić zadanie.

Dokowanie

W trakcie pracy odkurzacza automatycznego można nacisnąć przycisk ⌂, aby wstrzymać jego pracę, a następnie nacisnąć przycisk ponownie, aby rozpocząć dokowanie.
Jeśli odkurzacz automatyczny jest w trybie gotowości i nie został połączony ze stacją ładującą, naciśnij przycisk ⌂, aby rozpocząć dokowanie.
Gdy zadanie zostanie ukończone albo gdy poziom naładowania akumulatora jest niski, odkurzacz automatyczny automatycznie wraca do stacji w celu naładowania.

Uwaga: zapoznaj się z aplikacją, aby poznać inne funkcje. Szczegóły każdej funkcji zależą od aplikacji.

Dbanie o urządzenie i konserwacja

Części	Częstość czyszczenia	Częstotliwość wymiany
Szczotka boczna	Co 2 tygodnie	Co 3–6 miesięcy
Szczotka	Co tydzień	Co 6–12 miesięcy
Filtr	Co tydzień	Co 3–6 miesięcy
Pokrywa szczotki	/	Co 3–6 miesięcy (lub w razie zużycia)
Wkład myjący	Po każdym użyciu	Co 3–6 miesięcy (lub w razie zużycia)

Uwagi:
- Częstotliwość wymiany przedstawiono tylko w celach poglądowych. Jeśli część ulegnie uszkodzeniu, należy ją wymienić natychmiast, aby czyszczenie było efektywne.
- Czyść i konserwuj odpowiednie części tylko wtedy, gdy odkurzacz automatyczny jest wyłączony.

Opróżnianie pojemnika na kurz

1. Otwórz pokrywę odkurzacza automatycznego i naciśnij przycisk zwalniający pojemnika na kurz, aby wyjąć pojemnik na kurz z odkurzacza.
2. Otwórz pokrywę pojemnika na kurz i opróżnij go z zanieczyszczeń.
   Uwaga: należy regularnie czyścić filtr, aby zapobiec jego zatykaniu się.

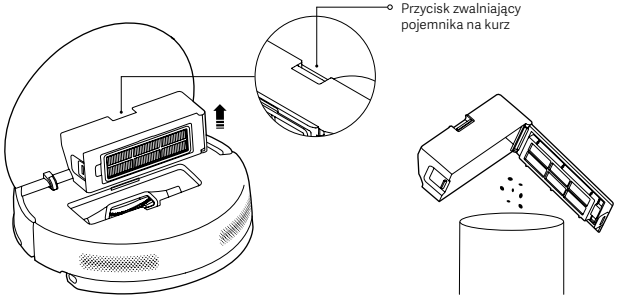

Czyszczenie pojemnika na kurz i filtra

1. Zwolnij zatrzask filtra, aby go otworzyć i wyjąć.
2. Opłucz filtr i delikatnie stukaj w jego krawędź, aby usunąć wszelkie zabrudzenia, aż będzie czysty.
3. Otwórz pokrywę pojemnika na kurz, napełnij go czystą wodą i wyczyść.
4. Przed ponownym zamontowaniem pojemnika na kurz i filtra należy je dokładnie osuszyć.

   Uwagi:
   - Nie próbuj czyścić filtra twardym przedmiotem, takim jak szczotka, ani palcami.
   - Do czyszczenia pojemnika na kurz i filtra należy używać wyłącznie czystej wody. Nie należy stosować detergentów.
   - Przed użyciem pojemnika na kurz i filtra należy je dokładnie osuszyć.

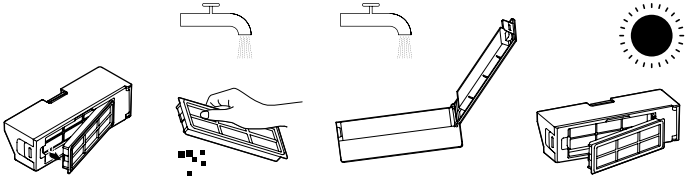

Czyszczenie wkładu myjącego

Zdejmij wkład myjący, odrywając paski na rzepy, a następnie wyczyść go i dokładnie wysusz.

Uwagi:
- Przed użyciem upewnij się, że wkład myjący jest czysty, ponieważ jego nadmierne zabrudzenie może mieć wpływ na wydajność mycia na mokro.
- Aby uzyskać jak najlepsze wyniki czyszczenia, zaleca się wymianę wkładu myjącego co 3 do 6 miesięcy.

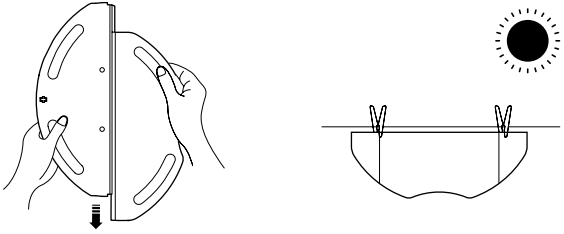

Dbanie o urządzenie i konserwacja

Czyszczenie szczotki bocznej i szczotki

1. Pociągnij szczotkę boczną do góry.
2. Naciśnij przyciski zwalniające pokrywy szczotki, aby ją zdjąć, a następnie wyjmij szczotkę.
3. Wyczyść szczotkę boczną, szczotkę i zęby grzebienia w gnieździe.
4. Po wyczyszczeniu należy ponownie zamontować szczotkę, pokrywę szczotki i szczotkę boczną.

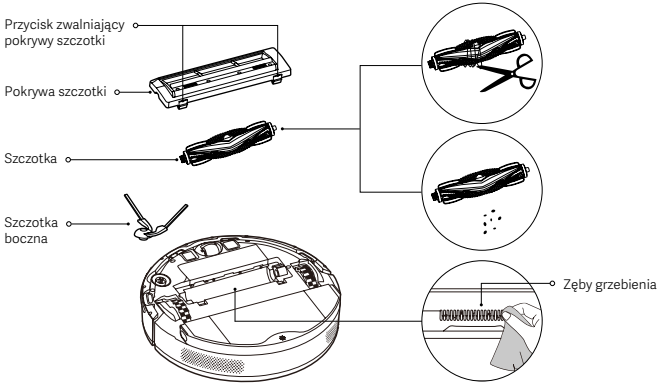

Czyszczenie czujników i styków ładowania

Wszystkie czujniki i styki ładowania należy czyścić miękką szmatką co 3 miesiące.

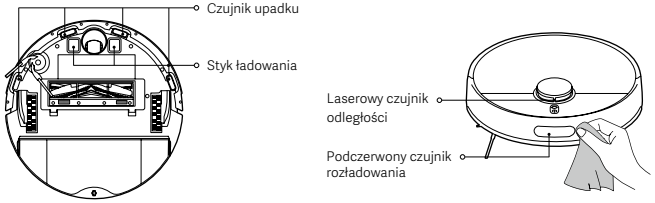

Typowe problemy

Problem	Możliwa przyczyna i rozwiązanie
Odkurzacz automatyczny nie może połączyć się z Wi-Fi.	Sprawdź, czy hasło Wi-Fi jest prawidłowe.
	Odkurzacz automatyczny nie obsługuje pasma częstotliwości sieciowej 5 GHz. Należy połączyć go z siecią 2,4 GHz.
	Sygnał Wi-Fi jest słaby. Upewnij się, że odkurzacz automatyczny znajduje się w obszarze z dobrym zasięgiem Wi-Fi.
	Wystąpił problem z połączeniem Wi-Fi. Zresetuj Wi-Fi i pobierz najnowszą wersję aplikacji Xiaomi Home, a następnie spróbuj ponownie nawiązać połączenie.
Nie można włączyć odkurzacza automatycznego.	Akumulator się rozładował. Całkowicie naładuj odkurzacz automatyczny przed użyciem.
	Temperatura otoczenia jest zbyt niska lub zbyt wysoka. Odkurzacza automatycznego należy używać w temperaturze otoczenia od 0°C do 40°C.
Odkurzacz automatyczny nie przystępuje do czyszczenia.	Poziom naładowania akumulatora jest niski. Całkowicie naładuj odkurzacz automatyczny, a następnie spróbuj ponownie.
Odkurzacz automatyczny nie wznawia czyszczenia.	Odkurzacz automatyczny jest w trybie DND. Sprawdź, czy odkurzacz automatyczny nie jest w trybie DND, ponieważ ten tryb uniemożliwia wznowienie czyszczenia.
	Odkurzacz automatyczny automatycznie wraca do stacji ładującej. Ręczne przeniesienie go do stacji ładującej, naciśnięcie przycisku ⏻ na odkurzaczu automatycznym lub dotknięcie przycisku w aplikacji uniemożliwi odkurzaczowi wznowienie czyszczenia.
Odkurzacz automatyczny nie wraca do stacji ładującej.	W pobliżu stacji ładującej jest zbyt wiele przeszkód. Zadbaj, aby wokół stacji ładującej było więcej wolnego miejsca.
	Odkurzacz automatyczny jest zbyt daleko od stacji ładującej. Przenieś odkurzacz automatyczny bliżej stacji ładującej i spróbuj ponownie.
Odkurzacz automatyczny nie ładuje się.	Upewnij się, że wokół stacji ładującej jest wystarczająco dużo miejsca; w przeciwnym razie odkurzacz automatyczny nie będzie mógł się do niej podłączyć w celu naładowania.
	Upewnij się, że na powierzchni styków ładowania nie ma kurzu ani żadnych innych przeszkód.
Odkurzacz automatyczny działa nietypowo.	Wyłącz odkurzacz automatyczny i włącz go ponownie.
Odkurzacz automatyczny nie wykonuje zaplanowanego czyszczenia.	Odkurzacz automatyczny nie może wykonać zaplanowanego czyszczenia, jeśli nie jest połączony z siecią. Upewnij się, że odkurzacz automatyczny jest podłączony do sieci.
	Upewnij się, że odkurzacz automatyczny nie jest w trybie DND. Tryb DND uniemożliwia wykonanie zaplanowanego czyszczenia przez odkurzacz automatyczny.
Odkurzacz automatyczny nieustannie przechodzi w tryb offline.	Upewnij się, że odkurzacz automatyczny jest połączony z siecią i przez cały czas pozostaje w zasięgu Wi-Fi.
Podczas czyszczenia odkurzacz automatyczny wydaje nietypowe dźwięki.	Wyłącz odkurzacz automatyczny i sprawdź, czy w szczotkę, szczotkę boczną lub koło napędowe nie zaplątały się przedmioty obce. Jeśli tak się stało, usuń przedmioty obce.
Odkurzacz automatyczny nie czyści tak skutecznie, jak wcześniej lub pozostawia za sobą kurz.	Pojemnik na kurz jest pełny. Wyczyść i spróbuj ponownie.
	Filtr jest zablokowany. Wyczyść i spróbuj ponownie.
	W szczotkę mogło zaplątać się ciało obce. Wyczyść i spróbuj ponownie.

Rozwiązywanie problemów

Gdy odkurzacz automatyczny nie działa prawidłowo, może generować komunikaty głosowe. Aby rozwiązać problem na czas, zapoznaj się z poniższymi informacjami.

Komunikat głosowy	Rozwiązanie
Usunięto zbiornik na wodę, włóż go ponownie i spróbuj jeszcze raz.	Sprawdź i zainstaluj na miejscu.
Zamontuj pojemnik na kurz.	Sprawdź i zainstaluj na miejscu.
Odkurzacz jest przechylony, przenieś go w nowe miejsce, aby rozpocząć pracę.	Przenieś odkurzacz automatyczny na poziomą powierzchnię i uruchom go ponownie.
Przenieś odkurzacz automatyczny do stacji ładującej.	Przenieś odkurzacz automatyczny z powrotem do stacji ładującej.
Odkurzacz ma zablokowaną drogę, usuń przeszkody w otoczeniu.	Usuń wszelkie przeszkody wokół odkurzacza automatycznego i uruchom go ponownie.
Błąd czujnika laserowego, sprawdź i wyczyść.	Usuń wszelkie przeszkody lub obce przedmioty i uruchom odkurzacz ponownie.
Odkurzacz jest zawieszony, przenieś go w nowe miejsce, aby rozpocząć pracę.	Zmień położenie odkurzacza automatycznego i uruchom go ponownie.
	Przetrzyj czujniki upadku.
Błąd zderzaka. Sprawdź, czy zderzak może się prawidłowo odbić.	Usuń wszystkie obce przedmioty. Jeśli nie zostaną znalezione żadne obce przedmioty, zmień położenie odkurzacza i uruchom go ponownie.

Dane techniczne

Odkurzacz automatyczny Xiaomi S40

Nazwa	Odkurzacz automatyczny	Model	OV81
Napięcie znamionowe	14,4 V ⎓	Moc znamionowa	70 W
Napięcie ładowania	20 V ⎓	Wymiary produktu	Φ 340 × 98 mm
Akumulator litowo-jonowy	5200 mAh (pojemność nominalna) 4800 mAh (pojemność znamionowa)	Masa netto	4,12 kg
Częstotliwość robocza	2400–2483,5 MHz	Maksymalna moc wyjściowa	< 20 dBm
Łączność bezprzewodowa	Wi-Fi IEEE 802.11 b/g/n 2,4 GHz, Bluetooth 4.2		
Pobór energii	Tryb gotowości sieciowej: ≤ 2,0 W	Czas do przejścia w stan	Tryb gotowości sieciowej: ≤ 20 min

Stacja ładująca

Model	OV81-CDZ	Wejście znamionowe	20 V ⎓ 1,0 A
Wyjście znamionowe	20 V ⎓ 1,0 A	Wymiary produktu	130 × 121 × 95 mm
Pobór energii	Tryb gotowości: ≤ 0,5 W	Czas do przejścia w stan	Tryb gotowości: ≤ 20 min

Zasilacz

Producent	Zhongshan Baolijin Electronic Co., Ltd.		
Model	BLJ24WJ200100P-V	Średnia Sprawność podczas Pracy	≥ 85,47%
Wejście znamionowe	100–240 V ~ 50/60 Hz 0,8 A	Wydajność przy Niskim Obciążeniu (10%)	79,28%
Wyjście znamionowe	20 V ⎓ 1,0 A 20,0 W	Zużycie mocy bez obciążenia	≤ 0,10 W

Uwaga: W normalnych warunkach użytkowania to urządzenie powinno znajdować się w odległości 20 cm od anteny i ciała użytkownika.

Sicherheitshinweise

Lesen Sie diese Bedienungsanleitung vor der Verwendung sorgfältig durch und bewahren Sie sie auf, um zukünftig die Informationen nachlesen zu können.

Nutzungseinschränkungen

- Dieses Produkt ist nur für die Reinigung von Böden im Wohnumfeld vorgesehen. Es darf nicht im Außenbereich, auf anderen Oberflächen als Fußböden oder in gewerblichen oder industriellen Umgebungen eingesetzt werden.
- Dieses Gerät ist für Kinder ab einem Alter von 8 Jahren und Personen geeignet, die körperlich, sensorisch oder geistig behindert sind oder nicht über ausreichend Erfahrung oder Kenntnisse verfügen, wenn sie eine Beaufsichtigung oder Anweisung zur sicheren Nutzung des Geräts erhalten haben und wissen, welche Gefahren auftreten können. Kinder dürfen nicht mit dem Gerät spielen. Kinder dürfen nur unter Aufsicht Wartungs- oder Reinigungsarbeiten an dem Gerät ausführen.
- Dieses Gerät ist nicht für die Nutzung durch Personen (inklusive Kinder) mit eingeschränkten körperlichen, sensorischen oder mentalen Fähigkeiten, oder für Personen mit einem Mangel an Erfahrung und Wissen geeignet, es sei denn, diese werden beaufsichtigt oder erhalten von einer Person, die für die Sicherheit dieser Person(en) verantwortlich ist, eine Anleitung bezüglich der Bedienung des Gerätes.
- Kinder sollten beaufsichtigt werden, um sicherzustellen, dass sie nicht mit dem Gerät spielen.
- Kinder, Haustiere oder Gegenstände dürfen weder auf dem stillstehenden noch dem sich bewegenden Roboterstaubsauger gestellt werden.
- Halten Sie sich, Ihre Haustiere und andere Personen vom Roboterstaubsauger fern, wenn dieser in Betrieb ist, um mögliche Gefahren zu vermeiden.
- Dieses Gerät enthält Batterien, die nur von Fachpersonal ausgewechselt werden dürfen.
- Das Gerät darf nur mit dem mitgelieferten Netzteil verwendet werden.
- Wenn das Ladegerät oder der Akku beschädigt werden, müssen diese durch Original-Ersatzteile ersetzt werden, die vom Hersteller oder der Kundendienstabteilung erworben wurden.
- Wenn die Stifte der Steckerteile beschädigt sind, muss das Steckernetzteil verschrottet werden.
- Benutzen Sie den Roboterstaubsauger nicht in einem Bereich, der sich über dem Boden befindet, wie z. B. ein Dachboden, ein offener Balkon oder auf Möbeln, es sei denn, es ist eine Schutzbarriere vorhanden.
- Installieren, laden oder benutzen Sie den Roboterstaubsauger nicht im Freien, in einem Badezimmer oder in der Nähe eines Schwimmbeckens.
- Benutzen Sie den Roboterstaubsauger nicht bei einer Umgebungstemperatur über 40 °C oder unter 0 °C.
- Stellen Sie den Roboterstaubsauger nicht über einen längeren Zeitraum auf den Kopf.
- Verwenden Sie die Schutzabdeckung des Lasersensors oder die obere Abdeckung oder Stoßfänger des Roboterstaubsaugers nicht als Griff, um den Roboterstaubsauger zu bewegen.
- Heben Sie Kabel vom Fußboden auf, bevor Sie den Roboterstaubsauger benutzen, um zu verhindern, dass diese während der Reinigung mitgezogen werden.
- Heben Sie zerbrechliche oder lose Gegenstände vom Fußboden auf, beispielsweise Vasen oder Plastiktüten, um zu verhindern, dass der Roboterstaubsauger behindert wird oder gegen diese läuft und Schaden verursacht werden.
- Benutzen Sie den Roboterstaubsauger nicht zum Entfernen brennender Substanzen.
- Achten Sie darauf, dass der Roboterstaubsauger keine harten oder spitzen Gegenstände aufsaugen kann.
- Stellen Sie sicher, dass der Roboterstaubsauger ausgeschaltet und das Netzteil vom Stromnetz getrennt ist, bevor Sie Reinigungs- oder Wartungsarbeiten durchführen.
- Wischen Sie den Roboterstaubsauger oder die Ladestation nicht mit einem feuchten Tuch ab und spülen Sie sie nicht mit einer Flüssigkeit ab. Trocknen Sie die abwaschbaren Teile nach der Reinigung gründlich ab, bevor Sie sie zum Gebrauch einsetzen.
- Der Roboterstaubsauger sollte abgeschaltet und während eines Transports in der Originalverpackung aufbewahrt werden.
- Halten Sie sich an die Anweisungen in der Bedienungsanleitung. Für Verluste und Schäden, die durch unsachgemäßen Gebrauch entstehen, wird keine Garantie übernommen.

Akkus und Laden

- WARNUNG: Verwenden Sie keine Akkus oder Ladestationen von Drittanbietern.
- Bitte ausschließlich mit BLJ24WJ200100P-V Netzteil verwenden.
- Versuchen Sie nicht, den Akku oder die Ladestation selbst zu zerlegen, zu reparieren oder zu modifizieren.
- Stellen Sie die Ladestation nicht in der Nähe einer Wärmequelle auf.
- Verwenden Sie kein feuchtes Tuch oder nasse Hände, um die Ladekontakte der Ladestation abzuwischen oder zu reinigen.
- Bringen Sie die entfernten Akkus zur fachgerechten Entsorgung zu einem professionellen Recyclingbetrieb.
- Wenn der Roboterstaubsauger längere Zeit nicht benutzt wird, laden Sie ihn vollständig auf, schalten Sie ihn aus, und lagern Sie ihn an einem kühlen und trockenen Ort. Laden Sie den Roboterstaubsauger mindestens einmal alle 3 Monate auf, um eine Tiefentladung des Akkus zu vermeiden.
- Es sind keine Maßnahmen seitens der Benutzer erforderlich, um die Ladestation zwischen 50 Hz und 60 Hz umzuschalten, und das Produkt kann sich sowohl auf 50 Hz als auch auf 60 Hz einstellen.
- Laden Sie keine nicht wiederaufladbaren Batterien auf.

Lasersicherheitsinformationen

- Der Lasersensor in diesem Produkt entspricht den Normen IEC 60825-1:2014 und EN 60825-1:2014/A11:2021 für Laserprodukte der Klasse 1. Bitte vermeiden Sie bei der Verwendung direkten Kontakt mit den Augen.
- LASERPRODUKT DER KLASSE 1
- VERBRAUCHER-LASERPRODUKT
- EN 50689:2021

Umweltschutzhinweise

Der Lithium-Ionen-Akku enthält umweltgefährdende Stoffe. Bevor Sie den Roboterstaubsauger entsorgen, nehmen Sie bitte zuerst den Akku heraus und entsorgen oder recyceln Sie ihn gemäß den örtlichen Gesetzen und Vorschriften des Landes oder der Region, in der er verwendet wird.

- Der Akku muss aus dem Gerät entfernt werden, bevor es verschrottet wird.
- Das Gerät muss vom Stromnetz getrennt werden, wenn der Akku entfernt wird.
- Der Akku muss sicher entsorgt werden.

Vorsichtsmaßnahmen:

- Bevor Sie Akkus aus dem Produkt entfernen, sollten Sie die Akkus zunächst entleeren und sich vergewissern, dass das Produkt vom Stromnetz getrennt ist.
- Entfernen Sie das gesamte Akkupack auf einmal.
- Beschädigen Sie das Akkugehäuse nicht, um Kurzschlüsse oder den Austritt gefährlicher Stoffe zu vermeiden.
- Bringen Sie die entfernten Akkus zur fachgerechten Entsorgung zu einem professionellen Recyclingbetrieb.
- Lassen Sie die Akkus nicht in einer Umgebung mit hohen Temperaturen liegen, da sie sonst explodieren könnten.
- Beim Austritt eines Akkus ist der Kontakt mit der Flüssigkeit zu vermeiden. Wenn die Flüssigkeit in die Augen gelangt, spülen Sie sie mit reichlich Wasser aus und suchen Sie sofort einen Arzt auf.

So entfernen Sie den Akku:

Die folgenden Anweisungen gelten nur für die Entsorgung des Roboterstaubsaugers und nicht für den regulären Betrieb:

1. Halten Sie den Roboterstaubsauger von der Ladestation fern und lassen Sie ihn laufen, bis der Akku leer ist.
2. Schalten Sie den Roboterstaubsauger aus, entfernen Sie die Schrauben an der unteren Abdeckung des Akkupacks mit einem Werkzeug und nehmen Sie die Abdeckung ab.
3. Drücken Sie die Clips nach unten und ziehen Sie den Stecker des Akkupacks heraus, um das Akkupack herauszunehmen.

Nur für die Verwendung in Innenräumen

Lesen Sie vor der Verwendung die Anweisungen durch

Informationen zur Einhaltung gesetzlicher Vorschriften

EU-Konformitätserklärung
Hiermit bestätigt Xiaomi Communications Co., Ltd., dass das Funkgerät des Typs OV81 mit der Verordnung 2014/53/EU in Einklang steht. Der vollständige Wortlaut der EU-Konformitätserklärung ist unter der folgenden Internetadresse abrufbar: https://www.mi.com/global/service/support/declaration.html
Eine detaillierte elektronische Bedienungsanleitung finden Sie unter www.mi.com/global/support/user-guide

Das Produkt verfügt weder über einen Standby-Modus noch über einen anderen gleichwertigen Zustand in Bezug auf die Energieeffizienzanforderungen oder die Energiesparfunktion. Der Stromverbrauch des Produkts ist wahrscheinlich höher als bei anderen Produkten, die diese funktionalen Anforderungen erfüllen.

Entsorgung von elektrischen und elektronischen Geräten
Das Symbol auf dem Produkt oder der Verpackung bedeutet, dass das Produkt einer getrennten Erfassung für elektrische und elektronische Geräte zugeführt werden muss und nicht über den normalen Haushaltsabfall entsorgt werden darf. Bitte entnehmen Sie Batterien und Lampen, die nicht vom Gerät umschlossen sind, vor der Abgabe aus dem Gerät und entsorgen diese über die offiziellen Sammelstellen für Batterien und Lampen.
Beim Kauf eines neuen Elektrogerätes können Sie beim Vertreiber ein gleichartiges Altgerät unentgeltlich zurückgeben. Elektrogeräte mit einer Kantenlänge von maximal 25 cm können unentgeltlich bei Vertreibern von Elektro- und Elektronikgeräten mit einer Verkaufsfläche von mindestens 400 m^2 sowie in Geschäften des Lebensmittelhandels (z.B. Supermärkten, Lebensmitteldiscountern, Drogerien) mit einer Gesamtverkaufsfläche von mindestens 800 m^2, die mehrmals im Kalenderjahr oder dauerhaft Elektro- und Elektronikgeräte anbieten und auf dem Markt bereitstellen, abgegeben werden, ohne dass ein Neugerät erworben werden muss. Größere Elektrogeräte können kostenlos bei kommunalen Wertstoffhöfen abgegeben werden.
Durch die korrekte Entsorgung tragen Sie dazu bei, negative Auswirkungen auf die Umwelt und die menschliche Gesundheit zu vermeiden, die durch unsachgemäße Erfassung und Behandlung von Elektroaltgeräten entstehen können.
Bitte löschen Sie sämtliche personenbezogenen Daten auf dem Gerät, bevor Sie es entsorgen.
Für weitere Informationen kontaktieren sie bitte Ihre Kommunalverwaltung, Ihren örtlichen Abfallentsorger oder das Geschäft, in dem Sie das Produkt erworben haben.

Produktübersicht

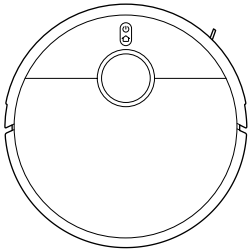

Roboterstaubsauger

Vorinstallierte Zubehörteile

Bürste

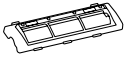

Bürstenabdeckung

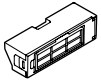

Staubbehälter

Sonstige Zubehörteile

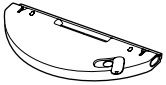

Wischer-Pad und Wasserbehälter-Baugruppe (mit angebrachtem Wischer-Pad)

Seitenbürste

Netzteil

Ladestation

Hinweis: Abbildungen des Produkts, des Zubehörs und der Benutzeroberfläche in der Bedienungsanleitung dienen nur als Referenz.
Die tatsächlichen Produkte und Funktionen können aufgrund von Produktverbesserungen variieren.

Roboterstaubsauger

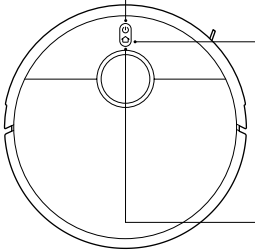

- Zum Ein- oder Ausschalten 3 Sekunden lang gedrückt halten
- Zum Reinigen/Anhalten im eingeschalteten Zustand drücken

- Zum Anhalten während des Betriebs drücken
- Zum Starten des Andockvorgangs drücken, wenn angehalten
- Zum Beenden des Andockvorgangs drücken, wenn der Roboterstaubsauger zur Ladestation zurückkehrt
- 3 Sekunden lang gedrückt halten, um die Kindersicherung zu aktivieren oder zu deaktivieren

Hinweis:
Drücken Sie eine beliebige Taste am Roboterstaubsauger, um ihn während des Betriebs oder bei der Rückkehr in die Ladestation anzuhalten.

Anzeige

- Weiß: funktioniert normal
- Blinkt langsam weiß: wird geladen (mittlerer/hoher Akkustand)
- Blinkt weiß: wird positioniert/kehrt zur Ladestation zurück
- Gelb: WLAN-Verbindung getrennt
- Blinkt gelb: in Betrieb (niedriger Akkuladestand)/ wartet auf Verbindung/Fehler beim Roboterstaubsauger
- Blinkt langsam gelb: wird geladen (niedriger Akkuladestand)
- Blinkt blau: verbindung mit WLAN wird hergestellt/ wird aktualisiert
- Blau: WLAN verbunden
- Aus: ausgeschaltet/im Ruhezustand

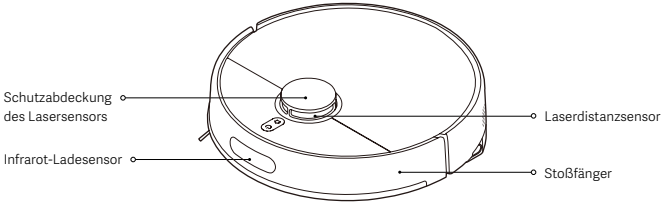

Produktübersicht

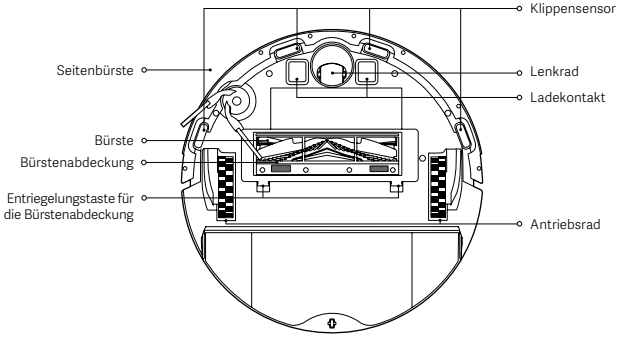

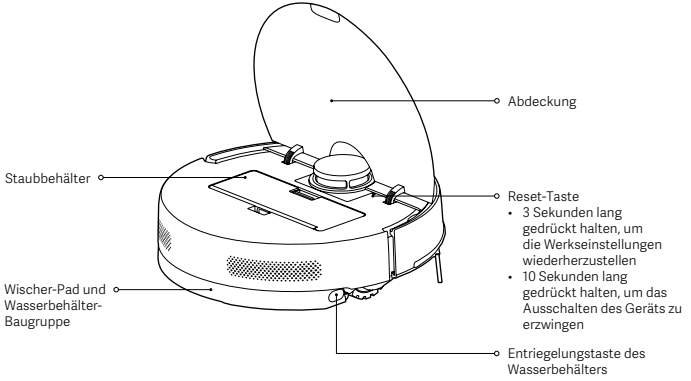

Ladestation

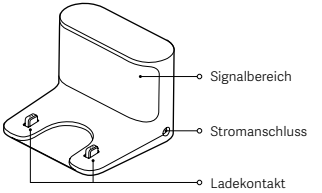

Staubbehälter

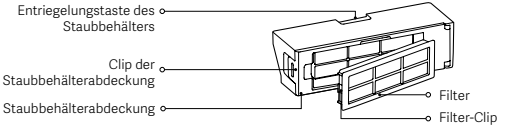

Wischer-Pad und Wasserbehälter-Baugruppe

Vor der Verwendung

Entfernen von Schutzabdeckungen

Entfernen Sie vor der Verwendung die Schutzstreifen 1 und 2 und die Schutzfolien 3 und 4.

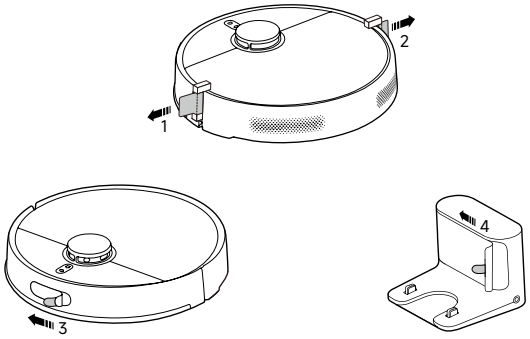

Installation der Seitenbürste

Installieren Sie die Seitenbürste auf den Clip, der sich unten am Roboterstaubsauger befindet.

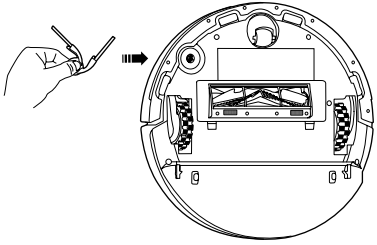

Laden des Roboterstaubsaugers

- Stellen Sie die Ladestation in der Nähe einer Steckdose in einem Bereich mit gutem Signalempfang auf. Schließen Sie dann die Ladestation an eine Steckdose an.
- Stellen Sie den Roboterstaubsauger auf die Ladestation und stellen Sie sicher, dass die Ladekontakte aufeinander ausgerichtet sind. Der Roboterstaubsauger schaltet sich automatisch ein und lädt sich auf. Er kann während des Ladevorgangs nicht ausgeschaltet werden.

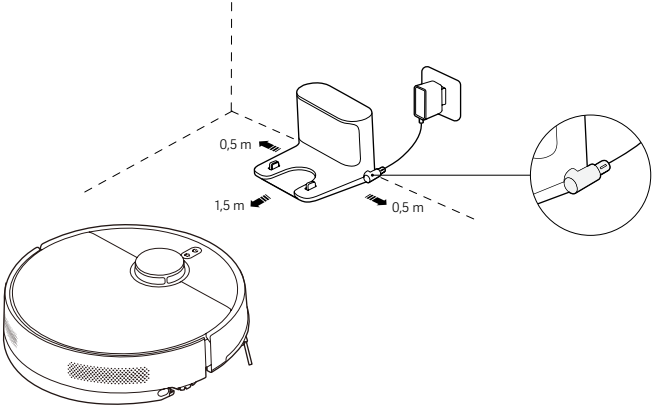

Vorsichtsmaßnahmen:

- Setzen Sie die Ladestation nicht direktem Sonnenlicht aus.
- Stellen Sie keine Gegenstände innerhalb von 0,5 m an den Seiten oder 1,5 m vor der Ladestation ab.
- Um die optimale Leistung des Akkus sicherzustellen, laden Sie den Akku vor der ersten Nutzung vollständig auf.

Verwendung

Verbinden mit der Xiaomi Home-App

Dieses Produkt funktioniert mit der Xiaomi Home-App. Steuern Sie Ihr Gerät mit der Xiaomi Home-App.
Scannen Sie den QR-Code, um die App herunterzuladen und zu installieren. Ist die App bereits installiert, werden Sie zur Verbindungseinrichtungs-Seite weitergeleitet. Sie können aber auch im App Store nach „Xiaomi Home" suchen, um die App herunterzuladen und zu installieren.
Öffnen Sie die Xiaomi Home-App, tippen Sie auf das „+" oben rechts und befolgen Sie die Anweisungen auf dem Bildschirm, um Ihr Gerät hinzuzufügen.

1CB9CF8B

Hinweise:
- Es werden ausschließlich 2,4-GHz-WLAN-Netzwerke unterstützt.
- Die Version der App wurde möglicherweise aktualisiert. Befolgen Sie bitte die Anweisungen zur aktuellen App-Version.
- Wenn sich der Roboterstaubsauger erfolgreich mit der Xiaomi Home-App verbindet, verbindet er sich erfolgreich mit dem Netzwerk. Sie können das WLAN zurücksetzen, um die Verbindung zum Netzwerk zu trennen.

Zurücksetzen von WLAN

Achten Sie darauf, dass der Roboterstaubsauger eingeschaltet ist, und halten Sie gleichzeitig die Tasten ⌂ und ⏻ 7 Sekunden lang gedrückt. Wenn Sie eine Sprachmitteilung hören, wartet der Roboterstaubsauger auf die Netzwerkverbindung und das WLAN wurde erfolgreich zurückgesetzt.

Wiederherstellung der Werkseinstellungen

Halten Sie die Reset-Taste 3 Sekunden lang gedrückt. Dann startet der Roboterstaubsauger neu, und die Werkseinstellungen werden erfolgreich wiederhergestellt.

Schnelle Kartierung

- Nachdem sich der Roboterstaubsauger zum ersten Mal mit dem Netzwerk verbunden hat, folgen Sie den Anweisungen in der App, um schnell eine Karte zu erstellen. Der Roboterstaubsauger startet die Kartierung ohne Reinigung.
- Sobald er in die Ladestation zurückgekehrt ist, ist der Kartierungsvorgang abgeschlossen und die Karte wird automatisch gespeichert.

Vorbereitung vor der Kartierung

- Stellen Sie sicher, dass der Roboterstaubsauger vollständig aufgeladen ist und von der Ladestation aus startet.
- Öffnen Sie die Türen zu Ihren Zimmern, räumen Sie die verstreuten Gegenstände auf dem Fußboden weg und entfernen Sie alle Objekte, die den Betrieb des Roboterstaubsaugers beeinträchtigen könnten, um eine genaue Kartierung zu gewährleisten.
- Es wird empfohlen, Bereiche zu sperren, die für den Roboterstaubsauger ungeeignet sind, z. B. Stellen, an denen er stecken bleiben oder zerkratzt werden kann.

Einstellungen nach der Kartierung

- Es wird empfohlen, virtuelle Wände oder Sperrbereiche an Orten mit Langhaar- oder Fransenteppichen oder anderen Stellen einzurichten, an denen der Roboterstaubsauger stecken bleiben oder zerkratzt werden kann.
- Richten Sie virtuelle Wände oder Sperrbereiche ein, um Bereiche mit Teppichboden vor dem Wischen auszuschließen, damit der Teppich nicht nass wird.

Starten des Saugens

Drücken Sie die Taste ⏻ am Roboterstaubsauger oder tippen Sie auf in der App, um die Reinigung zu starten. Der Roboterstaubsauger kehrt automatisch zum Laden in die Ladestation zurück, sobald die Reinigung abgeschlossen ist.

Methode 1: Drücken Sie die Taste ⏻ am Roboterstaubsauger.

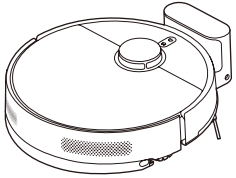

Methode 2: Tippen Sie auf in der App.

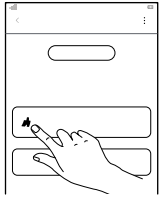

Hinweise:
- Stellen Sie sicher, dass der Roboterstaubsauger die Reinigung von der Ladestation aus startet. Bewegen Sie die Ladestation oder den Roboterstaubsauger während der Reinigung nicht.
- Wenn Sie den Roboterstaubsauger zum ersten Mal benutzen, sollten Sie ihn während des gesamten Prozesses begleiten, um die Gegenstände zu entfernen, die seine Arbeit behindern könnten.
- Wenn der Roboterstaubsauger an einigen Stellen stecken bleibt oder die Oberfläche der Möbel zerkratzt, können Sie in der App Sperrbereiche festlegen, um zu verhindern, dass der Roboterstaubsauger diese Bereiche betritt.

Verwendung

Starten des Saugens und Wischen (Das Einsetzen des Wischer-Pads und der Wasserbehälter-Baugruppe ist erforderlich)

1. Befeuchten Sie vor dem Wischen das Wischer-Pad und bringen Sie es wie abgebildet mit den Klettverschlüssen ordnungsgemäß an.

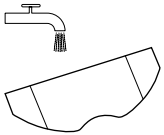

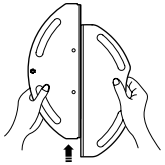

2. Öffnen Sie den Wasserbehälterdeckel, fügen Sie Leitungswasser hinzu, und schließen Sie den Wasserbehälterdeckel. Setzen Sie das Wischer-Pad und die Wasserbehälter-Baugruppe auf den Roboterstaubsauger, bis Sie ein Klicken hören. Vergewissern Sie sich, dass die Baugruppe befestigt ist.

   Vorsichtsmaßnahmen:

   - Geben Sie keine Flüssigkeiten wie heißes Wasser, Reinigungs- oder Desinfektionsmittel in den Wasserbehälter, um eine Beschädigung des Roboterstaubsaugers zu vermeiden.
   - Die Funktionen des Roboterstaubsaugers werden vor dem Verlassen des Werks getestet, daher können sich einige Wasserrückstände in ihm befinden. Das ist normal.

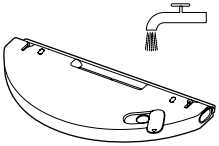

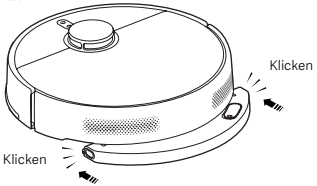

3. Drücken Sie die Taste ⏻ am Roboterstaubsauger oder tippen Sie auf in der App, um das Saugen und Wischen zu starten.
   Vorsicht: Richten Sie vor dem Wischen über die App virtuelle Wände oder Sperrbereiche für die Bereiche mit Teppichboden ein.

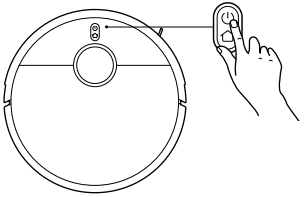

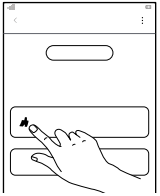

4. Wenn der Roboterstaubsauger eine Aufgabe beendet hat und in die Ladestation zurückkehrt, drücken Sie die Entriegelungstasten des Wasserbehälters, um das Wischer-Pad und die Wasserbehälter-Baugruppe zu entfernen. Reinigen Sie dann das Wischer-Pad umgehend.

   Hinweis: Wenn der Roboterstaubsauger über einen längeren Zeitraum nicht benutzt wird, nehmen Sie das Wischer-Pad und den Wasserbehälter heraus und leeren Sie ihn, um Geruch und Schimmel zu vermeiden.

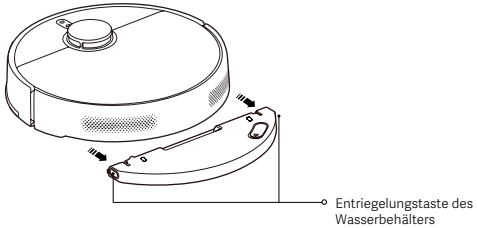

Anhalten

Wenn der Roboterstaubsauger in Betrieb ist, drücken Sie eine beliebige Taste, um ihn anzuhalten. Drücken Sie die Taste ⏻, um mit der Reinigung fortzufahren.

Hinweis: Der Roboterstaubsauger wechselt in den Schlafmodus, nachdem er 10 Minuten lang angehalten oder in Standby war. Drücken Sie eine beliebige Taste, um ihn aufzuwecken.

Hinzufügen von Wasser oder Reinigung des Wischer-Pads

Wenn der Roboterstaubsauger in Betrieb ist, können Sie ihn anhalten, um Wasser nachzufüllen oder gegebenenfalls das Wischer-Pad zu reinigen. Setzen Sie dann das Wischer-Pad und die Wasserbehälter-Baugruppe wieder ein, und drücken Sie die Taste ⏻, um die Aufgabe fortzusetzen.

Andockvorgang

Drücken Sie während des Betriebs die Taste ⌂, um den Roboterstaubsauger anzuhalten. Drücken Sie die Taste erneut, um den Andockvorgang zu starten.
Wenn sich der Roboterstaubsauger im Standby-Modus befindet und nicht an die Ladestation angeschlossen ist, drücken Sie die Taste ⌂, um den Andockvorgang zu starten.
Wenn eine Aufgabe abgeschlossen oder der Akkustand niedrig ist, kehrt der Roboterstaubsauger automatisch zum Laden in die Ladestation zurück.

Hinweis: Weitere Funktionen finden Sie in der App. Einzelheiten zu den einzelnen Funktionen sind abhängig von der App.

Pflege und Wartung

Teile	Reinigungsfrequenz	Austauschhäufigkeit
Seitenbürste	Alle 2 Wochen	3–6 Monate
Bürste	Wöchentlich	6–12 Monate
Filter	Wöchentlich	3–6 Monate
Bürstenabdeckung	/	3–6 Monate (oder bei Verschleiß)
Wischer-Pad	Nach jedem Gebrauch	3–6 Monate (oder bei Verschleiß)

Hinweise:
- Die Austauschhäufigkeit dient nur als Referenz. Wenn ein Teil beschädigt ist, sollte es umgehend ausgetauscht werden, um eine effiziente Reinigung zu gewährleisten.
- Reinigen und warten Sie die betreffenden Teile nur, wenn der Roboterstaubsauger ausgeschaltet ist.

Leerung des Staubbehälters

1. Öffnen Sie die Abdeckung des Roboterstaubsaugers. Drücken Sie auf die Entriegelungstaste des Staubbehälters, um den Staubbehälter nach oben aus dem Roboterstaubsauger herauszunehmen.
2. Öffnen Sie die Staubbehälterabdeckung und leeren Sie den Staub aus.
   Hinweis: Reinigen Sie den Filter regelmäßig, damit er nicht verstopft wird.

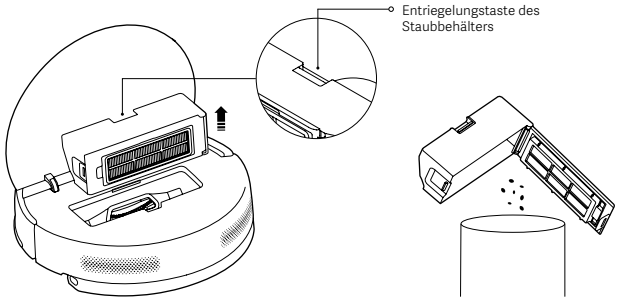

Reinigung des Staubbehälters und des Filters

1. Lösen Sie den Filter-Clip, um den Filter zu öffnen und zu entfernen.
2. Spülen Sie den Filter aus und klopfen Sie mehrmals vorsichtig auf die Kante, um den Schmutz zu entfernen, bis er sauber ist.
3. Öffnen Sie die Staubbehälterabdeckung, füllen Sie sauberes Wasser in den Staubbehälter und reinigen Sie den Staubbehälter.
4. Trocknen Sie den Staubbehälter und den Filter gründlich ab, bevor Sie sie wieder einsetzen.

   Hinweise:
   - Versuchen Sie nicht, den Filter mit einem harten Gegenstand, wie einer Bürste oder Ihren Fingern, zu reinigen.
   - Reinigen Sie den Staubbehälter und den Filter nur mit sauberem Wasser. Verwenden Sie keine Reinigungsmittel.
   - Trocknen Sie den Staubbehälter und den Filter vor dem Gebrauch gründlich ab.

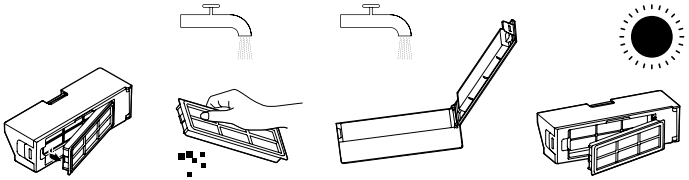

Reinigung des Wischer-Pads

Entfernen Sie das Wischer-Pad, indem Sie die Klettbänder abziehen. Reinigen und trocknen Sie es gründlich.

Hinweise:
- Bitte reinigen Sie das Wischer-Pad vor dem Gebrauch, damit die Wischleistung nicht durch ein verschmutztes Wischer-Pad beeinträchtigt wird.
- Um die besten Reinigungsergebnisse zu erzielen, sollte das Wischer-Pad alle 3–6 Monate ausgewechselt werden.

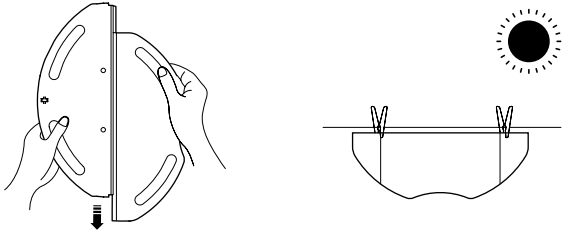

Pflege und Wartung

Reinigung der Seitenbürste und der Bürste

1. Ziehen Sie die Seitenbürste nach oben heraus.
2. Drücken Sie die Entriegelungstasten für die Bürstenabdeckung, um die Bürstenabdeckung zu entfernen und die Bürste herauszunehmen.
3. Reinigen Sie die Seitenbürste, die Bürste und die Bürstenzähne im Schlitz.
4. Setzen Sie nach der Reinigung die Bürste, die Bürstenabdeckung und die Seitenbürste in dieser Reihenfolge wieder ein.

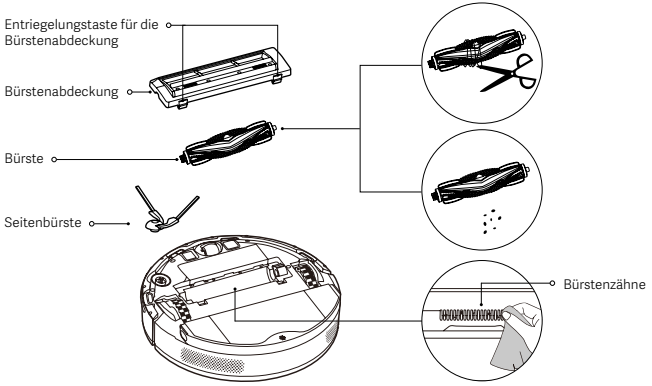

Reinigung der Sensoren und Ladekontakte

Reinigen Sie alle Sensoren und Ladekontakte alle 3 Monate mit einem weichen Tuch.

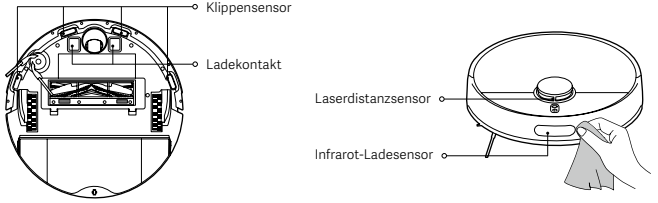

Häufige Probleme

Problem	Mögliche Ursache und Lösung
Der Roboterstaubsauger kann keine Verbindung zum WLAN herstellen.	Prüfen Sie, ob das WLAN-Passwort korrekt ist.
	Der Roboterstaubsauger unterstützt das 5-GHz-Frequenzband nicht, bitte schließen Sie ihn an ein 2,4-GHz-Netzwerk an.
	Das WLAN-Signal ist schwach. Stellen Sie sicher, dass sich der Roboterstaubsauger in einem Bereich mit gutem WLAN-Empfang befindet.
	Es gibt ein Problem mit der WLAN-Verbindung. Setzen Sie das WLAN zurück, laden Sie die neueste Version der Xiaomi Home-App herunter, und versuchen Sie, sich erneut zu verbinden.
Der Roboterstaubsauger kann nicht eingeschaltet werden.	Der Akku ist leer. Bitte laden Sie den Roboterstaubsauger vor dem Gebrauch vollständig auf.
	Die Umgebungstemperatur ist zu niedrig oder zu hoch. Bitte benutzen Sie den Roboterstaubsauger bei einer Umgebungstemperatur zwischen 0 °C und 40 °C.
Der Roboterstaubsauger beginnt nicht mit der Reinigung.	Der Akkustand ist niedrig. Laden Sie den Roboterstaubsauger vollständig auf und versuchen Sie es erneut.
Der Roboterstaubsauger setzt die Reinigung nicht fort.	Der Roboterstaubsauger befindet sich im DND-Modus. Achten Sie darauf, dass er sich nicht im DND-Modus befindet, der den Roboterstaubsauger daran hindert, die Reinigung fortzusetzen.
	Der Roboterstaubsauger wird manuell in die Ladestation zurückgestellt. Wenn Sie ihn manuell in die Ladestation stellen, die Taste ⏻ am Roboterstaubsauger drücken oder in der App auf tippen, kann der Roboterstaubsauger die Reinigung nicht fortsetzen.
Der Roboterstaubsauger kehrt nicht in die Ladestation zurück.	Um die Ladestation herum befinden sich zu viele Hindernisse. Setzen Sie die Ladestation in einen offeneren Bereich.
	Der Roboterstaubsauger ist zu weit von der Ladestation entfernt. Setzen Sie ihn näher an die Ladestation und versuchen Sie es erneut.
Der Roboterstaubsauger lädt nicht.	Achten Sie darauf, dass um die Ladestation herum genügend Platz ist, da der Roboterstaubsauger sonst nicht zum Laden andocken kann.
	Achten Sie darauf, dass die Ladekontakte nicht verschmutzt oder anderweitig bedeckt sind.
Der Roboterstaubsauger verhält sich anormal.	Schalten Sie den Roboterstaubsauger aus und starten Sie ihn anschließend neu.
Der Roboterstaubsauger führt die geplante Reinigungen nicht durch.	Der Roboterstaubsauger kann keine geplante Reinigung durchführen, wenn er nicht mit dem Netzwerk verbunden ist. Vergewissern Sie sich, dass der Roboterstaubsauger mit dem Netzwerk verbunden ist.
	Vergewissern Sie sich, dass der Roboterstaubsauger nicht auf den DND-Modus eingestellt ist. Der DND-Modus verhindert, dass der Roboterstaubsauger geplante Reinigungen durchführt.
Der Roboterstaubsauger geht immer wieder offline.	Stellen Sie sicher, dass der Roboterstaubsauger mit dem Netzwerk verbunden ist und immer innerhalb des WLAN-Empfangsbereichs bleibt.
Der Roboterstaubsauger macht bei der Reinigung seltsame Geräusche.	Schalten Sie den Roboterstaubsauger aus und überprüfen Sie, ob sich die Bürste, die Seitenbürste oder das Antriebsrad mit Fremdkörpern verfangen hat. Wenn ja, entfernen Sie Fremdkörper.
Der Roboterstaubsauger reinigt nicht mehr wirksam oder hinterlässt Staub.	Der Staubbehälter ist voll. Reinigen Sie ihn und versuchen Sie es erneut.
	Der Filter ist verstopft. Reinigen Sie ihn und versuchen Sie es erneut.
	Ein Fremdkörper hat sich in der Bürste verfangen. Reinigen Sie sie und versuchen Sie es erneut.

Fehlerbehebung

Wenn der Roboterstaubsauger eine Fehlfunktion aufweist, gibt er möglicherweise Sprachansagen. Weitere Informationen für die zeitnahe Lösung finden Sie unten.

Sprachansage	Lösung
Wasserbehälter entfernt, bitte setzen Sie den Wasserbehälter wieder ein und versuchen Sie es erneut.	Prüfen Sie und installieren Sie ihn an Ort und Stelle.
Bitte bringen Sie den Staubbehälter an.	Prüfen Sie und installieren Sie ihn an Ort und Stelle.
Der Roboterstaubsauger ist geneigt, bitte bringen Sie ihn zum Starten an einen neuen Aufstellort.	Stellen Sie den Roboterstaubsauger wieder auf eine ebene Fläche und starten Sie ihn neu.
Bitte bringen Sie den Roboterstaubsauger zur Ladestation.	Bitte stellen Sie den Roboterstaubsauger wieder in die Ladestation.
Der Reinigungsweg ist blockiert, bitte entfernen Sie die umliegenden Hindernisse.	Entfernen Sie alle Hindernisse um den Roboterstaubsauger und starten Sie ihn erneut.
Lasersensor-Fehler, bitte prüfen und säubern.	Entfernen Sie alle Hindernisse oder Fremdkörper und starten Sie neu.
Der Roboterstaubsauger ist ausgesetzt, bitte bringen Sie ihn zum Starten an einen neuen Aufstellort.	Positionieren Sie den Roboterstaubsauger neu und starten Sie ihn erneut.
	Wischen Sie die Klippensensoren sauber.
Stoßdämpferfehler. Bitte ordnungsgemäßen Rückprall des Stoßdämpfers prüfen.	Bitte entfernen Sie alle Fremdkörper. Wenn Sie keine Fremdkörper entdeckt haben, positionieren Sie ihn neu und starten Sie erneut.

Spezifikationen

Xiaomi Roboterstaubsauger S40			
Bezeichnung	Roboterstaubsauger	Modell	OV81
Nennspannung	14,4 V ⎓	Nennleistung	70 W
Ladespannung	20 V ⎓	Artikelmaße	Φ 340 × 98 mm
Lithium-Ionen-Akku	5200 mAh (Sollkapazität) 4800 mAh (Nennkapazität)	Nettogewicht	4,12 kg
Betriebsfrequenz	2400–2483,5 MHz	Maximale Ausgangsleistung	< 20 dBm
WLAN-Verbindung	WLAN IEEE 802.11 b/g/n 2,4 GHz, Bluetooth 4.2		
Stromverbrauch	Vernetzter Standby-Modus: ≤ 2,0 W	Zeit bis zum Eintritt in den Zustand	Vernetzter Standby-Modus: ≤ 20 Min
Ladestation			
Modell	OV81-CDZ	Nenneingang	20 V ⎓ 1,0 A
Nennausgang	20 V ⎓ 1,0 A	Artikelmaße	130 × 121 × 95 mm
Stromverbrauch	Standby-Modus: ≤ 0,5 W	Zeit bis zum Eintritt in den Zustand	Standby-Modus: ≤ 20 Min
Netzteil			
Hersteller	Zhongshan Baolijin Electronic Co., Ltd.		
Modell	BLJ24WJ200100P-V	Durchschnittliche Aktive Effizienz	≥ 85,47 %
Nenneingang	100–240 V ~ 50/60 Hz 0,8 A	Effizienz bei Geringer Belastung (10 %)	79,28 %
Nennausgang	20 V ⎓ 1,0 A 20,0 W	Lastloser Stromverbrauch	≤ 0,10 W

Hinweis: Unter normalen Einsatzbedingungen muss dieses Gerät einen Abstand von mindestens 20 cm zwischen der Antenne und dem Körper des Benutzers einhalten.

Veiligheidsinstructies

Lees vóór gebruik deze handleiding zorgvuldig door en bewaar deze om later te kunnen raadplegen.

Gebruiksbeperkingen

- Dit product is uitsluitend bedoeld voor het reinigen van vloeren in thuisomgevingen. Gebruik het niet buitenshuis, op oppervlakken zonder vloer of in een commerciële of industriële omgevingen.
- Dit apparaat kan worden gebruikt door kinderen van 8 jaar en ouder en door personen met een fysieke, zintuiglijke of mentale beperking of gebrek aan ervaring en kennis, mits ze onder toezicht staan of instructies hebben ontvangen met betrekking tot het veilige gebruik van het apparaat en de gevaren hiervan begrijpen. Kinderen mogen niet met het apparaat spelen. Reiniging en onderhoud mogen niet zonder toezicht worden uitgevoerd door kinderen.
- Dit apparaat is niet bedoeld voor gebruik door mensen (waaronder kinderen) met een fysieke, zintuiglijke, of mentale handicap, of gebrek aan ervaring en kennis, tenzij ze onder toezicht staan van of instructies hebben gekregen over het gebruik van het apparaat door een persoon die verantwoordelijk is voor hun veiligheid.
- Kinderen moeten onder toezicht staan om ervoor te zorgen dat ze niet met het apparaat spelen.
- Plaats geen kinderen, huisdieren of willekeurige voorwerpen op de robotstofzuiger terwijl deze stilstaat of beweegt.
- Houd uzelf, uw huisdieren en mensen uit de buurt van de robotstofzuiger wanneer deze in werking is, om mogelijk gevaar te voorkomen.
- Dit apparaat bevat batterijen die alleen door bekwame personen mogen worden vervangen.
- Het apparaat mag alleen worden gebruikt met de bij het apparaat geleverde netvoeding.
- Wanneer de oplader of batterij beschadigd raakt, moet deze worden vervangen door een origineel onderdeel dat is aangeschaft bij de fabrikant of de klantenservice.
- Als de pinnen van de stekkerdelen beschadigd zijn, moet de voedingsadapter worden afgevoerd.
- Gebruik de robotstofzuiger niet in een ruimte die zich boven de begaande grond bevindt, zoals een zolder, een open balkon, of op meubels, tenzij er een beschermende barrière aanwezig is.
- Plaats, laad of gebruik de robotstofzuiger niet buitenshuis, in een badkamer of in de buurt van een zwembad.
- Gebruik de robotstofzuiger niet bij een omgevingstemperatuur boven 40 °C of onder 0 °C.
- Plaats de robotstofzuiger niet ondersteboven gedurende een lange periode.
- Gebruik de beschermkap van de lasersensor of het bovenste deksel of de stootrand van de robotstofzuiger niet als handgreep om de robotstofzuiger te verplaatsen.
- Raap eventuele kabels op van de vloer voordat u de robotstofzuiger gebruikt om te voorkomen dat deze tijdens het schoonmaken worden meegesleept.
- Raap breekbare of losse voorwerpen, zoals vazen of plastic zakken, op van de vloer om te voorkomen dat de robotstofzuiger hierdoor wordt gehinderd of ertegenaan stoot en schade veroorzaakt.
- Gebruik de robotstofzuiger niet om brandende stoffen op te zuigen.
- Zorg ervoor dat de robotstofzuiger geen harde of scherpe voorwerpen kan opzuigen.
- Zorg ervoor dat de robotstofzuiger is uitgeschakeld en de voedingsadapter is losgekoppeld voordat u begint met reinigen of onderhoud.
- Veeg de robotstofzuiger of het oplaadstation niet af met een natte doek en spoel ze niet af met een vloeistof. Na het reinigen van afwasbare onderdelen moet u ze grondig drogen voordat u ze installeert voor gebruik.
- De stofzuiger moet tijdens het transport uitgeschakeld zijn en in de originele verpakking worden bewaard.
- Gebruik dit product uitsluitend zoals aangegeven in de gebruikershandleiding. De gebruiker is zelf verantwoordelijk voor enig verlies of enige schade als gevolg van een oneigenlijk gebruik van dit product.

Batterijen en opladen

- WAARSCHUWING: Gebruik geen batterij of oplaadstation van derden.
- Alleen gebruiken met de BLJ24WJ200100P-V -voedingseenheid.
- Probeer de batterij of het oplaadstation niet zelf te demonteren, te repareren of aan te passen.
- Plaats het oplaadstation niet in de buurt van een warmtebron.
- Gebruik geen natte doek of natte handen om de oplaadcontactpunten van het oplaadstation af te vegen of schoon te maken.
- Breng de verwijderde batterijen naar een professioneel recyclingbedrijf om deze op de juiste wijze af te voeren.
- Wanneer de robotstofzuiger gedurende langere tijd niet wordt gebruikt, moet u deze volledig opladen, vervolgens uitschakelen en op een koele, droge plaats bewaren. Laad de robotstofzuiger minstens eens in de 3 maanden op om overmatige ontlading van de batterij te voorkomen.
- Gebruikers hoeven niets te doen om het oplaadstation te laten schakelen tussen 50 Hz en 60 Hz; het product kan zichzelf aanpassen aan zowel 50 Hz als 60 Hz.
- Laad geen niet-oplaadbare batterijen op.

Veiligheidsinformatie over de laser

- De lasersensor in dit product voldoet aan de norm IEC 60825-1: 2014 en EN 60825-1:2014/A11:2021 voor laserproducten van klasse 1. Vermijd direct oogcontact tijdens het gebruik.
- KLASSE 1-LASERPRODUCT
- LASERPRODUCT VOOR CONSUMENTEN
- EN 50689:2021

Uitsluitend voor gebruik binnenshuis

Lees de instructies vóór gebruik

Milieumelding

Het lithiumionbatterijpakket bevat stoffen die schadelijk zijn voor het milieu. Voordat u de stofzuiger weggooit, dient u eerst het batterijpakket te verwijderen en deze weg te gooien of te recyclen in overeenstemming met de lokale wet- en regelgeving van het land of de regio waarin de stofzuiger wordt gebruikt.

- De batterij moet uit het apparaat worden verwijderd voordat het wordt afgedankt.
- De stekker van het apparaat moet uit het stopcontact worden verwijderd wanneer de batterij wordt verwijderd.
- De batterij moet op een veilige manier worden weggegooid.

Voorzichtig:

- Wanneer u de batterijen uit het product wilt verwijderen, is het raadzaam om de batterijen te gebruiken tot ze volledig zijn ontladen en ervoor te zorgen dat uw product niet op het stroomnet is aangesloten.
- Verwijder het batterijpakket in zijn geheel.
- Beschadig de batterijhouder niet om kortsluiting of lekkage van gevaarlijke stoffen te voorkomen.
- Breng de verwijderde batterijen naar een professioneel recyclingbedrijf om deze op de juiste wijze af te voeren.
- Laat de batterijen niet achter in een omgeving met hoge temperaturen, anders kunnen ze ontploffen.
- Vermijd contact met de vloeistof in het geval van een lekkende batterij. Als de vloeistof in de ogen komt, spoelt u de ogen uit met overvloedig water en schakelt u onmiddellijk medische hulp in.

Stappen voor het verwijderen van de batterij:

De volgende instructies zijn alleen bedoeld voor het weggooien van de robotstofzuiger en niet voor normaal gebruik:

1. Houd de robotstofzuiger uit de buurt van het oplaadstation en laat deze werken tot de batterij leeg is.
2. Schakel de robotstofzuiger uit, gebruik gereedschap om de schroeven op het deksel van het batterijpakket aan de onderkant te verwijderen en verwijder vervolgens het deksel.
3. Druk de clips omlaag en trek de connector van het batterijpakket naar buiten om het batterijpakket te verwijderen.

Informatie naleven van de wet- en regelgeving

EU-conformiteitsverklaring

Hierbij verklaart Xiaomi Communications Co., Ltd. dat de radioapparatuur type OV81 voldoet aan Richtlijn 2014/53/EU. De volledige tekst van de EU-conformiteitsverklaring is beschikbaar op het volgende internetadres: https://www.mi.com/global/service/support/declaration.html
Een uitgebreide elektronische handleiding vindt u op www.mi.com/global/support/user-guide

Het product heeft geen stand-bymodus of soortgelijke status m.b.t. energiezuinigheidseisen of stroombeheerfunctie. Het energieverbruik van het product is waarschijnlijk hoger dan andere producten die aan deze functie-eisen voldoen.

Informatie over recycling en verwijdering van AEEA

Alle producten met dit symbool behoren tot afgedankte elektrische en elektronische apparatuur (AEEA zoals in richtlijn 2012/19/EU) en mogen niet worden vermengd met ongesorteerd huishoudelijk afval. In plaats daarvan moet u de volksgezondheid en het milieu beschermen door uw afgedankte apparatuur in te leveren bij een van de aangewezen inzamelpunten voor de recycling van afgedankte elektrische en elektronische apparatuur, ingericht door de overheid of plaatselijke autoriteiten. Correcte verwijdering en recycling zal mogelijk negatieve gevolgen voor het milieu en de algemene gezondheid helpen voorkomen. Neem contact op met de installateur of uw plaatselijke autoriteiten voor meer informatie over de locaties en de voorwaarden van deze inzamelpunten.

Productoverzicht

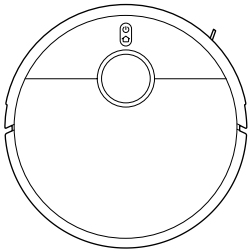

Robotstofzuiger

Vooraf geïnstalleerde accessoires

Borstel

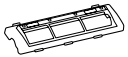

Borstelklep

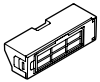

Stofcompartiment

Andere accessoires

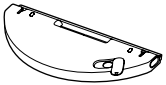

Assemblage van het dweilopzetstuk en waterreservoir (met gemonteerde dweilopzetstuk)

Zijborstel

Voedingsadapter

Oplaadstation

Opmerking: Afbeeldingen van het product, accessoires en UI in de gebruikershandleiding zijn alleen ter referentie. Het daadwerkelijke product en de functionaliteit kunnen variëren door productverbeteringen.

Robotstofzuiger

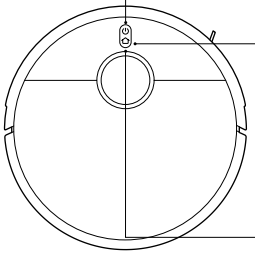

- Houd de knop 3 seconden ingedrukt om in of uit te schakelen
- Druk in om schoon te maken/te pauzeren wanneer het ingeschakeld is

- Druk in om te pauzeren wanneer de stofzuiger actief is
- Druk in om het terugkeren naar het station te starten wanneer gepauzeerd
- Druk in om het terugkeren naar het station te stoppen wanneer de stofzuiger terugkeert om naar het oplaadstation te gaan
- Houd de knop drie seconden ingedrukt om het kinderslot in of uit te schakelen

  Opmerking:
  Druk op een willekeurige knop op de robotstofzuiger om te pauzeren tijdens het gebruik of deze terug te laten keren naar het oplaadstation.

Indicator

- Wit: werkt normaal
- Langzaam knipperend wit: bezig met opladen (gemiddeld/hoog batterijniveau)
- Knipperend wit: positioneren/terugkeren naar het oplaadstation
- Geel: verbinding met wifi verbroken
- Knipperend geel: werkt (batterij bijna leeg)/wacht op verbinding/fout met robotstofzuiger
- Langzaam knipperend geel: bezig met opladen (laag batterijniveau)
- Knipperend blauw: bezig met verbinden met wifi/bijwerken
- Blauw: verbonden met wifi
- Uit: uitgeschakeld/in slaapstand

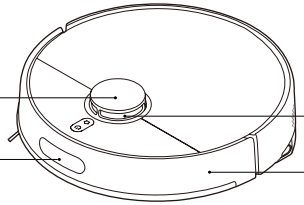

Productoverzicht

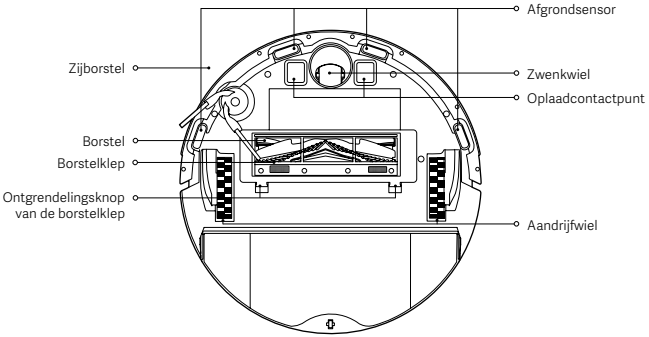

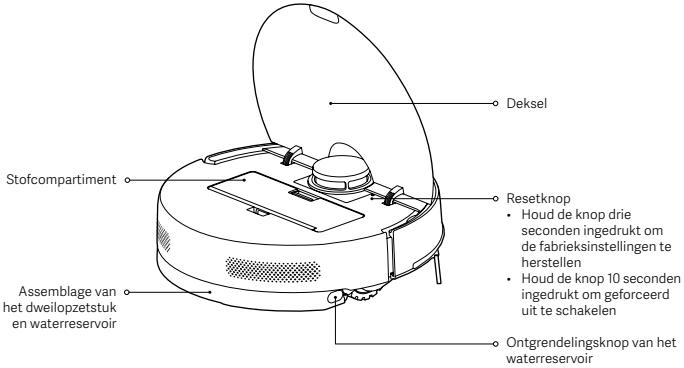

Oplaadstation

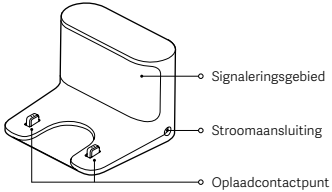

Stofcompartiment

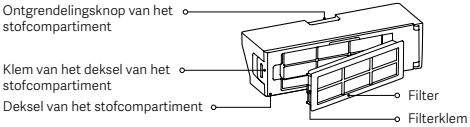

Assemblage van het dweilopzetstuk en waterreservoir

Vóór gebruik

Beschermkappen verwijderen

Verwijder voorafgaand aan gebruik beschermstrips 1 en 2 en beschermfolies 3 en 4.

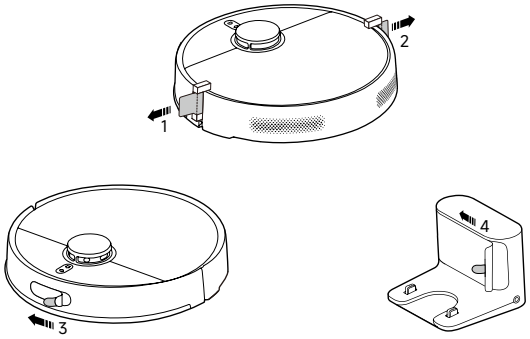

De zijborstel bevestigen

Bevestig de zijborstel op de klem aan de onderkant van de robotstofzuiger.

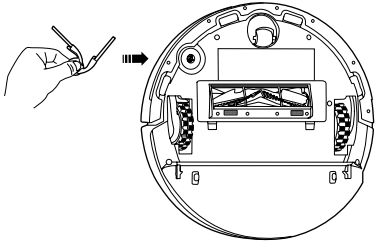

De robotstofzuiger opladen

- Plaats het oplaadstation in de buurt van een stopcontact en op een plek met een goede signaaldekking. Verbind vervolgens het oplaadstation met de netstroom.
- Plaats de robotstofzuiger op het oplaadstation en zorg ervoor dat de oplaadcontactpunten zijn uitgelijnd. De robotstofzuiger schakelt vervolgens automatisch in en laadt op. Deze kan niet worden uitgeschakeld tijdens het opladen.

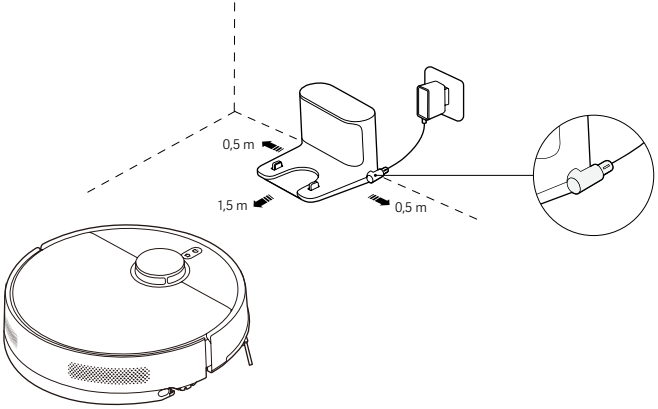

Voorzichtig:
- Stel het oplaadstation niet bloot aan direct zonlicht.
- Plaats geen voorwerpen binnen een afstand van 0,5 m aan weerszijden van of binnen 1,5 m voor het oplaadstation.
- Om optimale prestaties van de batterijen te garanderen, dient u de batterijen volledig op te laden voordat u het product voor de eerste keer gebruikt.

Hoe te gebruiken

Verbinding maken met de Xiaomi Home-app

Dit product kan gebruikt worden met de Xiaomi Home-app. Gebruik de Xiaomi Home-app om uw apparaat te bedienen.
Scan de QR-code om de app te downloaden en installeren. U wordt doorverwezen naar de pagina voor verbindingsinstellingen als de app al is geïnstalleerd. Of zoek "Xiaomi Home" in de app store om deze te downloaden en te installeren.
Open de Xiaomi Home-app, tik rechtsboven op "+" en volg de aanwijzingen om uw apparaat toe te voegen.

1CB9CF8B

Opmerkingen:
- Alleen wifinetwerken met een frequentie van 2,4 GHz worden ondersteund.
- De versie van de app kan zijn geüpdatet, volg de instructies van de huidige app-versie.
- Wanneer de robotstofzuiger succesvol verbinding maakt met de Xiaomi Home-app, maakt hij succesvol verbinding met het netwerk. U kunt de Wi-Fi resetten om het los te koppelen van het netwerk.

De wifi resetten

Zorg ervoor dat de robotstofzuiger ingeschakeld is en houdt vervolgens de knoppen ⌂ en ⏻ tegelijkertijd 7 seconden ingedrukt. Wanneer u een spraakbericht hoort, wacht de robotstofzuiger op de netwerkverbinding en is de wifi succesvol gereset.

Fabrieksinstellingen herstellen

Houd de resetknop 3 seconden ingedrukt. Vervolgens start de robotstofzuiger opnieuw op en worden de fabrieksinstellingen succesvol hersteld.

Snel in kaart brengen

- Nadat de robotstofzuiger voor de eerste keer verbinding heeft gemaakt met het netwerk, volgt u de instructies in de app om snel een plattegrond te maken. De robotstofzuiger begint met het in kaart brengen zonder schoon te maken.
- Zodra deze is teruggekeerd naar het oplaadstation is het in kaart brengen voltooid en wordt de plattegrond automatisch opgeslagen.

Voorbereiding vóór het in kaart brengen

- Zorg ervoor dat de robotstofzuiger volledig is opgeladen en start vanuit het oplaadstation.
- Open de deuren van uw kamers, ruim de items op die verspreid op de vloer liggen en verwijder alle objecten die de werking van de robotstofzuiger kunnen beïnvloeden om er zeker van te zijn dat het in kaart brengen nauwkeurig verloopt.
- Het wordt aanbevolen om zones te blokkeren die niet geschikt zijn voor de robotstofzuiger, zoals zones waar deze vast kan komen te zitten of kan worden geschraapt.

Instellingen na het in kaart brengen

- Het wordt aanbevolen om virtuele muren of afgeschermde zones in te stellen in zones met hoogpolig tapijt of tapijt met franjes, of andere zones waar de robotstofzuiger vast kan komen te zitten of geschraapt kan worden.
- Stel virtuele muren of afgeschermde zones in om zones met vloerbedekking uit te sluiten voordat u gaat dweilen, om te voorkomen dat het tapijt nat wordt.

Beginnen met stofzuigen

Druk op de knop ⏻ op de robotstofzuiger of tik op in de app om te beginnen met schoonmaken. De robotstofzuiger zal automatisch terugkeren naar het oplaadstation om op te laden zodra de het schoonmaken voltooid is.

Methode 1: Druk op de knop ⏻ op de robotstofzuiger.

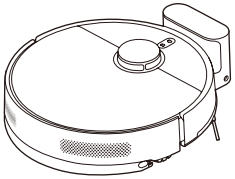

Methode 2: Tik op in de app.

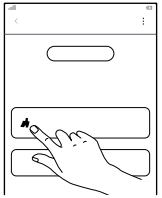

Opmerkingen:
- Zorg ervoor dat de robotstofzuiger begint met schoonmaken vanaf het oplaadstation. Verplaats het oplaadstation of de robotstofzuiger niet tijdens het schoonmaken.
- Wanneer u de robotstofzuiger voor de eerste keer gebruikt, is het raadzaam om de robotstofzuiger gedurende het hele proces te volgen om de items te verwijderen die de werking ervan kunnen beïnvloeden.
- Als de robotstofzuiger in sommige gebieden vast kan komen te zitten of het oppervlak van het meubilair kan bekrassen, kunt u in de app afgeschermde zones instellen om te voorkomen dat de robotstofzuiger naar deze zones gaat.

Hoe te gebruiken

Beginnen met stofzuigen en dweilen
(het installeren van de assemblage van het dweilopzetstuk en waterreservoir is vereist)

1. Voordat u de vloer gaat dweilen, bevochtigt u het dweilopzetstuk en plaatst u deze terug met de klittenband, zoals geïllustreerd.

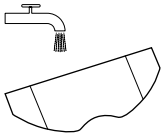

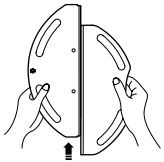

2. Open het deksel van het waterreservoir, vul het met kraanwater en s luit het deksel. Plaats het dweilopzetstuk en de waterreservoirassemblage op de robotstofzuiger tot u een klikgeluid hoort. Zorg ervoor dat de assemblage stevig op zijn plaats is geïnstalleerd.

   Voorzichtig:

   - Voeg geen vloeistoffen zoals heet water, reinigingsmiddel of desinfectiemiddel toe in het waterreservoir om beschadiging van de robotstofzuiger te voorkomen.
   - De functies van de robotstofzuiger worden getest voordat deze de fabriek verlaten. Het is dus mogelijk dat er water is achtergebleven in de robotstofzuiger. Dit is normaal.

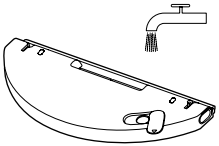

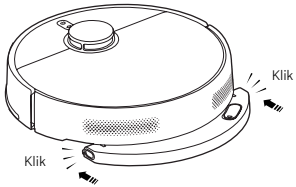

3. Druk op de knop ⏻ op de robotstofzuiger of tik op in de app om te beginnen met stofzuigen en dweilen.

   Voorzichtig: Stel voor het dweilen virtuele muren of afgeschermde zones in via de app voor de oppervlakken met vloerbedekking.

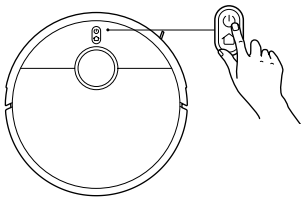

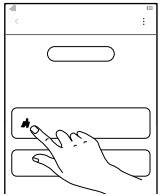

4. Wanneer de robotstofzuiger klaar is met een taak en terugkeert naar het oplaadstation, drukt u op de ontgrendelingsknoppen van het waterreservoir om de assemblage van het dweilopzetstuk en waterreservoir te verwijderen, en reinigt u het dweilopzetstuk onmiddellijk.

   Opmerking: Als de robotstofzuiger gedurende lange tijd niet wordt gebruikt, moet u de assemblage van het dweilopzetstuk en waterreservoir verwijderen en leegmaken om geurtjes en schimmel te voorkomen.

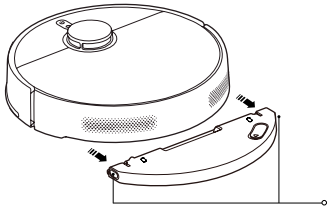

Pauzeren

Wanneer de robotstofzuiger in gebruik is, druk op een willekeurige knop om te pauzeren. Druk op de knop ⏻ om het schoonmaken te hervatten.

Opmerking: De robotstofzuiger gaat na 10 minuten pauze of stand-by in de slaapstand. Druk op een willekeurige knop om de robotstofzuiger uit de slaapstand te halen.

Water toevoegen of het dweilopzetstuk reinigen

Wanneer de robotstofzuiger in gebruik is, kunt u deze pauzeren om water bij te vullen of het dweilopzetstuk te reinigen indien nodig. Plaats vervolgens de assemblage van het dweilopzetstuk en waterreservoir opnieuw, en druk op de knop ⏻ om de taak te hervatten.

Terugkeren naar het oplaadstation

Druk tijdens het gebruik op de knop ⌂ om de robotstofzuiger te pauzeren en druk nogmaals op de knop om deze terug te laten keren naar het oplaadstation.
Wanneer de robotstofzuiger in de stand-bymodus staat en niet is aangesloten op het oplaadstation, drukt u op de knop ⌂ om het terug te laten keren naar het oplaadstation.
Als een taak voltooid is of als de batterij bijna leeg is, gaat de robotstofzuiger automatisch terug naar het oplaadstation om op te laden.

Opmerking: Raadpleeg de app voor meer functies. De details van elke functie zijn afhankelijk van de app.

Verzorging en onderhoud

Onderdelen	Reinigingsfrequentie	Vervangingsfrequentie
Zijborstel	Om de 2 weken	3-6 maanden
Borstel	Wekelijks	6-12 maanden
Filter	Wekelijks	3-6 maanden
Borstelklep	/	3-6 maanden (of bij slijtage)
Dweilopzetstuk	Na elk gebruik	3-6 maanden (of bij slijtage)

Opmerkingen:
- De vervangingsfrequentie dient alleen ter referentie. Als een onderdeel is beschadigd, moet het onmiddellijk worden vervangen om efficiënt schoonmaken te garanderen.
- Reinig en onderhoud de relevante onderdelen alleen als de robotstofzuiger is uitgeschakeld.

Het stofcompartiment leegmaken

1. Open het deksel van de robotstofzuiger en druk op de ontgrendelingsknop van het stofcompartiment om het stofcompartiment in opwaartse richting te verwijderen van de robotstofzuiger.
2. Open het deksel van het stofcompartiment en verwijder het afval.
   Opmerking: Reinig het filter regelmatig om te voorkomen dat het verstopt raakt.

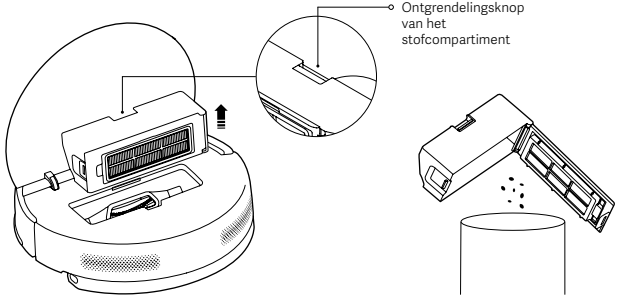

Het stofcompartiment en filter reinigen

1. Maak de filterklem los om het filter te openen en te verwijderen.
2. Spoel het filter af en tik herhaaldelijk zachtjes op de rand om vuil te verwijderen totdat het filter schoon is.
3. Open het deksel van het stofcompartiment, vul het stofcompartiment met schoon water en reinig het stofcompartiment.
4. Droog het stofcompartiment en het filter grondig af voordat u ze terugplaatst voor gebruik.

Opmerkingen:
- Probeer het filter niet te reinigen met een hard voorwerp, zoals een borstel of uw vingers.
- Gebruik alleen schoon water om het stofcompartiment en het filter te reinigen. Gebruik geen reinigingsmiddel.
- Droog het stofcompartiment en het filter grondig af voor gebruik.

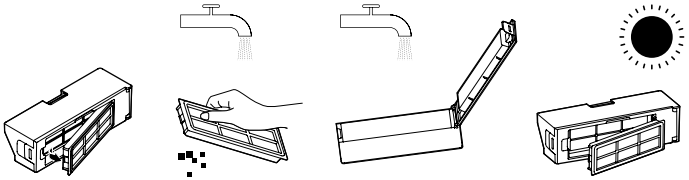

Het dweilopzetstuk reinigen

Verwijder het dweilopzetstuk door het klittenband los te trekken, maak het dan schoon en droog het grondig.

Opmerkingen:
- Zorg dat het dweilopzetstuk schoon is vóór gebruik, omdat de dweilprestaties minder worden als het dweilopzetstuk te vies wordt.
- Voor de beste schoonmaakresultaten wordt aanbevolen om het dweilopzetstuk elke 3-6 maanden te vervangen.

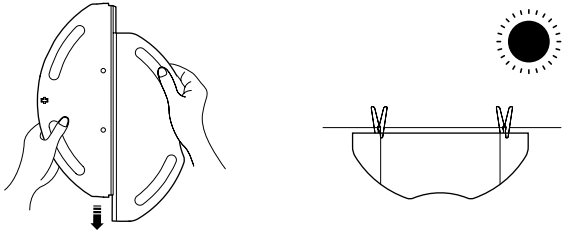

Verzorging en onderhoud

De zijborstel en borstel reinigen

1. Trek de zijborstel er in opwaartse richting uit.
2. Druk op de ontgrendelingsknoppen van de borstelklep om het borstelklep te verwijderen en neem de borstel eruit.
3. Reinig de zijborstel, borstel en kamtanden in de sleuf.
4. Plaats na het reinigen de borstel, borstelklep en zijborstel in de juiste volgorde terug.

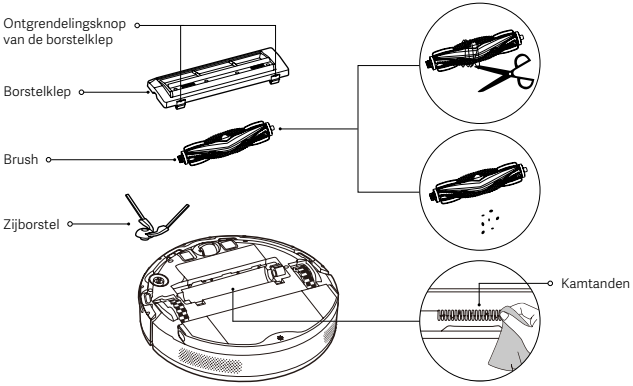

Sensoren en oplaadcontactpunten reinigen

Reinig om de 3 maanden alle sensoren en oplaadcontactpunten met een zachte doek.

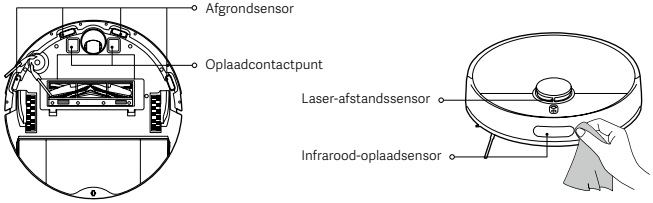

Veelvoorkomende problemen

Probleem	Mogelijke oorzaken en oplossingen
De robotstofzuiger kan geen verbinding maken met wifi.	Controleer of het wachtwoord van de wifi correct is.
	De robotstofzuiger ondersteunt de 5GHz-netwerkfrequentieband niet. Sluit deze aan op een 2,4 GHz-netwerk.
	Het wifisignaal is zwak. Zorg ervoor dat de robotstofzuiger zich in een ruimte met een sterk wifisignaal bevindt.
	Er is iets mis met de wifiverbinding. Reset de wifi en download de laatste versie van de Xiaomi Home-app. Probeer vervolgens opnieuw verbinding te maken.
De robotstofzuiger kan niet worden ingeschakeld.	Het batterij is leeg. Laad de robotstofzuiger vóór gebruik volledig op.
	De omgevingstemperatuur is te hoog of te laag. Gebruik de robotstofzuiger bij een omgevingstemperatuur tussen 0 °C en 40 °C.
De robotstofzuiger begint niet met schoonmaken.	De batterij is bijna leeg. Laad de robotstofzuiger volledig op en probeer opnieuw.
De robotstofzuiger gaat niet verder met de schoonmaaktaak.	De robotstofzuiger staat in de Niet storen-modus. Zorg dat de robotstofzuiger niet in Niet storen-modus staat, waardoor deze de schoonmaaktaak niet hervat.
	De robotstofzuiger is handmatig teruggekeerd naar het oplaadstation. Door de robotstofzuiger handmatig naar het oplaadstation te verplaatsen, op de knop ⏻ op de robotstofzuiger te drukken of in de app te tikken op , kan deze niet verder gaan met de schoonmaaktaak.
De robotstofzuiger keert niet terug naar het oplaadstation.	Er bevinden zich te veel obstakels rondom het oplaadstation. Plaats het oplaadstation op een meer open plek.
	De robotstofzuiger is te ver weg van het oplaadstation. Plaats deze dichter bij het oplaadstation en probeer het opnieuw.
De robotstofzuiger laadt niet op.	Zorg ervoor dat er voldoende ruimte is rond het oplaadstation, anders kan de robotstofzuiger niet terugkeren om op te laden.
	Zorg dat er geen stof of andere obstructies op het oppervlak van de oplaadcontactpunten ligt.
De robotstofzuiger werkt niet normaal.	Schakel de robotstofzuiger uit en start deze opnieuw op.
De robotstofzuiger voert de geplande schoonmaaktaken niet uit.	De robotstofzuiger kan geen geplande schoonmaaktaken uitvoeren als de verbinding met het netwerk is verbroken. Zorg ervoor dat de robotstofzuiger is verbonden met het netwerk.
	Zorg ervoor dat de robotstofzuiger niet in de Niet storen-modus staat. De Niet storen-modus voorkomt dat de robotstofzuiger geplande schoonmaaktaken uitvoert.
De robotstofzuiger gaat steeds offline.	Zorg ervoor dat de robotstofzuiger te allen tijde met het netwerk is verbonden en altijd binnen het bereik van de wifi blijft.
De robotstofzuiger maakt vreemde geluiden tijdens het schoonmaken.	Schakel de robotstofzuiger uit en controleer of er vreemde voorwerpen verstrikt zijn geraakt in de borstel, zijborstel of het aandrijfwiel. Indien dat het geval is, verwijder de vreemde voorwerpen.
De robotstofzuiger maakt niet meer efficiënt schoon of laat stof achter.	Het stofcompartiment is vol. Reinig het en probeer het opnieuw.
	Het filter is verstopt. Reinig het en probeer het opnieuw.
	Mogelijk zit er een vreemd voorwerp in de borstel vast. Reinig deze en probeer het opnieuw.

Problemen oplossen

Wanneer de robotstofzuiger niet goed functioneert, kan deze gesproken meldingen geven. Raadpleeg de onderstaande informatie voor een tijdige oplossing.

Gesproken melding	Oplossing
Waterreservoir verwijderd. Installeer het opnieuw en probeer het opnieuw.	Controleer het en plaats het op zijn plek.
Installeer het stofcompartiment.	Controleer het en plaats het op zijn plek.
De robotstofzuiger is gekanteld, verplaats deze naar een nieuwe locatie om te starten.	Herpositioneer de robotstofzuiger op een vlakke ondergrond en start deze opnieuw op.
Breng de robotstofzuiger terug naar het oplaadstation.	Laat de robotstofzuiger terugkeren naar het oplaadstation.
Het reinigingspad is geblokkeerd, verwijder de omringende obstakels.	Verwijder alle obstakels rondom de robotstofzuiger en start deze opnieuw.
Fout met lasersensor, controleer en maak deze schoon.	Verwijder alle obstakels of vreemde voorwerpen en start opnieuw.
De robotstofzuiger hangt, verplaats deze naar een nieuwe locatie om te starten.	Herpositioneer de robotstofzuiger en start deze opnieuw.
	Veeg de afgrondsensoren schoon.
Stootrandfout, controleer of de stootrand correct terugveert.	Verwijder alle vreemde voorwerpen. Als er geen vreemde voorwerpen worden gevonden, herpositioneer deze en start opnieuw.

Specificaties

Xiaomi Robotstofzuiger S40

Naam	Robotstofzuiger	Model	OV81
Nominale spanning	14,4 V ⎓	Nominaal vermogen	70 W
Oplaadspanning	20 V ⎓	Itemafmetingen	Φ 340 × 98 mm
Li-ionbatterij	5200 mAh (nominale capaciteit) 4800 mAh (nominale capaciteit)	Nettogewicht	4,12 kg
Bedrijfsfrequentie	2400–2483,5 MHz	Maximaal uitgangsvermogen	< 20 dBm
Draadloze connectiviteit	Wifi IEEE 802.11 b/g/n 2,4 GHz, Bluetooth 4.2		
Energieverbruik	Stand-bymodus op netwerk: ≤ 2,0 W	Tijd om de voorwaarde in te voeren	Stand-bymodus op netwerk: ≤ 20 min

Oplaadstation

Model	OV81-CDZ	Nominaal ingangsvermogen	20 V ⎓ 1,0 A
Nominaal uitgangsvermogen	20 V ⎓ 1,0 A	Itemafmetingen	130 × 121 × 95 mm
Energieverbruik	Stand-bymodus: ≤ 0,5 W	Tijd om de voorwaarde in te voeren	Stand-bymodus: ≤ 20 min

Voedingsadapter

Fabrikant	Zhongshan Baolijin Electronic Co., Ltd.		
Model	BLJ24WJ200100P-V	Gemiddelde actieve efficiëntie	≥ 85,47%
Nominaal ingangsvermogen	100–240 V ~ 50/60 Hz 0,8 A	Efficiëntie bij lage lading (10%)	79,28%
Nominaal uitgangsvermogen	20 V ⎓ 1,0 A 20,0 W	Energieverbruik zonder lading	≤ 0,10 W

Opmerking: Onder normale omstandigheden moet er een minimumafstand van 20 cm tussen de antenne en het lichaam van de gebruiker aangehouden worden.

Güvenlik Talimatları

Ürünü kullanmadan önce bu kılavuzu dikkatlice okuyun ve ileride başvurmak üzere saklayın.

Kullanım Kısıtlamaları

- Bu ürün yalnızca ev ortamında zemin temizliği için kullanılır. Ürünü dış mekanlarda, zemin olmayan yüzeylerde veya ticari ya da endüstriyel ortamlarda kullanmayın.
- Bu cihaz, gözetim altında olmaları veya kendilerine cihazın güvenli bir şekilde kullanılmasına ve ilgili tehlikelerin anlaşılmasına yönelik talimatlar verilmiş olması durumunda 8 yaş ve üzeri çocuklar ve fiziksel, duyusal veya zihinsel yetileri azalmış ya da deneyim ve bilgi eksikliği olan kişiler tarafından kullanılabilir. Çocuklar cihaz ile oynamamalıdır. Temizlik ve kullanıcı bakımı, gözetimsiz çocuklar tarafından yapılmamalıdır.
- Bu cihazın, gözetim altında olmamaları veya kendilerine cihazın güvenli bir şekilde kullanılmasına ve ilgili tehlikelerin anlaşılmasına yönelik talimatlar verilmemiş olması durumunda fiziksel, duyusal veya zihinsel yetileri azalmış ya da deneyim ve bilgi eksikliği olan kişiler (çocuklar dahil) tarafından kullanılmaması gerekir.
- Cihazla oynamamaların sağlamak için çocukların gözetim altında tutulması gerekir.
- Sabit durumdayken veya hareket ederken temizlik robotunun üzerine çocuk veya evcil hayvan oturtmayın ya da eşya yerleştirmeyin.
- Potansiyel bir tehlikeden kaçınmak için kendinizi, evcil hayvanlarınızı ve diğerlerini çalışır durumdaki temizlik robotunun uzağında tutun.
- Bu cihaz yalnızca yetkin kişiler tarafından değiştirilmesi gereken piller içerir.
- Cihaz, yalnızca cihazla birlikte verilen güç kaynağı ünitesi ile birlikte kullanılmalıdır.
- Şarj cihazı veya pil hasar görürse, üreticiden veya satış sonrası hizmet departmanından satın alınmış bir orijinal bileşenle değiştirilmelidir.
- Fiş parçalarının pimleri hasar görmüşse, fişli güç adaptörü hurdaya çıkarılmalıdır.
- Koruyucu bir bariyer olmadığı sürece temizlik robotunu ara kat gibi zeminden yüksek yüzeylerde, açık balkonlarda veya mobilyaların üzerinde kullanmayın.
- Temizlik robotunu dış mekanlarda, banyoda veya havuz kenarında kurmayın, şarj etmeyin veya kullanmayın.
- Temizlik robotunu, sıcaklığın 40°C'den yüksek veya 0°C'den düşük olduğu ortamlarda kullanmayın.
- Temizlik robotunu uzun süre ters çevirerek yere koymayın.
- Temizlik robotunu lazer sensör kapağından veya üst kapağından veya tampon kısmından tutarak hareket ettirmeyin.
- Temizlik sırasında altına alıp sürüklememesi için yerde bulunan tüm kabloları temizlik robotunu kullanmadan önce kaldırın.
- Temizlik robotunun engelle karşılaşmasını veya engellere çarparak zarar görmesini önlemek için vazo veya plastik torba gibi kırılabilir veya gevşek nesneleri zeminden kaldırın.
- Temizlik robotunu yanan maddeleri temizlemek için kullanmayın.
- Temizlik robotunun sert ya da keskin cisimleri çekmesine izin vermeyin.
- Temizlik ve bakım gerçekleştirmeden önce temizlik robotunun kapalı olduğundan ve güç adaptörünün çıkarılmış olduğundan emin olun.
- Temizlik robotunu veya şarj standını ıslak bezle silmeyin veya herhangi bir sıvıyla durulamayın. Yıkanabilir parçaları temizledikten sonra, kullanım için kurmadan önce tamamen kurulayın.
- Elektrikli süpürge taşınırken kapatılmalı ve orijinal ambalajında tutulmalıdır.
- Bu ürünü yalnızca kullanım kılavuzunda açıklandığı şekilde kullanın. Ürünün yanlış kullanımından kaynaklanabilecek herhangi bir kayıp veya hasardan kullanıcılar sorumludur.

Piller ve Şarj

- **UYARI:** Üçüncü şahıs pili ve şarj standı kullanmayın.
- Yalnızca BLJ24WJ200100P-V güç adaptörü ünitesi ile kullanın.
- Kendi başınıza pili veya şarj standını parçalarına ayırmaya, onarmaya veya bunlar üzerinde değişiklik yapmaya çalışmayın.
- Şarj standını bir ısı kaynağının yakınına yerleştirmeyin.
- Standın şarj temas noktalarını silmek veya temizlemek için ıslak bez kullanmayın ya da bu bölümlere ıslak elle dokunmayın.
- Çıkarılan pilleri uygun şekilde imha etmek için profesyonel bir geri dönüşüm tesisine götürün.
- Temizlik robotu uzun süre kullanılmayacaksa cihazı tam olarak şarj edin ve ardından kapatın ve serin ve kuru bir yerde saklayın. Pili aşırı boşaltmaktan kaçınmak için temizlik robotunu en az 3 ayda bir tekrar şarj edin.
- Kullanıcıların şarj standını 50 Hz ile 60 Hz besleme frekansına göre değiştirmek için herhangi bir işlem yapmasına gerek yoktur. Ürün kendini hem 50 Hz hem de 60 Hz'de çalışacak şekilde ayarlayabilir.
- Şarj edilemeyen pilleri şarj etmeyin.

Lazer Güvenlik Bilgileri

- Bu üründeki lazer sensörü, Sınıf 1 lazer ürünlerine yönelik IEC 60825-1:2014 ve EN 60825-1:2014/A11:2021 Standartlarını karşılamaktadır. Lütfen kullanım sırasında doğrudan göz temasından kaçının.
- SINIF 1 LAZER ÜRÜNÜ
- TÜKETİCİ LAZER ÜRÜNÜ
- EN 50689:2021

Çevresel Bildirim

Lityum iyon pil takımı çevre için tehlikeli maddeler içerir. Süpürgeyi imha etmeden önce lütfen önce pil takımını çıkarıp atın veya kullanıldığı ülkenin ya da bölgenin yerel yasa ve düzenlemelerine uygun olarak geri dönüştürün.
- Pil hurdaya çıkmadan önce cihazdan çıkarılmalıdır.
- Pil çıkartılırken cihazın şebeke beslemesi ile bağlantısı kesilmiş olmalıdır.
- Pil güvenle bertaraf edilmelidir.

Uyarılar:

Piller üründen çıkarılmadan önce pillerin bitmiş olması önerilir; ayrıca ürününüzün güçle bağlantısının kesildiğinden emin olmanız gerekir.
- Tüm pil takımını aynı anda çıkarın.
- Tehlikeli maddelerin sızıntılarını veya kısa devreleri önlemek için pil muhafazasına zarar vermeyin.
- Çıkarılan pilleri uygun şekilde imha etmek için profesyonel bir geri dönüşüm tesisine götürün.
- Pilleri yüksek sıcaklıktaki bir ortamda bırakmayın; aksi takdirde patlayabilirler.
- Pil akması yaşanması durumunda ortaya çıkan sıvıyla temastan kaçının. Sıvının gözle teması halinde bol su ile yıkayın ve hemen tıbbi yardım alın.

Pil Çıkarma Adımları:

Aşağıdaki talimatlar sadece temizlik robotunun atılması içindir, normal çalışma için değildir:
1. Temizlik robotunu şarj standından çıkarın ve pili boşalıncaya kadar çalıştırın.
2. Temizlik robotunu kapatın, alttaki pil takımı kapağındaki vidaları çıkarmak için bir alet kullanın ve kapağı çıkarın.
3. Pilleri çıkarmak için klipslere bastırın ve pil takımını çıkarmak için pil takımının konnektörünü dışarı çekin.

Yalnızca kapalı alanda kullanım içindir Kullanmadan önce talimatları dikkatlice okuyun

Yönetmeliğe Uygunluk Bilgileri

AB Uygunluk Beyanı
İşbu belge ile Xiaomi Communications Co., Ltd. radyo ekipmanı tipi OV81 ürününün 2014/53/EU sayılı Direktife uygun olduğunu beyan etmektedir. AB uygunluk beyanının tam metnine şu adresten ulaşılabilir: https://www.mi.com/global/service/support/declaration.html
Ayrıntılı e-kılavuz için lütfen www.mi.com/global/support/user-guide adresine gidin

Bu ürünün enerji verimliliği gereksinimleri veya güç yönetimi işlevi açısından bir bekleme modu veya buna eşdeğer başka bir durumu yoktur, ürünün güç tüketimi, bu işlevsel gereksinimleri karşılayan diğer ürünlerden daha yüksek olabilir.

WEEE İmha ve Geri Dönüşüm Bilgileri
Bu sembolü taşıyan tüm ürünler, elektrikli ve elektronik ekipman atıklarıdır (2012/19/EU sayılı direktifte WEEE olarak belirtilmiştir) ve bunların sınıflandırılmamış evsel atıklarla birlikte atılmaması gerekir. Bunun yerine ekipman atıklarınızı, elektrikli ve elektronik ekipman atıklarının geri dönüşümü için devlet veya yerel makamlar tarafından belirlenmiş bir toplama noktasına teslim ederek insan sağlığını ve çevreyi korumanız gerekir. Doğru imha ve geri dönüşüm, çevre ve insan sağlığı üzerindeki olası olumsuz sonuçları önlemeye yardımcı olur. Söz konusu toplama noktaları ve bu tür toplama noktalarının koşul ve şartları ile ilgili daha fazla bilgi için lütfen kurulumcuya veya yerel makamlara başvurun.

Ürüne Genel Bakış

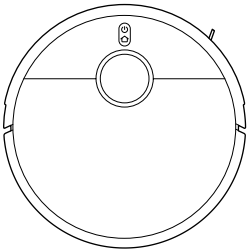

Temizlik Robotu

Önceden Takılı Aksesuarlar

Fırça

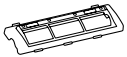

Fırça Kapağı

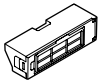

Toz bölmesi

Diğer Aksesuarlar

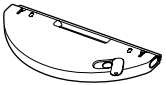

Paspas Pedi ve Su Haznesi Düzeneği (monte edilmiş paspas pediyle)

Yan Fırça

Güç Adaptörü

Şarj Standı

Not: Kullanım kılavuzundaki ürün, aksesuar ve kullanıcı arayüzü çizimleri yalnızca referans amaçlı olarak sağlanmıştır. Ürün iyileştirmeleri nedeniyle asıl ürün ve işlevler farklılık gösterebilir.

Temizlik Robotu

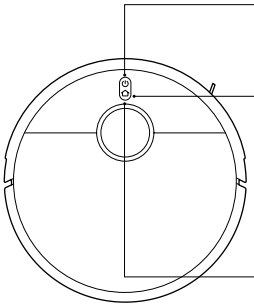

- Açmak veya kapatmak için 3 saniye basılı tutun
- Açıkken temizlemek/duraklatmak için basın

- Çalışırken duraklatmak için basın
- Duraklatıldığında standa dönmeyi başlatmak için basın
- Standa dönerken dönmeyi durdurmak için basın
- Çocuk kilidini etkinleştirmek veya devre dışı bırakmak için üç saniye basılı tutun

Not:
Çalışma sırasında duraklatmak veya şarj yuvasına dönmesi için temizlik robotunda herhangi bir düğmeye basın.

Gösterge

- Beyaz: Normal çalışıyor
- Çok yavaşça yanıp sönen beyaz ışık: Şarj oluyor (orta/yüksek pil düzeyi)
- Yanıp sönen beyaz ışık: Şarj standına geri dönüyor/Yeniden konumlanıyor
- Sarı: Wi-Fi bağlantısı kesildi
- Yanıp sönen sarı ışık: Çalışıyor (düşük pil)/ Bağlantı bekleniyor/ Temizlik robotu hatası
- Çok yavaşça yanıp sönen sarı ışık: Şarj oluyor (düşük pil düzeyi)
- Yanıp sönen mavi ışık: Wi-Fi'a bağlandı/ Güncelleniyor
- Mavi ışık: Wi-Fi'a bağlandı
- Kapalı: Kapalı/Uyku modunda

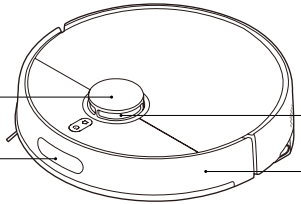

Ürüne Genel Bakış

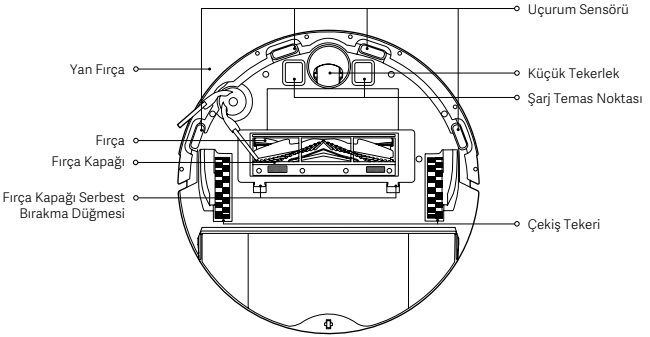

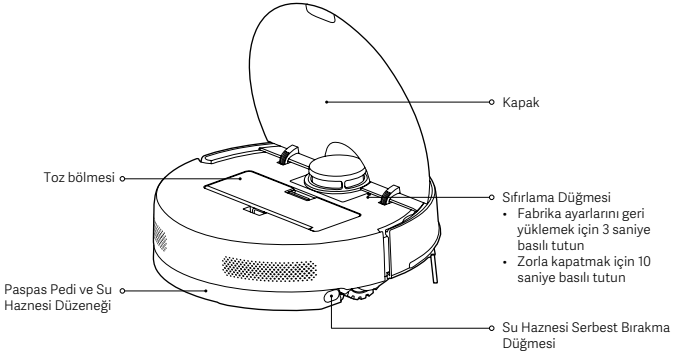

Şarj Standı

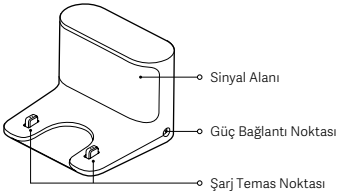

Toz bölmesi

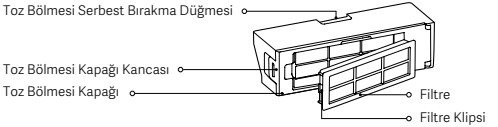

Paspas Pedi ve Su Haznesi Düzeneği

Kullanmadan Önce

Koruyucu Kılıfları Çıkarma

Kullanmadan önce 1 ve 2 koruyucu şeritleri ve 3 ve 4 koruyucu filmleri çıkarın.

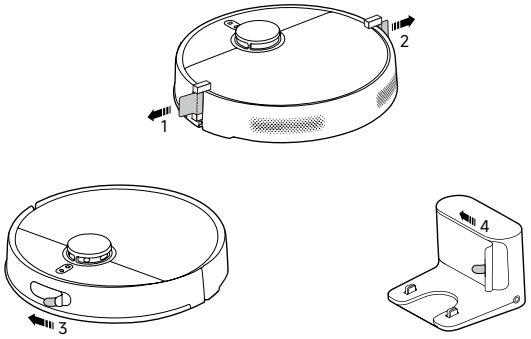

Yan Fırçayı Takma

Yan fırçayı temizlik robotunun altındaki kancaya takın.

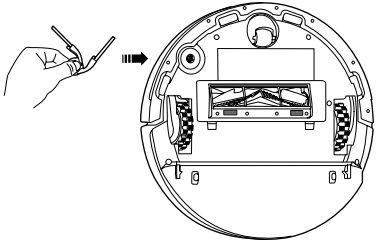

Temizlik Robotunu Şarj Etme

- Şarj standını elektrik prize yakın ve sinyalin güçlü olduğu bir alana yerleştirin. Ardından şarj standını prize takın.
- Temizlik robotunu şarj standına yerleştirin ve şarj temas noktalarının aynı hizada olmasını sağlayın. Temizlik robotu otomatik olarak açılacak ve şarj olmaya başlayacaktır. Temizlik robotu şarj olurken kapatılamaz.

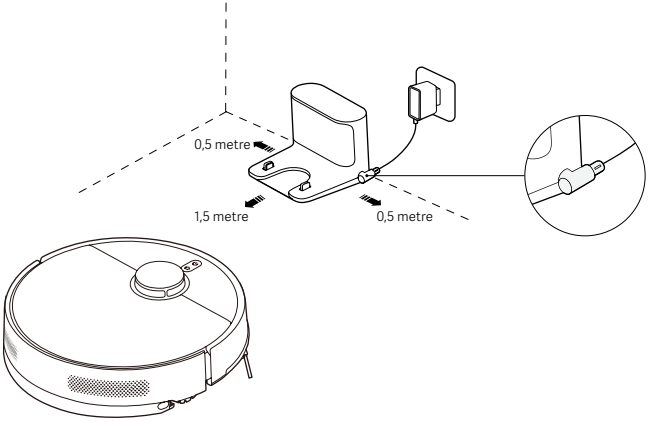

Uyarılar:

- Şarj standını doğrudan güneş ışığına maruz bırakmayın.
- Şarj standının her iki yanından 0,5 metre ve önünden 1,5 metre mesafede herhangi bir nesne koymayın.
- Pilin optimum performans göstermesini sağlamak için pili kullanmadan önce ilk seferde tam olarak şarj edin.

Nasıl Kullanılır

Xiaomi Home Uygulamasına Bağlanma

Bu ürün Xiaomi Home uygulaması ile çalışır. Cihazınızı Xiaomi Home uygulamasıyla denetleyin.
QR kodunu tarayarak uygulamayı indirin ve yükleyin. Uygulama zaten yüklüyse bağlantı kurulum sayfasına yönlendirilirsiniz. Dilerseniz uygulamayı indirip yüklemek için uygulama mağazasında "Xiaomi Home" ifadesini arayın.
Xiaomi Home uygulamasını açın, sağ üstteki "+" simgesine dokunun ve cihazınızı eklemeye yönelik istemleri izleyin.

1CB9CF8B

Notlar:
- Yalnızca 2,4 GHz Wi-Fi ağları desteklenir.
- Uygulamanın sürümü güncellenmiş olabilir. Lütfen mevcut uygulama sürümüne ilişkin talimatları uygulayın.
- Temizlik robotu, Xiaomi Home uygulamasına başarıyla bağlandığında ağa da başarıyla bağlanıyor. Wi-Fi'yi ağdan ayırmak için sıfırlama işlemini gerçekleştirebilirsiniz.

Wi-Fi Sıfırlama

Temizlik robotunun açık olduğundan emin olun ve ⌂ ile ⏻ düğmelerini 7 saniye boyunca aynı anda basılı tutun. Sesli mesajı duyduğunuzda temizlik robotu ağ bağlantısı bekler ve Wi-Fi başarıyla sıfırlanır.

Fabrika Ayarlarını Geri Yükleme

Sıfırlama düğmesine basın ve 3 saniye boyunca basılı tutun. Ardından temizlik robotu yeniden başlatılır ve fabrika ayarları başarıyla geri yüklenir.

Hızlı Haritalama

- Temizlik robotu ilk kez ağa bağlandıktan sonra hızlı harita oluşturmak için uygulamadaki talimatları takip edin. Temizlik robotu temizleme olmadan haritalamaya başlayacaktır.
- Şarj standına geri döndüğünde, haritalama işlemi tamamlanır ve harita otomatik olarak kaydedilir.

Haritalamadan önce hazırlık

- Temizlik robotunun tamamen şarj edildiğinden ve şarj standından başlatıldığından emin olun.
- Odalarınızın kapılarını açın, zemindeki dağınıklığı toplayın ve doğru haritalama için temizlik robotunun çalışmasını etkileyebilecek eşyaları kaldırın.
- Temizlik robotunun takılabileceği veya sürtünebileceği alanlar gibi temizlik robotu için uygun olmayan alanların engellenmesi önerilir.

Haritalamadan sonra ayarlar

- Uzun tüylü veya saçaklı halıların olduğu veya temizlik robotunun takılabileceği veya sürtünebileceği alanlarda sanal duvarlar veya sınırlanmış alanlar oluşturulması önerilir.
- Halının ıslanmasını önlemek için paspaslamadan önce halı kaplı alanları hariç tutmak üzere sanal duvarlar veya sınırlanmış alanlar oluşturun.

Süpürmeye Başlama

Temizliğe başlamak için ⏻ düğmesine basın veya uygulamada düğmesine dokunun. Temizlik tamamlandığında temizlik robotu şarj olmak için standa otomatik olarakdöner.

1. Yöntem: Temizlik robotunda ⏻ düğmesine basın.

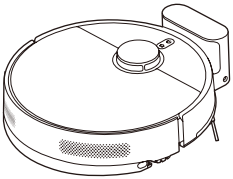

2. Yöntem: Uygulamada düğmesine dokunun.

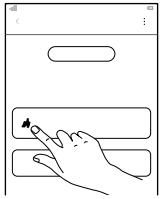

Notlar:
- Temizlik robotunun, çalışmaya şarj standından başladığından emin olun. Temizlik sırasında şarj standını veya temizlikrobotunu hareket ettirmeyin.
- Temizlik robotunu ilk kez kullanırken temizlik robotunun işini etkileyebilecek eşyaları kaldırmak üzere tüm süreç boyunca temizlik robotunu takip etmeniz önerilir.
- Temizlik robotu bazı alanlarda sıkışır veya mobilyaların yüzeyini çizerse temizlik robotunun bu alanlara girmesini önlemek için uygulama üzerinden sınırlanmış alanlar ayarlayabilirsiniz.

Nasıl Kullanılır

Süpürmeyi ve Paspaslamayı Başlatma (Paspas pedi ve su haznesi düzeneğinin takılması zorunludur)

1. Zemini paspaslamadan önce, paspas pedini ıslatın ve resimde gösterildiği gibi velcro bantları takılı olarak düzgün bir şekilde takın.

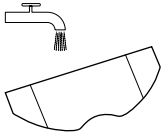

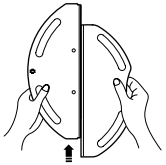

2. Su haznesinin kapağını açın, su haznesini musluk suyu ile doldurun ve kapağı kapatın. Paspas pedini ve su haznesi düzeneğini "tık" sesi duyana kadar temizlik robotuna takın. Düzeneğin yerine sıkıca takıldığından emin olun.

   Uyarılar:

   - Temizlik robotuna zarar vermemek için su haznesine sıcak su, deterjan veya dezenfektan gibi sıvılar eklemeyin.
   - Temizlik robotunun işlevleri fabrikadan çıkmadan önce test edilmiştir, bu nedenle içinde bazı su kalıntıları olabilir. Bu normaldir.

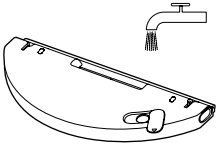

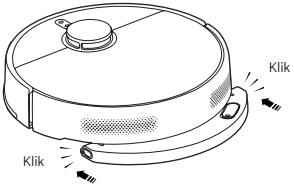

3. Süpürmeye ve paspaslamaya başlamak için temizlik robotunda ⏻ düğmesine basın veya uygulamada düğmesine dokunun.
   Dikkat: Paspaslamadan önce halı olan bölgeler için uygulamadan sanal duvarlar veya sınırlanmış alanlar oluşturun.

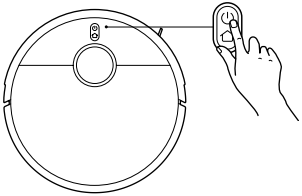

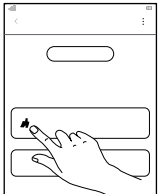

4. Robot süpürge bir görevi tamamladığında ve şarj standına geri döndüğünde paspas pedini ve su haznesi düzeneğini çıkarmak için su haznesi serbest bırakma düğmelerine basın, ardından paspas pedini hemen temizleyin.

   Not: Temizlik robotunu uzun süre kullanmayacaksanız, paspas pedini ve su haznesi düzeneğini çıkarın ve koku ve rutubeti önlemek için hazneyi boşaltın.

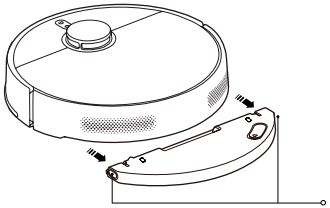

Duraklatma

Temizlik robotu çalışırken robotu duraklatmak için herhangi bir düğmeye basın. Temizliği sürdürmek için ⏻ düğmesine basın.

Not: Temizlik robotu, duraklatıldıktan veya beklemeye alındıktan 10 dakika sonra uyku moduna girer. Uyandırmak için herhangi bir düğmeye basın.

Su Ekleme veya Paspas Pedini Temizleme

Temizlik robotu çalışırken tekrar su doldurmak veya gerekirse paspas pedini temizlemek için duraklatabilirsiniz. Ardından paspas pedini ve su haznesi düzeneğini yeniden takın ve görevi sürdürmek için ⏻ düğmesine basın.

Standda

Çalıştığı sırada temizlik robotunu duraklatmak için ⌂ düğmesine basın ve standa dönme işlemini başlatmak için düğmeye tekrar basın.
Temizlik robotu bekleme modundayken ve şarj standına bağlı değilken, standa dönme işlemini başlatmak için ⌂ düğmesine basın.
Bir görev tamamlandığında veya pili azaldığında, temizlik robotu şarj olmak için otomatik olarak standa geri döner.

Not: Diğer işlevler için lütfen uygulamaya bakın. Her işlevin ayrıntıları uygulamaya bağlıdır.

Bakım ve Onarım

Parçalar	Temizleme Sıklığı	Değiştirme Sıklığı
Yan Fırça	Her 2 haftada bir	3–6 ay
Fırça	Haftalık	6–12 ay
Filtre	Haftalık	3–6 ay
Fırça Kapağı	/	3–6 ay (veya yıprandığında)
Paspas Pedi	Her kullanımdan sonra	3–6 ay (veya yıprandığında)

Notlar:
- Değiştirme sıklığı sadece referans olarak verilmiştir. Parçalardan biri hasar görmüşse temizlik verimliliğini korumak için parça derhal değiştirilmelidir.
- İlgili parçaları sadece temizlik robotu kapalıyken temizleyin ve bakımını yapın.

Toz Bölmesini Boşaltma

1. Temizlik robotunun kapağını açın ve toz bölmesi serbest bırakma düğmesine basın ve hazneyi yukarı doğru çıkarın.
2. Toz bölmesi kapağını açın ve içindeki tozu boşaltın.
   Not: Tıkanmasını önlemek için filtreyi düzenli aralıklarla temizleyin.

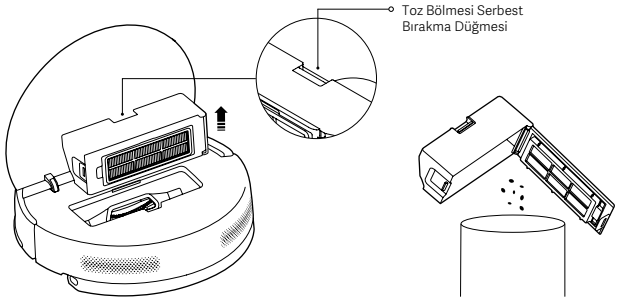

Toz Bölmesi ve Filtreyi Temizleme

1. Filtreyi açmak için filtre klipsine basın ve çıkarın.
2. Filtreyi durulayın ve temizlenene kadar toz ve birikintileri gidermek için kenarlarına tekrar tekrar yavaşça vurun.
3. Toz bölmesi kapağını açın, toz bölmesini temiz suyla doldurun ve toz bölmesini temizleyin.
4. Tekrar takmadan önce toz bölmesini ve filtreyi tamamen kurutun.

Notlar:
- Filtreyi fırça veya parmaklarınız gibi sert bir nesne ile temizlemeye çalışmayın.
- Toz bölmesi ve filtreyi temizlemek için sadece temiz su kullanın. Deterjan kullanmayın.
- Kullanmadan önce toz bölmesini ve filtreyi tamamen kurutun.

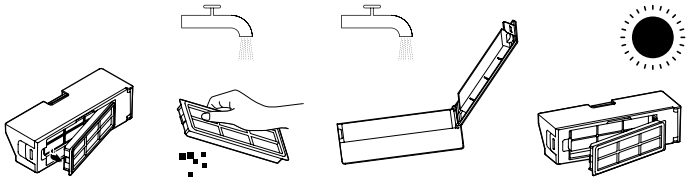

Paspas Pedini Temizleme

Kayışları soyarak paspas pedini çıkarın ve temizleyip iyice kurutun.

Notlar:
- Paspas pedinin fazla kirlenmesi paspaslama performansını etkileyebileceğinden kullanmadan önce paspas pedinin temiz olduğundan emin olun.
- En iyi temizlik sonuçları için paspas pedinin 3–6 ayda bir değiştirilmesi önerilir.

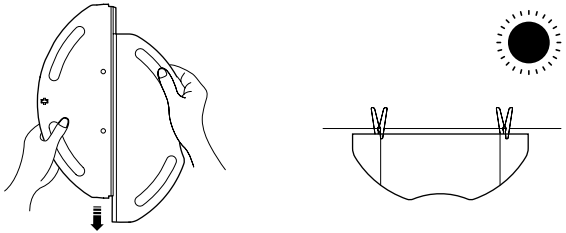

Bakım ve Onarım

Yan Fırçanın ve Fırçanın Temizlenmesi

1. Yan fırçayı yukarı doğru kaldırın.
2. Fırça kapağını çıkarmak için fırça kapağı düğmelerine basın ve fırçayı çıkarın.
3. Yan fırçayı, fırçayı ve yuvadaki tarak dişlerini temizleyin.
4. Temizledikten sonra fırçayı, fırça kapağını ve yan fırçayı sırayla yeniden takın.

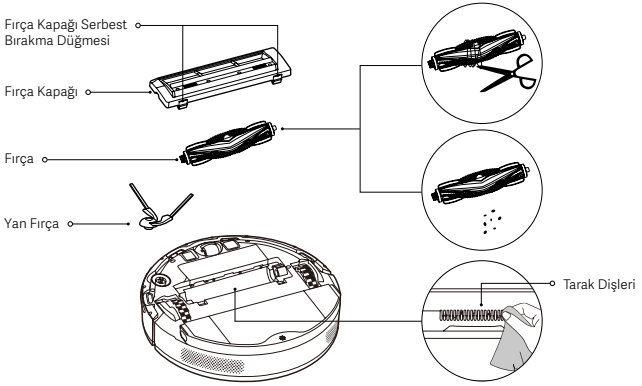

Sensörler ve Şarj Temas Noktalarının Temizlenmesi

Tüm sensörleri ve şarj temas noktalarını her 3 ayda bir yumuşak bir bezle temizleyin.

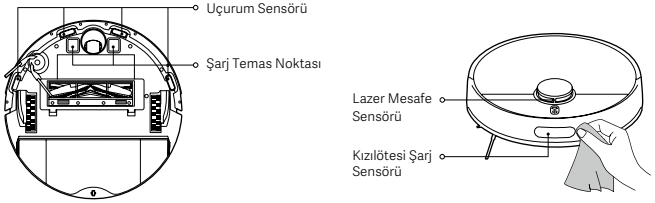

Genel Sorunlar

Sorun	Olası Neden ve Çözüm
Temizlik robotu Wi-Fi'ye bağlanamıyor.	Wi-Fi şifresinin doğru olup olmadığını kontrol edin.
	Temizlik robotu 5 GHz ağ frekans bandını desteklemez, lütfen 2,4 GHz ağa bağlayın.
	Wi-Fi sinyali zayıf. Temizlik robotunun güçlü Wi-Fi sinyali olan bir alanda olduğundan emin olun.
	Wi-Fi bağlantısında bir sorun var. Wi-Fi'yi sıfırlayın ve Xiaomi Home uygulamasının en son sürümünü indirin, ardından yeniden bağlanmayı deneyin.
Temizlik robotu açılmıyor.	Pil düzeyi sıfır. Lütfen kullanmadan önce temizlik robotunu tamamen şarj edin.
	Ortam sıcaklığı çok düşük veya çok yüksek. Temizlik robotunu, sıcaklığın 0°C ile 40°C arasında olduğu ortamlarda kullanın.
Temizlik robotu temizleme işlemine başlamıyor.	Pil düzeyi düşük. Temizlik robotunu tamamen şarj edin ve tekrar deneyin.
Temizlik robotu temizleme işlemini sürdürmüyor.	Temizlik robotu Rahatsız Etme modunda. Temizlik robotunun temizliğe devam etmesine engel olacak Rahatsız Etme modunda olmadığından emin olun.
	Temizlik robotu manuel olarak şarj standına döner. Manuel olarak şarj standına götürmek, temizlik robotunda ⏻ düğmesine basmak veya uygulamada düğmesine dokunmak temizliğe devam etmesini önler.
Temizlik robotu şarj standına geri dönmüyor.	Şarj standının etrafında çok fazla engel vardır. Şarj standını daha açık bir alana yerleştirin.
	Temizlik robotu, şarj standından çok uzaktadır. Cihazı şarj standına daha yakın bir yere koyun ve tekrar deneyin.
Temizlik robotu şarj olmuyor.	Şarj standının etrafında yeterli alan olduğundan emin olun, aksi halde temizlik robotu şarj için standa giremez.
	Şarj temas noktalarının yüzeyinde toz veya başka bir engel bulunmadığından emin olun.
Temizlik robotu anormal davranıyor.	Temizlik robotunu kapatın ve ardından yeniden başlatın.
Temizlik robotu planlanmış temizlik işlemini yapmıyor.	Ağa bağlı değilse temizlik robotu planlanmış temizlik yapamaz. Lütfen temizlik robotunun standa bağlı olduğundan emin olun.
	Temizlik robotunun Rahatsız Etme moduna ayarlanmadığından emin olun. Rahatsız Etme modu, temizlik robotunun planlanmış temizlik işlemlerini gerçekleştirmesini önleyecektir.
Temizlik robotu sürekli çevrimdışı oluyor.	Temizlik robotunun ağa bağlı olduğundan ve her zaman Wi-Fi sinyali kapsama alanı içinde kaldığından emin olun.
Temizlik robotu temizlik yaparken garip sesler çıkarıyor.	Temizlik robotunu kapatın ve fırçanın, yan fırçanın veya çekiş tekerleğinin yabancı nesnelerle tıkalı olup olmadığını kontrol edin. Yabancı nesneleri çıkarın.
Temizlik robotu artık etkili şekilde temizlik yapmıyor veya arkasında toz bırakıyor.	Toz bölmesi dolu. Temizleyin ve tekrar deneyin.
	Filtre tıkanmış. Temizleyin ve tekrar deneyin.
	Fırçaya yabancı bir cisim takılmış. Temizleyin ve tekrar deneyin.

Sorun Giderme

Temizlik robotu arızalandığında sesli uyarılar verebilir. Zamanında çözüm için lütfen aşağıdaki bilgilere bakın.

Sesli Komut	Çözüm
Su haznesi çıkarılmış, lütfen tekrar takıp deneyin.	Kontrol edin ve yerine takın.
Lütfen toz haznesini takın.	Kontrol edin ve yerine takın.
Temizlik robotu yana devrildi, başlatmak için lütfen yeni bir konuma taşıyın.	Temizlik robotunu düz bir yüzeye koyun ve yeniden başlatın.
Lütfen temizlik robotunu şarj standına götürün.	Lütfen temizlik robotunu şarj standına geri koyun.
Temizlik yolu engellenmiş, lütfen çevredeki engelleri kaldırın.	Temizlik robotunun etrafındaki engelleri kaldırın ve yeniden başlatın.
Lazer sensörü hatası, lütfen kontrol edip temizleyin.	Engelleri veya yabancı nesneleri kaldırın ve yeniden başlatın.
Temizlik robotu asılı kaldı, başlatmak için lütfen yeni bir konuma taşıyın.	Temizlik robotunu yeniden konumlandırın ve tekrar başlatın.
	Lütfen uçurum sensörlerini temizleyin.
Tampon hatası, lütfen tamponun düzgün şekilde esneyip esnemediğini kontrol edin.	Lütfen yabancı cisimleri çıkarın. Yabancı nesne bulunmazsa konumunu değiştirin ve yeniden başlatın.

Teknik Özellikler

Xiaomi Temizlik Robotu S40			
Ad	Temizlik Robotu	Model	OV81
Nominal Voltaj	14,4 V ⎓	Nominal Güç	70 W
Şarj Voltajı	20 V ⎓	Ürün Boyutları	Φ 340 × 98 mm
Lityum İyon Pil	5200 mAh (anma kapasitesi) 4800 mAh (nominal kapasite)	Net Ağırlık	4,12 kg
İşlem Frekansı	2400–2483,5 MHz	Maksimum Çıkış Gücü	< 20 dBm
Kablosuz Bağlantı	Wi-Fi IEEE 802.11 b/g/n 2,4 GHz, Bluetooth 4.2		
Güç Tüketimi	Ağa bağlıyken bekleme modu: ≤ 2,0 W	Koşulu Girme Zamanı	Ağa bağlıyken bekleme modu: ≤ 20 dk
Şarj Standı			
Model	OV81-CDZ	Nominal Giriş	20 V ⎓ 1,0 A
Nominal Çıkış	20 V ⎓ 1,0 A	Ürün Boyutları	130 × 121 × 95 mm
Güç Tüketimi	Bekleme modu: ≤ 0,5 W	Koşulu Girme Zamanı	Bekleme modu: ≤ 20 dk
Güç Adaptörü			
Üretici	Zhongshan Baolijin Electronic Co., Ltd.		
Model	BLJ24WJ200100P-V	Ortalama Aktif Verim	≥ %85,47
Nominal Giriş	100–240 V ~ 50/60 Hz 0,8 A	Düşük Yükte (%10) Verim	%79,28
Nominal Çıkış	20 V ⎓ 1,0 A 20,0 W	Yüksüz Güç Tüketimi	≤ 0,10 W

Not: Normal koşullar altında, bu ekipman için anten ile kullanıcı arasında en az 20 cm'lik bir mesafe bırakılmalıdır.

تعليمات الأمان

اقرأ هذا الدليل بعناية قبل الاستخدام واحتفظ به للرجوع إليه مستقبلاً.

قيود الاستخدام

- هذا المنتج مخصص لتنظيف الأرضية في المنزل فقط. يحظر استخدامه في الخارج، أو على أسطح غير الأرضيات، أو في مكان تجاري أو صناعي.
- يمكن للأطفال في سن 8 أعوام أو أكبر استخدام هذا الجهاز، وكذلك من يعانون من إعاقات جسدية أو حسية أو عقلية أو لديهم نقص في الخبرة والمعلومات بشرط الإشراف عليهم أو تزويدهم بتعليمات الاستخدام الآمن للجهاز وفهمهم للمخاطر المتعلقة به. يجب وضع الجهاز بعيدًا عن متناول أيدي الأطفال. احرص على عدم عبث الأطفال بالجهاز. ينبغي أن لا تتم عملية التنظيف أو الصيانة بواسطة المستخدم عن طريق الأطفال إلا تحت الإشراف.
- هذا الجهاز غير مخصص للاستخدام بواسطة أطفال أو أشخاص يعانون من إعاقات جسدية أو حسية أو عقلية أو لديهم نقص في الخبرة والمعلومات إلا إذا خضعوا للإشراف أو تم تزويدهم بالإرشادات المتعلقة باستخدام الجهاز من قبل شخص مسؤول عن سلامتهم.
- يجب مراقبة الأطفال للتأكد من أنهم لا يعبثون بالجهاز.
- لا تضع الأطفال أو الحيوانات الأليفة أو أي شيء أعلى المكنسة الكهربائية الروبوت بينما تكون ثابتة أو متحركة.
- لتجنب التعرُّض لخطر محتمل، ابقَ أنت وحيواناتك الأليفة والأشخاص بعيدين عن المكنسة الكهربائية الروبوت عندما تكون قيد التشغيل.
- يحتوي هذا الجهاز على بطاريات لا يمكن استبدالها إلا من قبل أشخاص مختصين.
- هذا الجهاز مصمم للاستخدام فقط مع وحدة مزود الطاقة المتوفرة مع الجهاز.
- إذا تلف الشاحن أو البطارية، فيجب استبدالهما بمكون أصلي تم شراؤه من الجهة المصنّعة أو قسم خدمة ما بعد البيع.
- إذا كانت دبابيس أجزاء القابس تالفة، فيجب التخلص من محول طاقة المكوّن الإضافي.
- لا تستخدم المكنسة الكهربائية الروبوت في منطقة معلقة فوق مستوى سطح الأرض، مثل دور علوي أو شرفة مفتوحة أو أعلى الأثاث، ما لم يكن هناك حاجز واقٍ.
- لا تثبّت المكنسة الكهربائية الروبوت أو تشحنها أو تستخدمها في الأماكن الخارجية أو الحمامات أو بالقرب من حمامات السباحة.
- تجنب استخدام المكنسة الكهربائية الروبوت في درجة حرارة محيطية تزيد على 40 درجة مئوية أو تقل عن 0 درجة مئوية.
- لا تقلب المكنسة الكهربائية الروبوت رأسًا على عقب لمدة زمنية طويلة.
- لا تستخدم الغطاء الواقي لمستشعر الليزر، أو الغطاء العلوي أو المصد الخاص بالمكنسة الكهربائية الروبوت بمثابة مقبض لتحريك المكنسة الكهربائية الروبوت.
- أبعد أي كابلات من الأرضية قبل استخدام المكنسة الكهربائية الروبوت لمنعها من سحبها أثناء التنظيف.
- التقط أي أشياء هشة أو رخوة من الأرضية، مثل: المرهريات أو الأكياس البلاستيكية، لمنع انسداد المكنسة الكهربائية الروبوت أو الاصطدام بها والتسبب في أضرار.
- لا تستخدم المكنسة الكهربائية الروبوت لتنظيف أي مواد مشتعلة.
- لا تسمح للمكنسة الكهربائية الروبوت بالتقاط أجسام صلبة أو حادة.
- تأكد من إيقاف تشغيل المكنسة الكهربائية الروبوت وفصل محول الطاقة قبل التنظيف أو إجراء الصيانة.
- لا تمسح المكنسة الكهربائية الروبوت أو قاعدة الشحن بقطعة قماش مبللة أو تشطفهما بأي سائل. بعد تنظيف الأجزاء القابلة للغسيل، جففها بالكامل قبل تثبيتها للاستخدام.
- يجب إيقاف تشغيل المكنسة الكهربائية والاحتفاظ بها في عبوتها الأصلية أثناء النقل.
- استخدم هذا المنتج فقط كما هو موضح في دليل المستخدم. المستخدمون مسؤولون عن أي خسارة أو ضرر ناجم عن الاستخدام غير السليم لهذا المنتج.

البطاريات والشحن

- **تحذير:** لا تستخدم أي بطارية أو قاعدة شحن تابعة لطرف ثالث.
- لا تُستخدم إلا مع محول الطاقة BL_J24WJ200100P-V .
- لا تحاول تفكيك البطارية أو قاعدة الشحن أو إصلاحهما أو تعديلهما بنفسك.
- لا تضع قاعدة الشحن بالقرب من مصدر حرارة.
- لا تستخدم قطعة قماش مبللة أو يدين مبللتين لمسح موصلات شحن القاعدة أو تنظيفها.
- خذ البطاريات التي تمت إزالتها إلى منشأة إعادة تدوير متخصصة للتخلص منها بصورة صحيحة.
- إذا لم تُستخدم المكنسة الكهربائية الروبوت منذ مدة طويلة، فاشحنها بالكامل، ثم أطفئها وخزّنها في مكان بارد وجاف. أعد شحن المكنسة الكهربائية الروبوت مرة واحدة على الأقل كل 3 أشهر لتجنب التفريغ الزائد للبطارية.
- لا حاجة إلى اتخاذ إجراء من جانب المستخدمين لتحويلقاعدة الشحنمن 50 هرتز إلى 60 هرتز ويستطيع المنتج أن يتكيف بنفسه مع كل من 50 هرتز و60 هرتز.
- لا تشحن البطاريات غير القابلة لإعادة الشحن.

- يتوافق مستشعر الليزر في هذا المنتج مع المعيار IEC 60825-1:2014 ومعيار EN 60825-1:2014/A11:2021 لمنتجات الليزر من الفئة 1. تجنب التواصل المباشر بالعين معه أثناء الاستخدام.
- منتج ليزر من الفئة 1
- منتج ليزر استهلاكي
- EN 50689:2021

إخطار بيئي

تحتوي حزمة بطارية أيون الليثيوم على مواد خطرة على البيئة. قبل التخلص من المكنسة الكهربائية، يُرجى أولاً إزالة حزمة البطارية، ثم التخلص منها أو إعادة تدويرها وفقًا للقوانين واللوائح المحلية للبلد أو المنطقة التي تُستخدم فيها.

- يجب إزالة البطارية من الجهاز قبل التخلص منها.
- يجب قطع اتصال الجهاز بمصدر التيار الكهربائي عند إزالة البطارية.
- يجب التخلص من البطارية بشكل آمن.

تنبيهات:

- عند إزالة البطاريات من المنتج، يُفضل استنفاد البطاريات والتأكد من فصل الطاقة عن المنتج.
- أزل حزمة البطارية بالكامل في وقت واحد.
- لا تتلف علبة البطارية لتجنب حدوث دائرة قصر أو تسرب مواد خطرة.
- خذ البطاريات التي تمت إزالتها إلى منشأة إعادة تدوير متخصصة للتخلص منها بصورة صحيحة.
- لا تترك البطاريات في بيئة ذات درجة حرارة مرتفعة، وإلا فقد تنفجر.
- في حال تسرب البطارية، تجنب ملامسة السائل. في حال دخول السائل في العينين، اشطفهما بكمية كبيرة من الماء واطلب المساعدة الطبية على الفور.

خطوات إزالة البطارية:

التعليمات التالية مخصصة للتخلص من المكنسة الكهربائية الروبوت فقط وليس للتشغيل العادي:

1. أبعد المكنسة الكهربائية الروبوت عن قاعدة الشحن وشغّلها حتى تنفد البطارية.
2. أوقف تشغيل المكنسة الكهربائية الروبوت، واستخدم أداة لإزالة البراغي الموجودة في غطاء حزمة البطارية في الجزء السفلي، ثم انزع الغطاء.
3. اضغط للأسفل على المشابك واسحب موصل حزمة البطارية لإخراج حزمة البطارية.

للاستخدام الداخلي فقط اقرأ التعليمات قبل الاستخدام

معلومات الامتثال التنظيمي

إعلان المطابقة للاتحاد الأوروبي

بموجب هذا، تعلن شركة Xiaomi Communications Co., Ltd. أن نوع جهاز الراديو OV81 يتوافق مع التوجيه 2014/53/EU. النص الكامل لإعلان مطابقة الاتحاد الأوروبي متاح على عنوان الإنترنت التالي : https://www.mi.com/global/service/support/declaration.html

للحصول على دليل إلكتروني مفصل، يُرجى الانتقال إلى www.mi.com/global/support/user-guide

لا يحتوي المنتج على وضع الاستعداد أو أي حالة أخرى مكافئة من حيث متطلبات كفاءة الطاقة أو وظيفة إدارة الطاقة، ولذلك من المحتمل أن يكون استهلاك الطاقة للمنتج أعلى من المنتجات الأخرى التي تلبي هذه المتطلبات الوظيفية.

معلومات التخلص وإعادة التدوير WEEE

جميع المنتجات التي تحمل هذا الرمز هي نفايات المعدات الكهربائية والإلكترونية (WEEE وفقًا للتوجيه 2012/19/EU) التي لا ينبغي أن تختلط بالنفايات المنزلية التي لم يتم فرزها. وبدلاً من ذلك، يجب حماية صحة الإنسان والبيئة بتسليم معدات النفايات إلى نقطة تجميع مخصصة معينة من قبل الحكومة أو السلطات المحلية لإعادة تدوير نفايات المعدات الكهربائية والإلكترونية. سيساعد التخلص الصحيح وإعادة التدوير على منع النتائج السلبية المحتملة على البيئة وصحة الإنسان. يرجى الاتصال بشركة التركيب أو السلطات المحلية للحصول على مزيد من المعلومات حول الموقع بالإضافة إلى شروط وأحكام نقاط التجميع هذه.

نظرة عامة حول المنتج

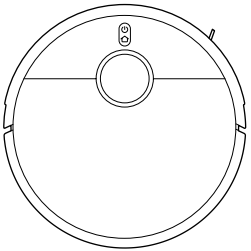

المكنسة الكهربائية الروبوت

الملحقات المثبتة مسبقًا

الفرشاة

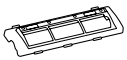

غطاء الفرشاة

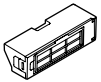

حجرة الغبار

الملحقات الأخرى

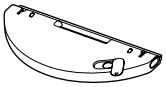

لوحة الممسحة ومجموعة خزان المياه (مع لوحة الممسحة المركّبة)

الفرشاة الجانبية

محول الطاقة

قاعدة الشحن

ملاحظة: الرسوم التوضيحية للمنتج والملحقات وواجهة المستخدم في دليل المستخدم يتم توفيرها كمرجع فقط.
وقد يختلف المنتج والوظائف الفعلية بسبب إدخال تحسينات على المنتج.

المكنسة الكهربائية الروبوت

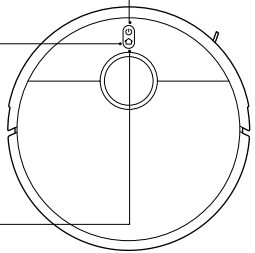

- اضغط مع الاستمرار لمدة 3 ثوانٍ للتشغيل أو إيقاف التشغيل
- اضغط للتنظيف/الإيقاف المؤقت أثناء التشغيل

- اضغط للإيقاف المؤقت أثناء التشغيل
- اضغط لبدء الاقتران بالقاعدة عندما تكون في حالة إيقاف مؤقت
- اضغط لإيقاف الاقتران بالقاعدة عندما تعود إلى القاعدة
- اضغط مع الاستمرار لمدة 3 ثوانٍ لتمكين القفل ضد عبث الأطفال أو تعطيله

ملاحظة:
اضغط على أي زر موجود على المكنسة الكهربائية الروبوت للإيقاف المؤقت أثناء التشغيل أو الرجوع إلى قاعدة الشحن.

المؤشر
- باللون الأبيض: يعمل بشكل طبيعي
- وميض متدرج باللون الأبيض: قيد الشحن (مستوى البطارية متوسط/عالٍ)
- وميض باللون الأبيض: تحديد الموقع/العودة إلى قاعدة الشحن
- باللون الأصفر: Wi-Fi غير متصلة
- وميض باللون الأصفر: خطأ في التشغيل (بطارية منخفضة)/انتظار الاتصال/المكنسة الكهربائية الروبوت
- وميض متدرج باللون الأصفر: قيد الشحن (مستوى البطارية منخفض)
- وميض باللون الأزرق: جارٍ الاتصال بـ Wi-Fi/التحديث
- باللون الأزرق: تم الاتصال بـ Wi-Fi
- إيقاف التشغيل: الإغلاق/في وضع السكون

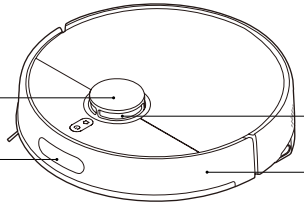

نظرة عامة حول المنتج

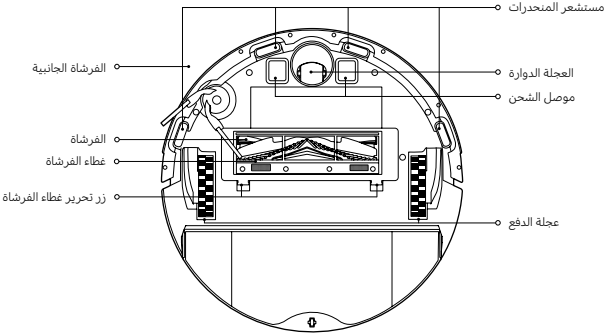

قاعدة الشحن

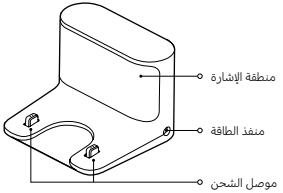

حجرة الغبار

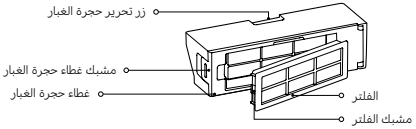

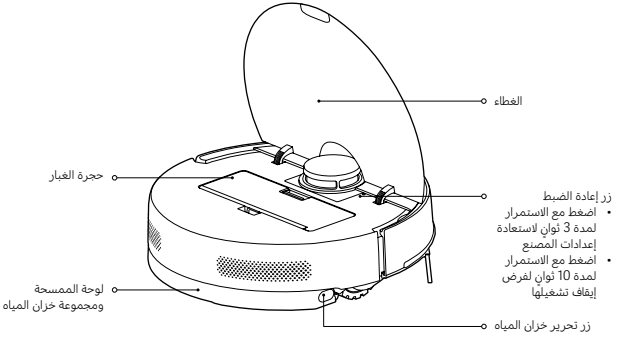

لوحة الممسحة ومجموعة خزان المياه

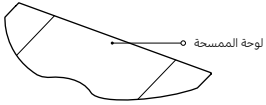

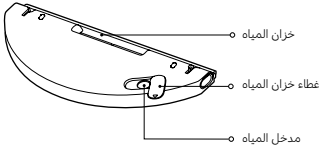

قبل الاستخدام

إزالة الأغطية الواقية

أزل الشريطين الواقيين 1 و2 والغشائين الواقيين 3 و4 قبل الاستخدام.

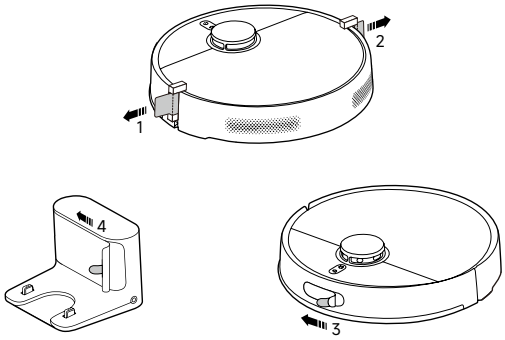

تثبيت الفرشاة الجانبية

ثبّت الفرشاة الجانبية على المشبك الموجود في الجزء السفلي من المكنسة الكهربائية الروبوت.

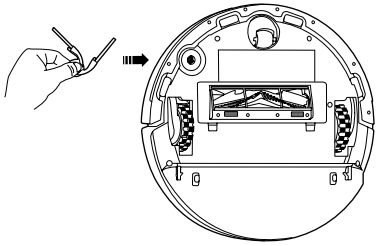

شحن المكنسة الكهربائية الروبوت

- ضع قاعدة الشحن بالقرب من مأخذ كهربائي في منطقة ذات تغطية إشارة جيدة. بعد ذلك، وصّل قاعدة الشحن بالطاقة.
- ضع المكنسة الكهربائية الروبوت على قاعدة الشحن، وتأكد من محاذاة موصلات الشحن. سيتم تشغيل المكنسة الكهربائية الروبوت وشحنها تلقائيًا. يتعذر إيقاف تشغيلها أثناء الشحن.

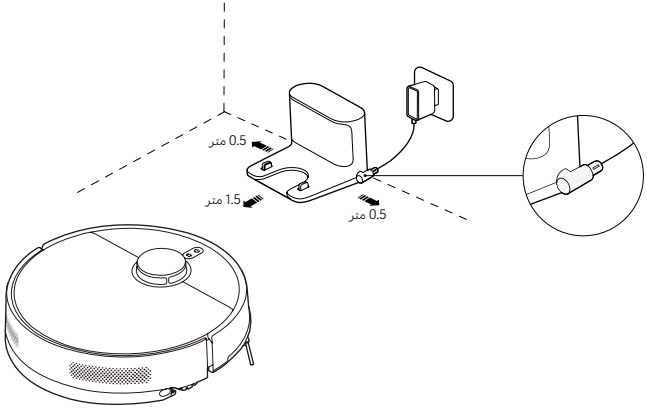

تنبيهات:

- لا تعرّض قاعدة الشحن لأشعة الشمس المباشرة.
- لا تضع أي أجسام ضمن مسافة 0.5 متر من أي جانب من جانبي قاعدة الشحن و1.5 متر أمامها.
- لضمان الأداء الأمثل للبطارية، اشحن البطارية بالكامل للمرة الأولى قبل الاستخدام.

ما طريقة الاستخدام

الاتصال بتطبيق Xiaomi Home

يعمل هذا المنتج من خلال تطبيق Xiaomi Home. تحكم في جهازك من خلال تطبيق Xiaomi Home.

امسح كود QR ضوئيًا لتنزيل التطبيق وتثبيته. سيتم توجيهك إلى صفحة إعداد الاتصال في حال كان التطبيق مثبتًا بالفعل. أو ابحث عن "Xiaomi Home" في متجر التطبيقات لتنزيله وتثبيته.

افتح تطبيق Xiaomi Home، واضغط على "+" في أعلى الجانب الأيسر، ثم اتبع المطالبات لإضافة جهازك.

1CB9CF8B

ملاحظات:

- لا يتم دعم سوى شبكات Wi-Fi بتردد 2.4 جيجاهرتز.
- ربما قد تم تحديث إصدار التطبيق، الرجاء اتباع التعليمات استنادًا إلى إصدار التطبيق الحالي.
- عندما تتصل المكنسة الكهربائية الروبوت بتطبيق Xiaomi Home بنجاح، فإنها تتصل بالشبكة بنجاح. يمكنك إعادة ضبط شبكة Wi-Fi لفصلها عن الشبكة.

إعادة ضبط Wi-Fi

تأكد من تشغيل المكنسة الكهربائية الروبوت، واضغط مع الاستمرار في أن واحد على الررين ⌂ و ⏻ لمدة 7 ثوانٍ. عندما تسمع رسالة صوتية، تنتظر المكنسة الكهربائية الروبوت اتصال الشبكة وتكون إعادة تعيين Wi-Fi قد تمت بنجاح.

استعادة إعدادات المصنع

اضغط مع الاستمرار على زر إعادة الضبط لمدة 3 ثوانٍ. بعد ذلك، يُعاد تشغيل المكنسة الكهربائية الروبوت، وتتم استعادة إعدادات المصنع بنجاح.

إعداد الخرائط السريع

- بعد اتصال المكنسة الكهربائية الروبوت بالشبكة لأول مرة، اتبع التعليمات الواردة في التطبيق لإنشاء خريطة بسرعة. ستبدأ المكنسة الكهربائية الروبوت في إعداد الخرائط دون تنظيف.
- بمجرد عودتها إلى قاعدة الشحن، يتم إكمال عملية إعداد الخريطة ويتم حفظ الخريطة تلقائيًا.

التجهيز قبل إعداد الخرائط

- تأكد من شحن المكنسة الكهربائية الروبوت بالكامل وبدئها من قاعدة الشحن.
- افتح أبواب الغرف لديك، ورتّب العناصر المتناثرة على الأرض، وأزل أي أجسام قد تؤثر في تشغيل المكنسة الكهربائية الروبوت لضمان إعداد خرائط بديلة.
- يوصى بسد المناطق التي قد لا تكون المكنسة الكهربائية الروبوت مناسبة فيها، مثل: الأماكن التي تعلق فيها أو تتعرّض فيها للكشط.

الإعدادات بعد إعداد الخرائط

- يوصى بإعداد الجدران الافتراضية أو المناطق المحظورة في الأماكن ذات الشعر الطويل أو السجاد ذي الحواف، أو الأماكن الأخرى التي قد تعلق فيها المكنسة الكهربائية الروبوت أو تتعرض فيها للكشط.
- قم بإعداد جدران افتراضية أو مناطق محظورة لاستبعاد المناطق المغطاة بالسجاد قبل المسح لمنع تعرّض السجاد للبلل.

بدء الكنس

اضغط على الزر ⏻ الموجود على المكنسة الكهربائية الروبوت أو اضغط على ✱ في التطبيق لبدء التنظيف. ستعود المكنسة الكهربائية الروبوت تلقائيًا إلى قاعدة الشحن للشحن بمجرد اكتمال التنظيف.

الطريقة 1: اضغط على الزر ⏻ على المكنسة الكهربائية الروبوت.

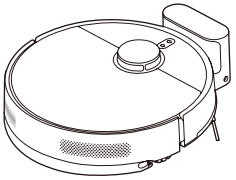

الطريقة 2: اضغط على ✱ في التطبيق.

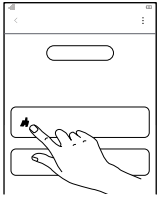

ملاحظات:

- تأكد من بدء المكنسة الكهربائية الروبوت التنظيف من قاعدة الشحن. لا تحرّك قاعدة الشحن أو المكنسة الكهربائية الروبوت أثناء التنظيف.
- عند استخدام المكنسة الكهربائية الروبوت للمرة الأولى، يوصى بمتابعة المكنسة الكهربائية الروبوت طوال العملية بأكملها لإزالة أي أشياء قد تؤثر في عملها.
- إذا كان من الممكن أن تعلق المكنسة الكهربائية الروبوت أو تخدش سطح الأثاث في بعض المناطق، فيمكنك تحديد مناطق محظورة في التطبيق لمنع المكنسة الكهربائية الروبوت من الدخول إلى تلك المناطق.

ما طريقة الاستخدام

بدء الكنس والمسح
(يلزم تثبيت لوحة الممسحة ومجموعة خزان المياه)

1. قبل مسح الأرضية، رطّب لوحة الممسحة وثبّتها على النحو السليم كما هو موضح باستخدام أشرطة الفيلكرو المرفقة.

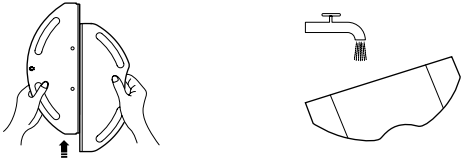

2. افتح غطاء خزان المياه، وأضف مياه الصنبور، وغطِّ غطاء خزان المياه. ثبت مجموعة لوحة الممسحة وخزان المياه في المكنسة الكهربائية الروبوت حتى تسمع صوت نقرة. تأكد من تثبيت المجموعة بإحكام في مكانها.

تنبيهات:

- لا تضف سوائل، مثل: الماء الساخن أو المنظفات أو المواد المعمقة في خزان المياه، لمنع إتلاف المكنسة الكهربائية الروبوت.
- تخضع وظائف المكنسة الكهربائية الروبوت للاختبار قبل مغادرة المصنع، لهذا قد يوجد بعض الماء المتبقي فيها. هذا أمر طبيعي.

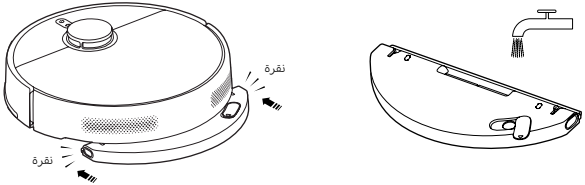

3. اضغط على الزر ⏻ الموجود على المكنسة الكهربائية الروبوت أو اضغط على ✋ في التطبيق لبدء الكنس والمسح.

تنبيه: قبل المسح، قم بإعداد جدران افتراضية أو مناطق محظورة عبر التطبيق للمناطق المغطاة بالسجاد.

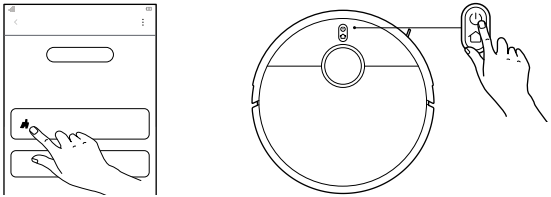

4. عندما تنتهي المكنسة الكهربائية الروبوت من مهمة ما وتعود إلى قاعدة الشحن، اضغط على أزرار تحرير خزان المياه لإزالة لوحة الممسحة ومجموعة خزان المياه، ثم نظّف لوحة الممسحة فورًا.

ملاحظة: في حال عدم استخدام المكنسة الكهربائية الروبوت لمدة زمنية طويلة، أزل لوحة الممسحة ومجموعة خزان المياه وأفرغها لمنع الرائحة وحدوث العفن.

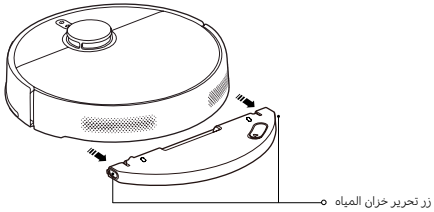

الإيقاف المؤقت

عندما تكون المكنسة الكهربائية الروبوت قيد التشغيل، اضغط على أي زر للإيقاف المؤقت. اضغط على الزر ⏻ لاستئناف التنظيف.

ملاحظة: ستدخل المكنسة الكهربائية الروبوت في وضع السكون بعد إيقافها مؤقتًا أو في وضع الاستعداد لمدة 10 دقائق. اضغط على أي زر لتنشيطها.

إضافة المياه أو تنظيف لوحة الممسحة

عندما تكون المكنسة الكهربائية الروبوت قيد التشغيل، يمكنك إيقافها مؤقتًا لإعادة ملء المياه أو تنظيف لوحة الممسحة إذا لزم الأمر. بعد ذلك، أعد تثبيت لوحة الممسحة ومجموعة خزان المياه، واضغط على الزر ⏻ لاستئناف المهمة.

الاقتران بالقاعدة

أثناء عمل المكنسة الكهربائية الروبوت، اضغط على الزر ⌂ لإيقافها مؤقتًا، واضغط على الزر مجددًا لبدء الاقتران بالقاعدة.

عندما تكون المكنسة الكهربائية الروبوت في وضع الاستعداد وغير متصلة بقاعدة الشحن، اضغط على الزر ⌂ لبدء الاقتران بالقاعدة.

عند الانتهاء من مهمة ما أو عندما تكون بطارية المكنسة الكهربائية الروبوت منخفضة، تعود تلقائيًا إلى القاعدة للشحن.

ملاحظة: يرجى الرجوع إلى التطبيق للحصول على مزيد من الوظائف. تخضع تفاصيل كل وظيفة للتطبيق.

العناية والصيانة

الأجزاء	تكرار التنظيف	معدل تكرار الاستبدال
الفرشاة الجانبية	كل أسبوعين	3–6 أشهر
الفرشاة	أسبوعيًا	6–12 شهرًا
الفلتر	أسبوعيًا	3–6 أشهر
غطاء الفرشاة	/	3–6 أشهر (أو عند البلى)
لوحة الممسحة	بعد كل استخدام	3–6 أشهر (أو عند البلى)

ملاحظات:

- معدل تكرار الاستبدال مرجعي فقط. في حال تلف جزء، ينبغي استبداله على الفور لضمان التنظيف الفعال.
- نظّف الأجزاء ذات الصلة وحافظ عليها عند إيقاف تشغيل المكنسة الكهربائية الروبوت مؤقتًا فقط.

تفريغ حجرة الغبار

1. افتح غطاء المكنسة الكهربائية الروبوت، واضغط على زر تحرير حجرة الغبار لإزالة حجرة الغبار إلى الأعلى من المكنسة الكهربائية الروبوت.
2. افتح غطاء حجرة الغبار وأفرغ الحطام.

ملاحظة: نظّف الفلتر بانتظام لمنع انسداده.

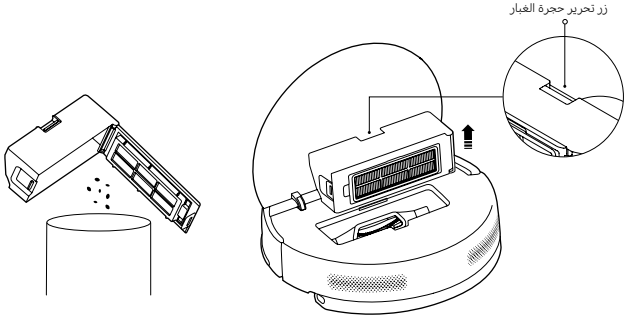

تنظيف حجرة الغبار والفلتر

1. حرر مشبك الفلتر لفتح الفلتر وإزالته.
2. اشطف الفلتر واضغط على حوافه برفق بشكل متكرر لإزالة أي غبار حتى يصبح نظيفًا.
3. افتح غطاء حجرة الغبار، واملأ حجرة الغبار بمياه نظيفة، ونظّف حجرة الغبار.
4. جفّف حجرة الغبار والفلتر تمامًا قبل إعادة تثبيتهما للاستخدام.

ملاحظات:

- لا تحاول تنظيف الفلتر باستخدام جسم صلب، مثل: فرشاة أو أصابعك.
- لا تستخدم سوى المياه النظيفة لتنظيف حجرة الغبار والفلتر. لا تستخدم منظفًا.
- جفّف حجرة الغبار والفلتر تمامًا قبل الاستخدام.

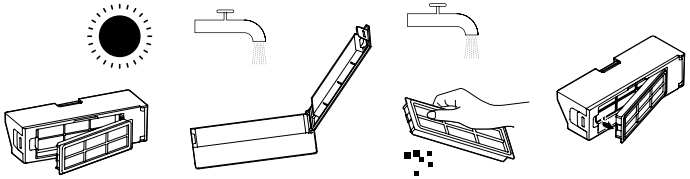

تنظيف لوحة الممسحة

أزل لوحة الممسحة عن طريق تقشير أشرطة الفيلكرو، ثم نظّفها وجفّفها تمامًا.

ملاحظات:

- تأكد من نظافة لوحة الممسحة قبل الاستخدام، لأن أداء المسح قد يتأثر إذا أصبحت لوحة الممسحة متسخة بشدة.
- للحصول على أفضل نتائج التنظيف، يوصى باستبدال لوحة الممسحة كل 3–6 أشهر.

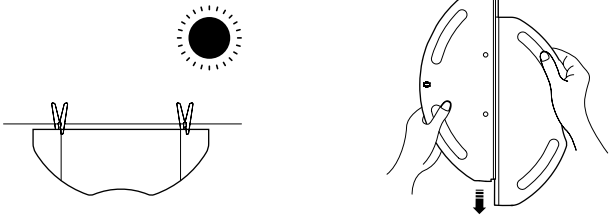

العناية والصيانة

تنظيف الفرشاة الجانبية والفرشاة

1. اسحب الفرشاة الجانبية باتجاه الأعلى.
2. اضغط على أزرار تحرير غطاء الفرشاة لإزالة غطاء الفرشاة وإخراج الفرشاة.
3. نظّف الفرشاة الجانبية والفرشاة وأسنان المشط في الفتحة.
4. بعد التنظيف، أعد تثبيت الفرشاة وغطاء الفرشاة والفرشاة الجانبية بالترتيب.

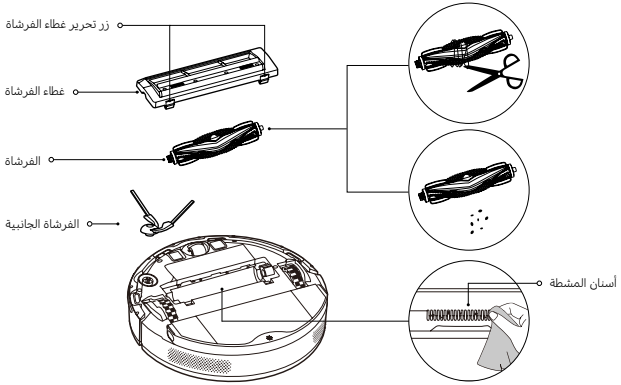

تنظيف المستشعرات وموصلات الشحن

نظّف جميع المستشعرات وموصلات الشحن باستخدام قطعة قماش ناعمة في كل 3 أشهر.

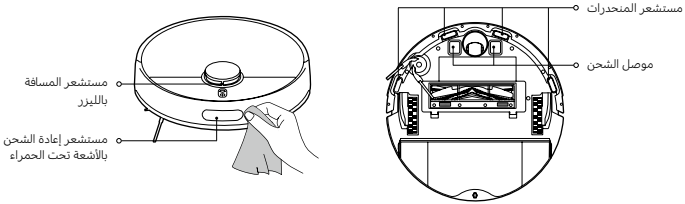

المشكلات الشائعة

المشكلة	السبب المحتمل والحل
يتعذر توصيل المكنسة الكهربائية الروبوت بـ Wi-Fi.	تحقق مما إذا كانت كلمة مرور Wi-Fi صحيحة أم لا.
	لا تدعم المكنسة الكهربائية الروبوت نطاق تردد شبكة 5 جيجاهرتز. يرجى توصيلها بشبكة 2.4 جيجاهرتز.
	إشارة Wi-Fi ضعيفة. تأكد من وجود المكنسة الكهربائية الروبوت في منطقة ذات تغطية Wi-Fi جيدة.
	حدث خطأ ما في اتصال Wi-Fi. أعد ضبط Wi-Fi ونزّل أحدث إصدار من تطبيق Xiaomi Home، ثم حاول إعادة الاتصال.
يتعذر تشغيل المكنسة الكهربائية الروبوت.	مستوى البطارية مستنفد. يرجى شحن المكنسة الكهربائية الروبوت بالكامل قبل الاستخدام.
	درجة الحرارة المحيطة منخفضة للغاية أو مرتفعة للغاية. يرجى استخدام المكنسة الكهربائية الروبوت في درجة حرارة محيطية تتراوح بين 0 درجة مئوية و40 درجة مئوية.
لا تبدأ المكنسة الكهربائية الروبوت التنظيف.	مستوى البطارية منخفض. اشحن المكنسة الكهربائية الروبوت بالكامل وحاول مجددًا.
لا تستأنف المكنسة الكهربائية الروبوت التنظيف.	المكنسة الكهربائية الروبوت في وضع عدم الإزعاج. تأكد من أن المكنسة الكهربائية الروبوت ليست في وضع عدم الإزعاج الذي سيمنعها من استئناف التنظيف.
	يتم إرجاع المكنسة الكهربائية الروبوت يدويًا إلى قاعدة الشحن. سيؤدي نقلها إلى قاعدة الشحن يدويًا أو الضغط على الزر ⏻ الموجود على المكنسة الكهربائية الروبوت أو الضغط على في التطبيق إلى منع المكنسة الكهربائية الروبوت من استئناف التنظيف
لا تعود المكنسة الكهربائية الروبوت إلى قاعدة الشحن.	هناك الكثير من العوائق حول قاعدة الشحن. ضع قاعدة الشحن في منطقة أوسع.
	المكنسة الكهربائية الروبوت بعيدة جدًا عن قاعدة الشحن. ضعها في مكان أقرب لقاعدة الشحن وحاول مرة أخرى.
المكنسة الكهربائية الروبوت لا تشحن.	تأكد من وجود مساحة كافية حول قاعدة الشحن؛ وإلا فإن المكنسة الكهربائية الروبوت لن تتمكن من الاقتران بالقاعدة للشحن.
	تأكد من عدم وجود غبار أو أي عوائق أخرى على سطح موصلات الشحن.
تتصرف المكنسة الكهربائية الروبوت بصورة غير طبيعية.	أوقف تشغيل المكنسة الكهربائية الروبوت ثم أعد تشغيلها.
لا تؤدي المكنسة الكهربائية الروبوت عمليات التنظيف المجدولة.	يتعذر على المكنسة الكهربائية الروبوت إجراء التنظيف المجدول في حال فصلها عن الشبكة. يرجى التأكد من اتصال المكنسة الكهربائية الروبوت بالشبكة.
	تأكد من عدم ضبط المكنسة الكهربائية الروبوت على وضع عدم الإزعاج. سيمنع وضع عدم الإزعاج المكنسة الكهربائية الروبوت من أداء عمليات التنظيف المجدولة.
تفقد المكنسة الكهربائية الروبوت الاتصال بشكل متكرر.	تأكد من أن المكنسة الكهربائية الروبوت متصلة بالشبكة وموجودة ضمن تغطية Wi-Fi في جميع الأوقات.
تصدر المكنسة الكهربائية الروبوت ضوضاء غريبة أثناء التنظيف.	أوقف تشغيل المكنسة الكهربائية الروبوت وتحقق مما إذا كانت الفرشاة أو الفرشاة الجانبية أو عجلة الدفع متشابكة مع أجسام غريبة أم لا. إذا كان الأمر كذلك، فأزل الأجسام الغريبة.
لم تعد المكنسة الكهربائية الروبوت تنظّف بكفاءة أو تترك الغبار وراءها.	حجرة الغبار ممتلئة. نظّفها وحاول مجددًا.
	الفلتر مسدود. نظّفه وحاول مجددًا.
	تم التقاط جسم غريب في الفرشاة. نظّفه وحاول مجددًا.

استكشاف الأخطاء وإصلاحها

عند حدوث أعطال في المكنسة الكهربائية الروبوت، قد تصدر مطالبات صوتية. يرجى الرجوع إلى المعلومات أدناه للحصول على الحل في الوقت المناسب.

الحل	المطالبة الصوتية
تحقق من ذلك وثبته في المكان الصحيح.	تمت إزالة خزان المياه، يُرجى إعادة تثبيته والمحاولة مرة أخرى.
تحقق من ذلك وثبته في المكان الصحيح.	يُرجى تثبيت حجرة الغبار.
أعد وضع المكنسة الكهربائية الروبوت على سطح مستوٍ، وأعد تشغيلها.	المكنسة الكهربائية الروبوت مائلة، يُرجى نقلها إلى موقع جديد للبدء.
يرجى إعادة المكنسة الكهربائية الروبوت إلى قاعدة الشحن.	يرجى نقل المكنسة الكهربائية الروبوت إلى قاعدة الشحن.
أزل أي عوائق حول المكنسة الكهربائية الروبوت وأعد التشغيل.	مسار التنظيف مسدود، يُرجى إزالة العوائق المحيطة.
أزل أي عوائق أو أجسام غريبة، وأعد التشغيل.	يوجد خطأ في مستشعر الليزر، يُرجى التحقق وتنظيفه.
إعادة تشغيل المكنسة الكهربائية الروبوت وإعادة تشغيلها.	المكنسة الكهربائية الروبوت معلقة، يُرجى نقلها إلى موقع جديد للبدء.
امسح مستشعرات المنحدرات حتى تصبح نظيفة.	
يرجى إزالة أي أجسام غريبة. في حال عدم وجود أجسام غريبة، أعد وضعها وأعد التشغيل.	خطأ في المصد، يُرجى التحقق مما إذا كان بإمكان المصد الارتداد على النحو الصحيح.

المواصفات

المكنسة الكهربائية الروبوت S40 من Xiaomi			
الاسم	مكنسة التنظيف الكهربائية الروبوت	الطراز	OV81
الجهد المقدر	14.4 فولت ⎓	القدرة المقدرة	70 واط
جهد الشحن	20 فولت ⎓	أبعاد المنتج	Φ 340 × 98 ملم
بطارية ليثيوم أيون	5200 مللي أمبير ساعة (السعة الاسمية) 4800 مللي أمبير ساعة (السعة المقدرة)	الوزن الصافي	4.12 كجم
تردد التشغيل	2400–2483.5 ميجاهرتز	الحد الأقصى لطاقة الخرج	< 20 ديسيبل ميلي واط
الاتصال اللاسلكي	Wi-Fi IEEE 802.11 b/g/n 2.4 جيجاهرتز، Bluetooth 4.2		
استهلاك الطاقة	وضع الاستعداد المتصل بالشبكة: ≥ 2.0 واط	الوقت اللازم لدخول الحالة	وضع الاستعداد المتصل بالشبكة: ≥ 20 د
قاعدة الشحن			
الطراز	OV81-CDZ	الإدخال المقدر	20 فولت ⎓ 1.0 أمبير
الإخراج المقدر	20 فولت ⎓ 1.0 أمبير	أبعاد المنتج	130 × 121 × 95 ملم
استهلاك الطاقة	وضع الاستعداد: ≥ 0.5 واط	الوقت اللازم لدخول الحالة	وضع الاستعداد: ≥ 20 د
محول الطاقة			
الجهة المصنّعة	Zhongshan Baolijin Electronic Co., Ltd.		
الطراز	BLJ24WJ200100P-V	متوسط الكفاءة الفعالة	≤ 85.47%
الإدخال المقدر	100–240 فولت ~ 50/60 هرتز0.8 أمبير	الكفاءة عند الحمل المنخفض (10%)	79.28%
الإخراج المقدر	20 فولت ⎓ 1.0 أمبير 20.0 واط	استهلاك الطاقة بدون حمل	≥ 0.10 واط

ملاحظة:أثناء الاستخدام العادي، يجب إبقاء هذا الجهاز على مسافة فاصلة لا تقل عن 20 سم بين الهوائي وجسم المستخدم.

הוראות בטיחות

יש לקרוא מדריך זה בקפידה לפני השימוש ולשמור אותו לסיוע בעתיד.

הגבלות שימוש

- מוצר זה מיועד לניקוי הרצפה בסביבה ביתית בלבד. אין להשתמש בו מחוץ לבית, על משטחים שאינם רצפות או בסביבה מסחרית או תעשייתית.
- במכשיר זה יכולים להשתמש ילדים מגיל 8 שנים ומעלה ואנשים בעלי יכולות פיזיות, חושיות ונפשיות מוגבלות או חסרי ניסיון וידע, וזאת תחת פיקוח או לאחר מתן הוראות בנוגע לשימוש במכשיר באופן בטוח והבנת הסכנות הכרוכות בכך. אין לתת לילדים לשחק במכשיר. פעולות הניקוי והתחזוקה על ידי המשתמש לא יבוצעו על ידי ילדים ללא פיקוח.
- מכשיר זה לא נועד לשימוש על ידי אנשים (כולל ילדים) בעלי יכולות פיזיות, חושיות ונפשיות מוגבלות או חסרי ניסיון וידע, אלא אם הדבר נעשה תחת פיקוח או לאחר מתן הוראות בנוגע לשימוש במכשיר על ידי אדם האחראי על בטיחותם.
- על ילדים להיות תחת פיקוח כדי לוודא שהם אינם משחקים במכשיר.
- אין להניח ילדים, חיות מחמד או פריט כלשהו על גבי שואב האבק הרובוטי כשהוא עומד או כשהוא נע.
- כדי להימנע מסכנה אפשרית, הרחק את עצמך, את חיות המחמד שלך ואנשים משואב האבק הרובוטי כשהוא פועל.
- מכשיר זה כולל סוללות שניתנות להחלפה על ידי אדם מיומן בלבד.
- המכשיר נועד לשימוש עם יחידת ספק הכוח המצורפת למכשיר בלבד.
- אם המטען או הסוללה נפגמים, הם חייבים להיות מוחלפים עם רכיב מקורי הנרכש מהיצרן או ממחלקת השירות לאחר מכירה.
- אם הפינים של חלקי התקע פגומים, יש להשליך את מתאם החשמל המתחבר.
- אין להשתמש בשואב האבק הרובוטי באזור שתלוי מעל קומת הקרקע, למשל בלופט, במרפסת פתוחה או על גבי ריהוט, אלא אם קיים מחסום מגן.
- אין להתקין את שואב האבק הרובוטי, להטעין אותו או להשתמש בו מחוץ לבית, בחדרי רחצה או בסמוך לבריכה.
- אין להשתמש בשואב האבק הרובוטי בטמפרטורת סביבה הגבוהה מ-40°C או נמוכה מ-0°C.
- אין להניח את שואב האבק הרובוטי הפוך למשך פרק זמן ארוך.
- אין להשתמש בכיסוי המגן של חיישן הלייזר או בכיסוי העליון או הפגוש של שואב האבק הרובוטי כידית להזזת שואב האבק הרובוטי.
- לפני השימוש בשואב האבק הרובוטי, יש להרים מהרצפה כבלים כדי למנוע את גרירתם במהלך הניקוי.
- יש לאסוף מהרצפה פריטים שבירים או רופפים, כגון אגרטלים או שקיות פלסטיק, כדי למנוע הפרעה לשואב האבק הרובוטי או היתקלות של המכשיר בהם וגרימת נזק.
- אין להשתמש בשואב האבק הרובוטי כדי לנקות חומרים בוערים.
- אין לאפשר לשואב האבק הרובוטי לאסוף חפצים קשים או חדים.
- יש לוודא ששואב האבק הרובוטי כבוי ושמתאם החשמל מנותק משקע החשמל לפני ביצוע פעולות ניקוי ותחזוקה.
- אין לנגב את שואב האבק הרובוטי או את עמדת הטעינה במטלית רטובה או לשטוף אותם בנוזל כלשהו. לאחר ניקוי החלקים הניתנים לשטיפה, צריך לייבש אותם היטב לפני התקנתם לשימוש.
- יש לכבות את שואב האבק ולשמור אותו בארזיתו המקורית במהלך הובלה.
- יש להשתמש במוצר זה רק בהתאם להוראות שבמדריך למשתמש. המשתמשים אחראים לכל אובדן או נזק שנגרם עקב שימוש לא ראוי במוצר זה.

סוללות וטעינה

- **אזהרה:** אין להשתמש בסוללה או בעמדת טעינה של צד שלישי.
- יש להשתמש ביחידת מתאם BLJ24WJ200100P-V בלבד.
- אין לנסות לפרק, לתקן או לשנות את הסוללה או את עמדת הטעינה בעצמך.
- אין להניח את עמדת הטעינה בסמוך למקור חום.
- אין להשתמש במטלית רטובה או ביידיים רטובות כדי לנגב או לנקות את מגעי הטעינה של העמדה.
- יש לקחת את הסוללות המוסרות למתקן המחזור המקצועי בשביל להשליכן כהלכה.
- אם אין כוונה להשתמש בשואב האבק הרובוטי לפרק זמן ממושך, יש לטעון אותו עד הסוף, ואז לכבות אותו ולאחסן אותו במקום יבש וקריר. הטען מחדש את שואב האבק הרובוטי מדי 3 חודשים לפחות, זאת כדי להימנע מפריקת יתר של הסוללה.
- אין צורך בפעולה מצד המשתמשים כדי להעביר את עמדת הטעינה בין Hz 50 ל-Hz 60, והמוצר יכול להתאים את עצמו ל-Hz 50 וגם ל-Hz 60.
- אין לטעון סוללות שאינן נטענות.

מידע בנושא בטיחות לייזר

2. חיישן הלייזר במוצר זה עומד בתקן IEC 60825-1:2014 ו-EN 60825-1:2014/A11:2021 עבור מוצרי לייזר מסוג Class 1. יש להימנע מקשר עין ישיר עימו במהלך השימוש.
- מוצר לייזר מסוג Class 1
- מוצר לייזר לצרכן
- EN 50689:2021

הודעה בנושא הסביבה

תא סוללות הליתיום-יון מכיל חומרים המסוכנים לסביבה. לפני השלכת שואב האבק, ראשית יש להוציא את תא הסוללות, ולאחר מכן להשליך או למחזר אותו בהתאם לחוקים והתקנות המקומיים בארץ או באזור שבהם נעשה בו שימוש.

- יש להוציא את הסוללה מהמכשיר לפני השלכתו.
- בעת הוצאת הסוללה, יש לנתק את המכשיר מאספקת החשמל.
- יש להשליך את הסוללה באופן בטיחותי.

זהירות:

- בעת הסרת הסוללות מהמוצר, עדיף לרוקן את הסוללות ולוודא שהמוצר מנותק מהחשמל.
- יש להסיר את תא הסוללות בשלמותו ובבת אחת.
- כדי למנוע קצרים או דליפות של חומרים מסוכנים, אין להזיק לתא הסוללות.
- יש לקחת את הסוללות המוסרות למתקן המחזור המקצועי בשביל להשליכן כהלכה.
- אין להשאיר את הסוללות בסביבה עם טמפרטורה גבוהה; אחרת הן עלולות להתפוצץ.
- במקרה של נזילה מהסוללה, יש להימנע ממגע עם הנזל. אם הנזל נכנס לעיניים, יש לשטוף בהרבה מים ולפנות מיד לקבלת סיוע רפואי.

שלבים להוצאת הסוללה:

ההוראות הבאות מיועדות להשלכת שואב אבק רובוטי בלבד, ולא להפעלה רגילה:

1. הרחק את שואב האבק הרובוטי מעמדת הטעינה, והפעל אותו עד שהסוללה שלו תתרוקן.
2. כבה את שואב האבק הרובוטי, השתמש בכלי מתאים כדי להסיר את הברגים שעל כיסוי תא הסוללות שבחלק התחתון, ולאחר מכן הסר את הכיסוי.
3. כדי להוציא את תא הסוללות, לחץ על התפסים, ומשוך החוצה את מחבר תא הסוללות.

לשימוש בפנים בלבד

יש לקרוא את ההוראות לפני השימוש

מידע על תאימות רגולטורית

הצהרת תאימות של האיחוד האירופי

Xiaomi Communications Co., Ltd. מכריז בזאת כי שציוד הרדיו מסוג OV81 מציית להנחיה 2014/53/EU. הטקסט המלא של הצהרת התאימות של האיחוד האירופי זמין בכתובת האינטרנט הבאה: https://www.mi.com/global/service/support/declaration.html

לעיון במדריך מקוון מפורט, בקר בכתובת www.mi.com/global/support/user-guide

למוצר אין מצב המתנה או מצב מקביל אחר במונחים של דרישות צריכת אנרגיה יעילה או פונקציית ניהול צריכת חשמל, צריכת החשמל של המוצר עשויה להיות גבוהה יותר מאשר מוצרים אחרים העומדים בדרישות פונקציונליות אלה.

מידע על השלכה ומחזור לפי WEEE

global/service/support/declaration.html

כל המוצרים הנושאים סמל זה הם פסולת אלקטרונית וציוד אלקטרוני (waste electrical and electronic equipment - WEEE) לפי דיראקטיבה (2012/19/EU) שאין לערבבה עם פסולת ביתית לא ממוינת. במקום זאת, יש להגן על בריאות האדם ועל הסביבה על ידי מסירת הפסולת לנקודת איסוף ייעודית למחזור פסולת אלקטרונית וציוד אלקטרוני, שנקבעה על ידי הממשלה או הרשויות המקומיות. השלכה ומחזור נכונים יסייעו במניעת ההשלכות השליליות הפוטנציאליות על הסביבה ועל בריאות האדם. לקבלת מידע נוסף על המיקום ועל התנאים וההתניות של נקודות איסוף אלה, פנה למתקן או לרשויות המקומיות.

סקירת המוצר

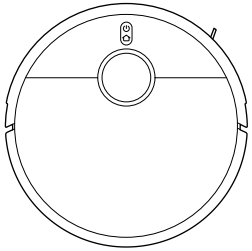

שואב אבק רובוטי

אביזרים מותקנים מראש

מברשת

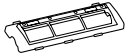

כיסוי מברשת

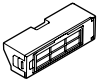

תא אבק

אביזרים אחרים

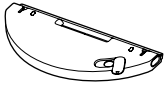

כרית שטיפה ומים
מכלול המכל
(עם כרית שטיפה מורכבת)

מברשת צד

מתאם חשמל

עמדת טעינה

הערה: איורי המוצר, האביזרים וממשק המשתמש במדריך למשתמש הם לצורכי התייחסות בלבד.
המוצר והפעולות בפועל עשויים להשתנות עקב שיפורים שבוצעו במוצר.

שואב אבק רובוטי

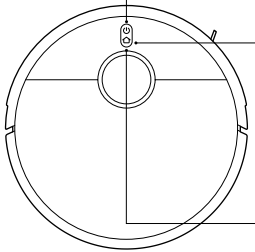

- לחץ והחזק למשך 3 שניות כדי להפעיל או לכבות
- לחץ כדי לנקות/להשהות כאשר הרובוט דולק

- לחץ כדי להשהות תוך כדי פעולה
- לחץ כדי להתחיל עגינה במהלך השהיה
- לחץ לעצירת העגינה בעת חזרה לעמדה
- לחץ והחזק למשך 3 שניות כדי להפעיל או להשבית נעילת ילדים

הערה:
לחץ על לחצן כלשהו בשואב האבק הרובוטי כדי להשהות במהלך הפעולה או החזרה לעמדת הטעינה.

נורת חיווי
- לבנה: פועל כרגיל
- לבנה מהבהבת לאט: בטעינה
  (מצב סוללה בינוני/גבוה)
- לבנה מהבהבת: מתמקם/חוזר לעמדת הטעינה
- צהובה: Wi-Fi מנותק
- צהובה מהבהבת: פועל (סוללה חלשה)/ממתין לחיבור/שגיאה בשואב אבק רובוטי
- צהובה מהבהבת לאט: בטעינה (סוללה חלשה)
- כחולה מהבהבת: מתחבר ל-Wi-Fi/מעדכן קושחה
- כחולה: Wi-Fi מחובר
- כבויה: כיבוי/במצב שינה

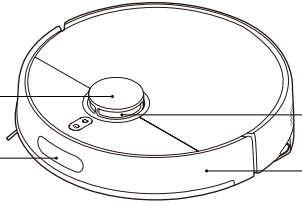

סקירת המוצר

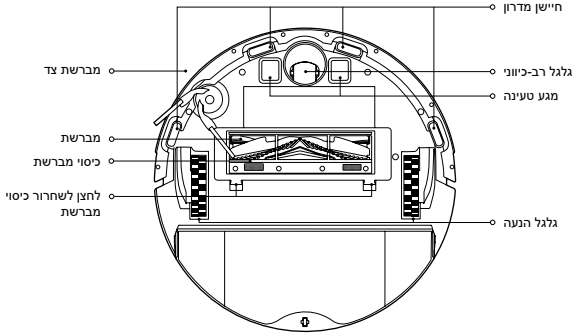

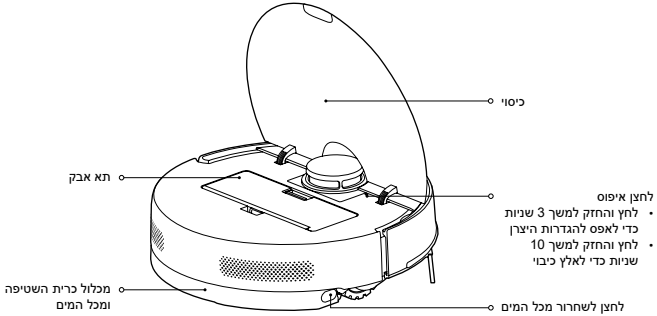

עמדת טעינה

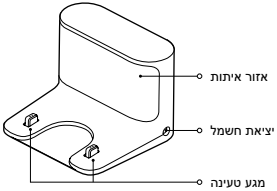

תא אבק

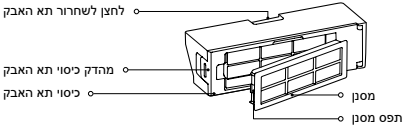

מכלול כרית השטיפה ומכל המים

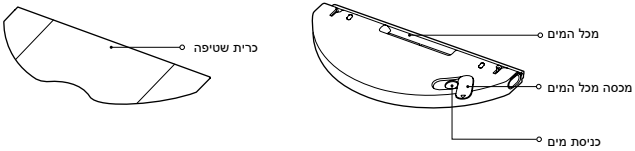

לפני השימוש

הסרת כיסויי המגן

הסר את רצועות ההגנה 1 ו-2 ואת סרטי המגן 3 ו-4 לפני שימוש.

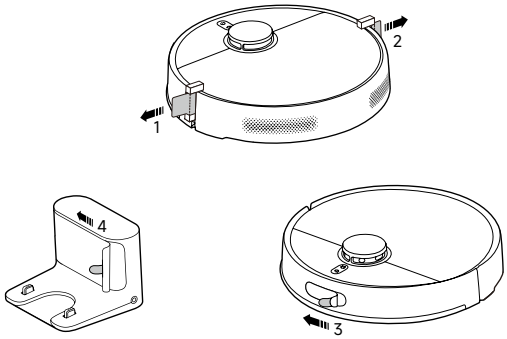

התקנת מברשת הצד

התקן את מברשת הצד על התפס שבחלק התחתון של שואב האבק הרובוטי.

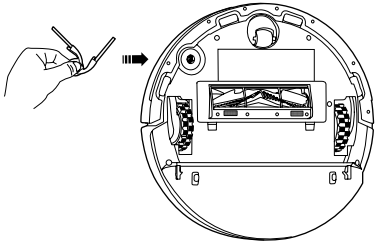

טעינת שואב האבק הרובוטי

- הנח את עמדת הטעינה בקרבת שקע חשמל, באזור עם קליטה טובה. לאחר מכן חבר את עמדת הטעינה לחשמל.
- יש להניח את שואב האבק הרובוטי על עמדת הטעינה ולוודא שמגעי הטעינה שלהם מיושרים נכון זה מול זה. שואב האבק הרובוטי יידלק וייטען באופן אוטומטי. לא ניתן לכבות אותו במהלך טעינה.

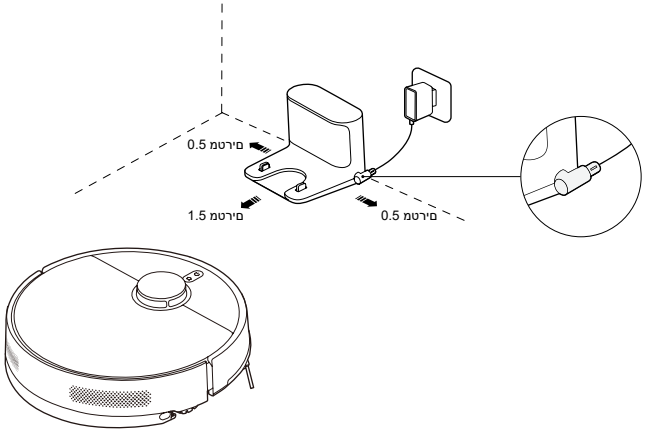

זהירות:

- אין לחשוף את עמדת הטעינה לאור שמש ישיר.
- אין להניח כל עצם בטווח של 0.5 מטרים משני הצדדים של עמדת הטעינה או בטווח של 1.5 מטרים מלפניה.
- על מנת להבטיח את הביצועים האופטימליים של הסוללה, יש לטעון את הסוללה במלואה לפני השימוש הראשוני.

התחברות באמצעות האפליקציה Xiaomi Home

מוצר זה פועל עם האפליקציה Xiaomi Home. שלוט במכשיר שלך עם האפליקציה Xiaomi Home.
סרוק את קוד ה-QR כדי להוריד ולהתקין את האפליקציה. תנותב אל דף הגדרות החיבור אם האפליקציה כבר מותקנת. לחלופין תוכל לחפש את "Xiaomi Home" בחנות האפליקציות כדי להוריד ולהתקין אותה.
פתח את האפליקציה Xiaomi Home הקש "+" בצד הימני העליון ומלא את ההנחיות כדי להוסיף את המכשיר שלך.

1CB9CF8B

הערות:

- המכשיר תומך ברשתות Wi-Fi בתדר 2.4 GHz בלבד.
- ייתכן שהגרסה של האפליקציה עודכנה, יש לפעול לפי ההוראות המתאימות לגרסת האפליקציה הנוכחית.
- כאשר שואב אבק רובוטי מתחבר בהצלחה לאפליקציית Xiaomi Home, הוא מתחבר לרשת בהצלחה. אתה יכול לבצע איפוס של Wi-Fi כדי לנתק אותו מהרשת.

איפוס רשת ה-Wi-Fi

ודא ששואב האבק הרובוטי דולק, ולחץ לחיצה ארוכה על הלחצנים ⌂ ו- ⏻ בו-זמנית למשך 7 שניות. בהישמע הודעה קולית, שואב האבק הרובוטי ממתין לחיבור הרשת, וה-Wi-Fi מאופס בהצלחה.

איפוס להגדרות היצרן

לחץ והחזק את לחצן האיפוס למשך 3 שניות. לאחר מכן, שואב האבק הרובוטי מופעל מחדש, והגדרות היצרן משוחזרות.

מיפוי מהיר

- אחרי ששואב האבק הרובוטי מתחבר לרשת בפעם הראשונה, יש לפעול בהתאם להנחיות המופיעות באפליקציה כדי ליצור מפה מהר. שואב האבק הרובוטי יתחיל מיפוי בלי לנקות.
- לאחר חזרתו לעמדת הטעינה, תהליך המיפוי מסתיים, והמפה נשמרת באופן אוטומטי.

הכנה לפני מיפוי

- ודא ששואב האבק הרובוטי נטען במלואו ומתחיל מעמדת הטעינה.
- כדי להבטיח מיפוי מדויק, פתח את הדלתות לחדרים שלך, סדר את החפצים המפוזרים על הרצפה, ופנה את כל העצמים שעלולים להשפיע על פעולת שואב האבק הרובוטי.
- מומלץ לחסום אזורים שאינם מתאימים לשואב האבק הרובוטי, כמו מקומות שבהם הוא עלול להיתקע או להישרט.

הגדרות לאחר המיפוי

- מומלץ להגדיר קירות וירטואליים או אזורים מוגבלים באזורים המכילים שטיחים עם סיבים ארוכים או גדילים, ובאזורים אחרים שבהם שואב האבק הרובוטי עלול להיתקע או להישרט.
- הגדר קירות וירטואליים או אזורים מוגבלים כדי לא לכלול אזורים המכוסים בשטיחים לפני השטיפה, כדי למנוע את הרטבת השטיח.

התחלת השאיבה

כדי להתחיל בניקיון, לחץ על הלחצן ⏻ בשואב האבק הרובוטי, או הקש על באפליקציה. בסיום הניקוי, שואב האבק הרובוטי יחזור באופן אוטומטי לעמדת הטעינה לצורך טעינה.

שיטה 1: לחץ על הלחצן ⏻ בשואב האבק הרובוטי.

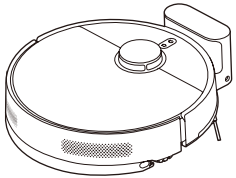

שיטה 2: הקש על באפליקציה.

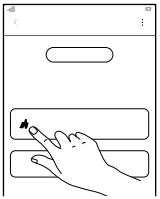

הערות:

- ודא ששואב האבק הרובוטי מתחיל לנקות מעמדת הטעינה. אין להזיז את שואב האבק הרובוטי במהלך הניקוי.
- בעת השימוש הראשון בשואב האבק הרובוטי, מומלץ לעקוב אחר שואב האבק הרובוטי לכל אורך התהליך ולסלק חפצים שעלולים להשפיע על עבודתו.
- אם שואב האבק הרובוטי עלול להיתקע או לשרוט את פני השטח של רהיטים באזורים מסוימים, ניתן להגדיר אזורים מוגבלים באפליקציה, כדי ששואב האבק הרובוטי לא ייכנס אליהם.

התחלת השאיבה והשטיפה
(יש להרכיב את מכלול כרית השטיפה ומכל המים)

1. לפני שטיפת הרצפה, הרטיב את כרית השטיפה והתקן אותה כראוי כפי שמודגם עם רצועות הווקלרו המצורפות.

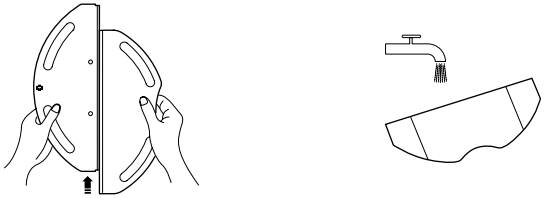

2. פתח את מכסה מכל המים, הוסף מי ברז, וכסה את מכסה מכל המים. התקן את מכלול כרית השטיפה ומכל המים בשואב האבק הרובוטי, עד שיישמע צליל נקישה. ודא שהמכלול מורכב היטב במקומו.

זהירות:
- כדי למנוע פגיעה בשואב האבק הרובוטי, אין להוסיף נוזלים כגון מים חמים, חומר ניקוי או חומר חיטוי לתוך מכל המים.
- הפונקציות של שואב האבק הרובוטי נבדקות בטרם יציאתו מהמפעל, כך שייתכנו שאריות מים בשואב האבק הרובוטי. זהו מצב תקין.

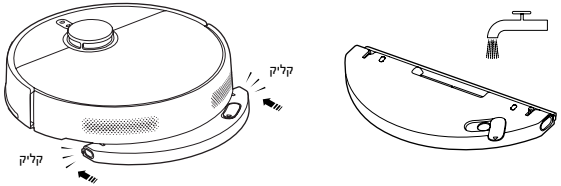

3. כדי להתחיל בשאיבה ושטיפה, לחץ על הלחצן ⏻ בשואב האבק הרובוטי, או הקש על 🧹 באפליקציה.

זהירות: לפני השטיפה, הגדר קירות וירטואליים או אזורים מוגבלים באמצעות האפליקציה עבור אזורים המכוסים בשטיחים.

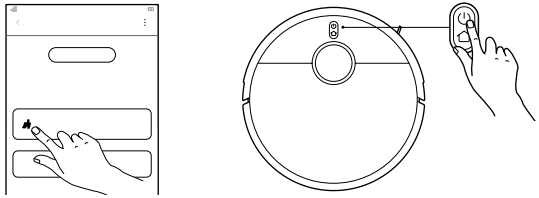

4. כאשר שואב האבק הרובוטי מסיים משימה וחוזר לעמדת הטעינה, לחץ על לחצני שחרור מכל המים כדי להסיר את מכלול כרית השטיפה ומכל המים, ולאחר מכן נקה את כרית השטיפה מיד.

הערה: אם לא ייעשה שימוש בשואב האבק הרובוטי במשך תקופה ממושכת, הסר את מכלול כרית השטיפה ומכל המים ורוקן אותו, כדי למנוע ריח וטחב.

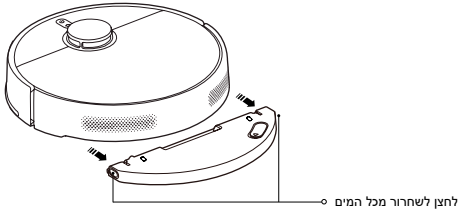

השהיה

כאשר שואב האבק הרובוטי פועל, לחץ על לחצן כלשהו כדי להשהות. לחץ על הלחצן ⏻ כדי להמשיך בניקוי.

הערה: שואב האבק הרובוטי יכנס למצב שינה לאחר השהיה או המתנה במשך 10 דקות. לחץ על לחצן כלשהו כדי להעיר אותו.

הוספת מים או ניקוי כרית השטיפה

כאשר שואב האבק הרובוטי פועל, ניתן להשהות אותו כדי למלא מים או לנקות את כרית השטיפה במידת הצורך. לאחר מכן, הרכב מחדש את מכלול כרית השטיפה ומכל המים, ולחץ על הלחצן ⏻ כדי להמשיך במשימה.

עגינה

במהלך פעולת שואב האבק הרובוטי, לחץ על הלחצן ⌂ כדי להשהות את שואב האבק הרובוטי, ולחץ שוב על הלחצן כדי להתחיל בעגינה.

כאשר שואב האבק הרובוטי נמצא במצב המתנה ואינו מחובר לעמדת הטעינה, לחץ על הלחצן ⌂ כדי להתחיל בעגינה.

כאשר משימה הושלמה או כשהסוללה חלשה, שואב האבק הרובוטי חוזר באופן אוטומטי לעמדה לצורך טעינה.

הערה: נא לעיין באפליקציה לפונקציות נוספות. הפרטים של כל פונקציה תלויים באפליקציה.

טיפול ותחזוקה

חלקים	תדירות הניקוי	תדירות החלפה
מברשת צד	כל שבועיים	3–6 חודשים
מברשת	כל שבוע	6–12 חודשים
מסנן	כל שבוע	3–6 חודשים
כיסוי מברשת	/	3–6 חודשים (או כאשר מתבלה)
כרית שטיפה	לאחר כל שימוש	3–6 חודשים (או כאשר מתבלה)

הערות:
- תדירות ההחלפה מיועדת לעיון בלבד. אם חלק כזה או אחר נפגם, יש להחליף אותו מיד כדי לשמור על ניקוי יעיל.
- יש לנקות ולתחזק את החלקים הרלוונטיים כאשר שואב האבק כבוי.

ריקון תא האבק

1. פתח את כיסוי שואב האבק הרובוטי, לחץ על לחצן שחרור תא האבק, והוצא את תא האבק כלפי מעלה משואב האבק הרובוטי.
2. פתח את כיסוי תא האבק, ורוקן את הפסולת.

הערה: נקה את המסנן באופן קבוע כדי למנוע את סתימתו.

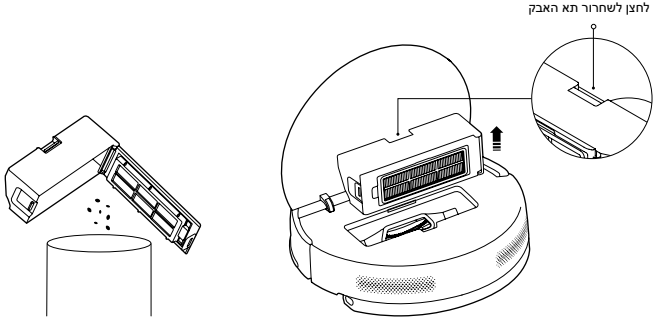

ניקוי תא האבק והמסנן

1. שחרר את תפס המסנן כדי לפתוח את המסנן ולהסירו.
2. שטוף את המסנן, והקש כמה פעמים על קצהו כדי לסלק לכלוך עד שיהיה נקי.
3. פתח את כיסוי תא האבק, מלא את תא האבק במים נקיים, ונקה את תא האבק.
4. לפני הרכבתם מחדש לצורך שימוש, יש לייבש היטב את תא האבק ואת המסנן.

הערות:
- אין לנסות לנקות את המסנן באמצעות חפץ קשיח, כמו מברשת או אצבעותיך.
- השתמש במים נקיים בלבד לניקוי תא האבק והמסנן. אין להשתמש בחומרי ניקוי.
- יש לייבש היטב את תא האבק ואת המסנן לפני השימוש.

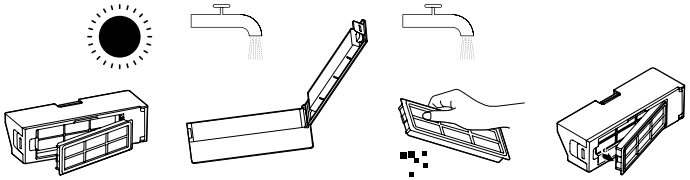

ניקוי כרית השטיפה

הסר את כרית השטיפה על ידי קילוף רצועות הסקוטש, ואז נקה אותה וייבש אותה היטב.

הערות:
- יש לוודא כי כרית השטיפה נקייה לפני השימוש, מכיוון שכרית שטיפה מלוכלכת מדי עלולה לפגום בביצועי השטיפה.
- לקבלת תוצאות הניקוי הטובות ביותר, מומלץ להחליף את כרית השטיפה מדי 3–6 חודשים.

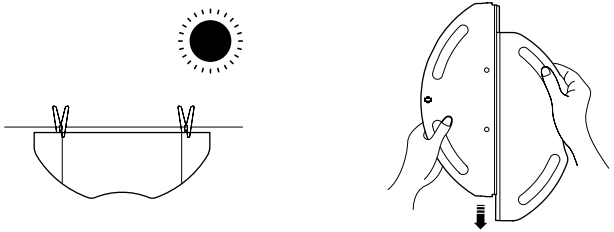

טיפול ותחזוקה

ניקוי מברשת הצד והמברשת

1. משוך את מברשת הצד כלפי מעלה החוצה.
2. לחץ על הלחצנים לשחרור כיסוי המברשת כדי להסיר את כיסוי המברשת, והסר את המברשת.
3. נקה את מברשת הצד ואת המברשת, ושן הסירוק בחריץ.
4. לאחר הניקוי, הרכב מחדש את המברשת, את כיסוי המברשת ואת מברשת הצד לפי הסדר.

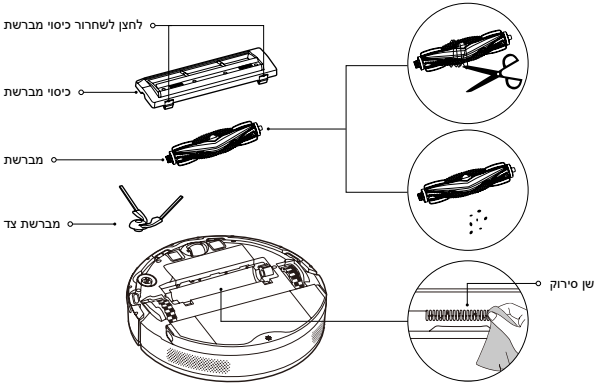

ניקוי החיישנים ומגעי הטעינה

נקה את כל החיישנים ומגעי הטעינה עם מטלית רכה מדי 3 חודשים.

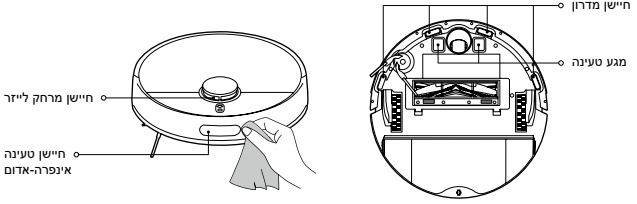

בעיות נפוצות

בעיה	סיבה אפשרית ופתרון
שואב האבק הרובוטי לא מצליח להתחבר ל-Wi-Fi.	בדוק האם סיסמת ה-Wi-Fi נכונה.
	שואב האבק הרובוטי אינו תומך בפס התדרים של רשת 5 GHz, אנא חבר אותו לרשת 2.4 GHz.
	עוצמת האות של רשת ה-Wi-Fi חלשה. ודא ששואב האבק הרובוטי נמצא באזור שבו כיסוי רשת ה-Wi-Fi טוב.
	משהו השתבש בחיבור לרשת ה-Wi-Fi. אפס את ה-Wi-Fi והורד את גרסת האפליקציה Xiaomi Home העדכנית ביותר, ולאחר מכן נסה שוב להתחבר.
לא ניתן להפעיל את שואב האבק הרובוטי.	מצב הסוללה ריק. נא לטעון באופן מלא את שואב האבק הרובוטי לפני השימוש.
	טמפרטורת הסביבה גבוהה מדי או נמוכה מדי. נא להשתמש בשואב האבק הרובוטי בטמפרטורת סביבה בין 0°C ו-40°C.
שואב האבק הרובוטי אינו מתחיל לנקות.	מצב הסוללה חלש. טען את שואב האבק הרובוטי טעינה מלאה, ולאחר מכן נסה שוב.
שואב האבק הרובוטי אינו מחדש את פעולת הניקוי.	שואב האבק הרובוטי במצב 'נא לא להפריע'. ודא ששואב האבק הרובוטי אינו נמצא במצב 'נא לא להפריע', אחרת הוא לא יוכל לחדש את פעולת הניקוי.
	שואב האבק הרובוטי חוזר באופן ידני אל עמדת הטעינה לצורך טעינה. הזזתו אל עמדת הטעינה באופן ידני, לחיצה על הלחצן ⏻ בשואב האבק הרובוטי או הקשה על הלחצן באפליקציה ימנעו משואב האבק הרובוטי מלחדש את פעולת הניקוי.
שואב האבק הרובוטי אינו חוזר לעמדת הטעינה.	ישנם מכשולים רבים מדי סביב עמדת הטעינה. הנח את עמדת הטעינה באזור פתוח יותר.
	שואב האבק הרובוטי רחוק מדי מעמדת הטעינה. קרב אותו לעמדת הטעינה, ונסה שוב.
שואב האבק הרובוטי אינו נטען.	ודא שיש מספיק מקום סביב עמדת הטעינה; אחרת, שואב האבק הרובוטי לא יכול לעגון בה לצורך טעינה.
	ודא שאין אבק או מכשולים אחרים על המשטח של מגעי הטעינה.
שואב האבק הרובוטי מתנהג בצורה חריגה.	כבה את שואב האבק הרובוטי, ולאחר מכן הפעל אותו מחדש.
שואב האבק הרובוטי אינו מבצע ניקויים מתוזמנים.	שואב האבק הרובוטי אינו יכול לבצע ניקוי מתוזמן אם הוא מנותק מהרשת. נא לוודא ששואב האבק הרובוטי מחובר לרשת.
	ודא ששואב האבק הרובוטי אינו מוגדר למצב 'נא לא להפריע'. מצב 'נא לא להפריע' ימנע משואב האבק הרובוטי לבצע ניקויים מתוזמנים.
שואב האבק הרובוטי עובר למצב לא מקוון שוב ושוב.	ודא ששואב האבק הרובוטי מחובר לרשת ונשאר תמיד בטווח רשת ה-Wi-Fi.
שואב האבק הרובוטי משמיע רעשים מוזרים בזמן הניקוי.	כבה את שואב האבק הרובוטי, ובדוק אם המברשת, מברשת הצד או גלגל ההנעה הסתבכו בעצמים זרים. אם כן, סלק את העצמים הזרים.
שואב האבק הרובוטי הפסיק לנקות ביעילות, או משאיר אחריו אבק.	תא האבק מלא. נקה אותו, ונסה שוב.
	המסנן סתום. נקה אותו, ונסה שוב.
	עצם זר נלכד במברשת. נקה אותה, ונסה שוב.

פתרון בעיות

במקרה של תקלה בשואב האבק הרובוטי, הוא עשוי להשמיע הנחיות קוליות. אנא עיין במידע שלהלן לקבלת פתרון בזמן.

הנחיה קולית	פתרון
מכל המים הוסר, התקן אותו מחדש, ונסה שוב.	בדוק והתקן במקום.
התקן את תא האבק.	בדוק והתקן במקום.
שואב האבק הרובוטי נטוי, העבר אותו למיקום חדש כדי להתחיל.	העבר את שואב האבק הרובוטי למשטח ישר ומאוזן, והפעל אותו מחדש.
אנא העבר את שואב האבק הרובוטי לעמדת הטעינה.	אנא החזר את שואב האבק הרובוטי לעמדת הטעינה.
נתיב הניקוי חסום, פנה מכשולים מהסביבה.	הסר כל מכשול סביב שואב האבק הרובוטי, והפעל מחדש.
תקלת חיישן לייזר, בדוק ונקה.	הסר כל מכשול או חפץ זר, והפעל מחדש.
שואב האבק הרובוטי מושהה, הזז אותו למיקום חדש כדי להתחיל.	מקם מחדש את שואב האבק הרובוטי, והפעל מחדש.
	נגב את חיישני המדרון.
תקלת פגוש, בדוק האם הפגוש קופץ חזרה באופן תקין.	אנא הסר כל עצם זר. אם לא נמצאו עצמים זרים, מקם אותו מחדש, והפעל מחדש.

מפרטים

שואב אבק רובוטי Xiaomi S40

שם	שואב אבק רובוטי לניקוי	דגם	OV81
מתח נקוב	14.4 וולט ⎓	כוח נקוב	70 וואט
מתח טעינה	20 וולט ⎓	מידות הפריט	Φ 340 × 98 מ"מ
סוללת ליתיום-יון	5200 mAh (קיבולת נומינלית) 4800 mAh (קיבולת נקובה)	משקל נקי	4.12 ק"ג
תדר פעולה	2400–2483.5 MHz	הספק מוצא מרבי	< 20 dBm
קישוריות אלחוטית	Wi-Fi IEEE 802.11 b/g/n 2.4 GHz, Bluetooth 4.2		
צריכת חשמל	מצב המתנה ברשת: ≥ 2.0 וואט	הגיע הזמן להיכנס למצב	מצב המתנה ברשת: ≥ 20 דקות

עמדת טעינה

דגם	OV81-CDZ	הספק נקוב	20 וולט ⎓ 1.0 אמפר
פלט נקוב	20 וולט ⎓ 1.0 אמפר	מידות הפריט	130 × 121 × 95 מ"מ
צריכת חשמל	מצב המתנה: ≥ 0.5 וואט	הגיע הזמן להיכנס למצב	מצב המתנה: ≥ 20 דקות

מתאם חשמל

יצרן	Zhongshan Baolijin Electronic Co., Ltd.		
דגם	BLJ24WJ200100P-V	יעילות ממוצעת בחיבור לחשמל	≤ 85.47%
הספק נקוב	100–240 וולט ~ 50/60 Hz 0.8 אמפרר	יעילות בעומס נמוך (10%)	79.28%
פלט נקוב	20 וולט ⎓ 1.0 אמפר 20.0 ואט	צריכת חשמל ללא עומס	≤ 0.10 ואט

הערה: בתנאי שימוש רגילים, יש לשמור על בציוד זה מרחק סביר של 20 ס"מ לפחות בין האנטנה לגוף המשתמש.

Instruções de segurança

Leia este manual com atenção antes de utilizar o produto e guarde-o para referência futura.

Restrições de utilização

- Este produto destina-se a limpeza de chão apenas num ambiente doméstico. Não o utilize no exterior, em superfície sem ser chão, ou em ambientes comerciais ou industriais.
- Este aparelho pode ser utilizado por crianças a partir dos 8 anos de idade e pessoas com capacidades físicas, sensoriais ou mentais reduzidas, ou com falta de experiência ou conhecimento, se as mesmas forem corretamente supervisionadas ou instruídas sobre a utilização do aparelho de forma segura e se compreenderem os riscos envolvidos. As crianças não deverão brincar com o aparelho. A limpeza e a manutenção não devem ser executadas por crianças sem supervisão.
- Este aparelho não se destina a pessoas (incluindo crianças) com capacidades físicas, sensoriais ou mentais reduzidas, ou com falta de experiência e conhecimento, a não ser que estejam a ser supervisionadas ou que lhes tenham sido dadas instruções relativamente ao uso do aparelho por alguém responsável pela sua segurança.
- As crianças devem ser supervisionadas para garantir que não brincam com o aparelho.
- Não coloque crianças, animais de estimação ou quaisquer objetos em cima do aspirador robô, esteja ele imóvel ou em movimento.
- Para evitar potenciais perigos, o utilizador deverá manter-se a si próprio, bem como animais de estimação e pessoas, longe do aspirador robô quando este estiver em funcionamento.
- O aparelho inclui baterias que apenas podem ser substituídas por pessoas capacitadas.
- O aparelho deve ser utilizado apenas com a fonte de alimentação fornecida.
- Se a bateria ou o carregador estiver danificado, deve ser substituído por um componente original, adquirido ao fabricante ou ao departamento do serviço de pós-venda.
- Se os pinos das peças da ficha estiverem danificados, o transformador com ficha deve ser eliminado.
- Não utilize o aspirador robô em zonas suspensas acima do nível do solo, tais como sótãos, varandas abertas ou em cima de móveis, exceto se existir uma barreira protetora.
- Não instale, carregue ou utilize o aspirador robô ao ar livre, numa casa de banho ou perto de piscinas.
- Não utilize o aspirador robô a uma temperatura ambiente acima dos 40 °C ou abaixo dos 0 °C.
- Não vire o aspirador robô ao contrário por um longo período de tempo.
- Não use a tampa de proteção do sensor a laser, a tampa superior ou o amortecedor do aspirador robô como uma pega para o mover.
- Retire todos os cabos do chão antes de utilizar o aspirador robô para evitar que este os arraste durante o processo de limpeza.
- Retire quaisquer objetos frágeis ou espalhados pelo chão, tais como vasos ou sacos de plástico, para evitar que o aspirador robô fique obstruído ou embata nos mesmos, provocando danos.
- Não utilize o aspirador robô para limpar substâncias em combustão.
- Não permita que o aspirador robô aspire objetos duros ou afiados.
- Certifique-se de que tanto o aspirador robô como o transformador estão desligados antes de proceder à limpeza ou manutenção.
- Não limpe o aspirador robô ou a estação de carregamento com um pano molhado nem lave os mesmos com líquido. Após limpar as peças laváveis, seque-as bem antes de as instalar para utilização.
- O aspirador deve permanecer desligado e guardado na embalagem original durante o transporte.
- Apenas utilize este produto cumprindo as informações contidas no manual do utilizador. Os utilizadores são responsáveis por eventuais perdas ou danos que possam resultar do uso indevido deste produto.

Bateria e carregamento

- AVISO: não use baterias ou estações de carregamento de terceiros.
- Utilize apenas com o transformador BLJ24WJ200100P-V .
- Não tente desmontar, reparar ou modificar a bateria ou a estação de carregamento de forma autónoma.
- Não coloque a estação de carregamento perto de uma fonte de calor.
- Não utilize um pano molhado e seque as mãos antes de limpar os pontos de contacto para carregamento da estação de carregamento.
- Entregue as baterias removidas num local de reciclagem profissional para as eliminar corretamente.
- Se o aspirador robô não for utilizado durante um longo período de tempo, carregue-o totalmente, desligue-o e guarde-o num local fresco e seco. Recarregue o aspirador robô pelo menos uma vez a cada três meses para evitar uma descarga excessiva da bateria.
- Não é necessária qualquer ação por parte dos utilizadores para mudar a estação de carregamento entre 50 Hz e 60 Hz, e o produto pode adaptar-se tanto a 50 Hz como a 60 Hz.
- Não carregar pilhas não recarregáveis.

Informações de segurança sobre o laser

- O sensor a laser neste produto cumpre as normas IEC 60825-1:2014 e EN 60825-1:2014/A11:2021 para produtos a laser de Classe 1. Evite o contacto direto com os olhos durante a utilização.
- PRODUTO A LASER DE CLASSE 1
- PRODUTO A LASER PARA CONSUMIDORES
- EN 50689:2021

Apenas para uso doméstico

Leia as instruções antes de utilizar

Aviso ambiental

O conjunto de bateria de iões de lítio contém substâncias nocivas para o ambiente. Antes de eliminar o aspirador, remova o conjunto de bateria, elimine-o ou recicle-o, de acordo com a legislação local do país ou da região em que o usou.

- A bateria tem de ser removida do aparelho antes de ser eliminada.
- Para remover a bateria, o aparelho tem de estar desligado da corrente elétrica.
- A bateria tem de ser eliminada de forma segura.

Precauções:

- Ao remover a bateria do produto, é melhor gastá-la primeiro e certificar-se de que o produto não está ligado à corrente elétrica.
- Remova todo o conjunto de bateria de uma só vez.
- Não danifique o revestimento da bateria para evitar curtos-circuitos ou fugas de substâncias perigosas.
- Entregue as baterias removidas num local de reciclagem profissional para as eliminar corretamente.
- Não deixe as baterias num ambiente de alta temperatura; caso contrário, podem explodir.
- No caso de fugas da bateria, evite o contacto com o líquido. Em caso de contacto com os olhos, lave com água em abundância e procure imediatamente um médico.

Passos para remover a bateria:

As seguintes instruções são apenas para eliminação do aspirador robô e não para o funcionamento normal:

1. Mantenha o aspirador robô longe da estação de carregamento e em funcionamento até a bateria descarregar.
2. Desligue o aspirador robô, use uma ferramenta para remover os parafusos da tampa do conjunto de bateria na parte inferior e retire a tampa.
3. Prima as presilhas e retire o conetor do conjunto de bateria para o remover.

Informação sobre o cumprimento da regulamentação

Declaração de conformidade da UE
Pelo presente, Xiaomi Communications Co., Ltd. declara que o equipamento de rádio do tipo OV81 está em conformidade com a Diretiva 2014/53/UE. O texto completo da declaração de conformidade da UE está disponível em:
https://www.mi.com/global/service/support/declaration.html
Para consultar o manual detalhado online, visite www.mi.com/global/support/user-guide

O produto não tem um modo de espera ou outro estado equivalente em termos de requisitos de eficiência energética ou função de gestão de energia. É provável que o consumo de energia do produto seja superior ao de outros produtos que cumprem estes requisitos funcionais.

Informações sobre a eliminação e reciclagem de REEE
Todos os produtos que apresentem este símbolo são considerados resíduos de equipamentos elétricos e eletrónicos (REEE, conforme a Diretiva 2012/19/UE), não devendo ser misturados com resíduos domésticos indiscriminados. Em vez disso, o utilizador deve proteger a saúde humana e o meio ambiente, e entregar o respetivo equipamento num ponto de recolha designado para reciclagem de resíduos de equipamentos elétricos e eletrónicos, indicado pelo governo ou pelas autoridades locais. A correta eliminação e a reciclagem ajudarão a prevenir eventuais consequências negativas para o meio ambiente e a saúde humana. Para obter mais informações sobre os locais e os termos e condições dos referidos pontos de recolha, entre em contacto com a entidade responsável pela instalação ou com as autoridades locais.

Visão geral do produto

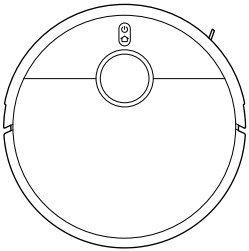

Aspirador robô

Acessórios pré-instalados

Escova

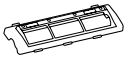

Tampa da escova

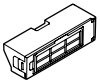

Compartimento do pó

Outros acessórios

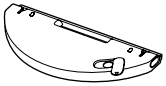

Unidade do reservatório de água e pano mopa (com pano mopa instalado)

Escova lateral

Transformador

Estação de carregamento

Nota: As ilustrações do produto, os acessórios e a interface de utilizador no manual do utilizador são apenas para referência.
O verdadeiro produto e respetivas funções podem variar consoante os melhoramentos.

Aspirador robô

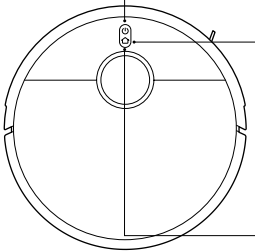

- Mantenha premido durante 3 segundos para ligar ou desligar
- Prima para limpar/pausar quando ligado

- Prima para pausar quando em funcionamento
- Prima para iniciar a ancoragem quando estiver pausado
- Prima para parar a ancoragem quando regressar à estação
- Mantenha premido durante três segundos para ativar ou desativar o bloqueio de crianças

Nota:
Prima qualquer botão no aspirador robô para pausar durante o funcionamento ou regressar à estação de carregamento.

Indicador

- Branco: funcionamento normal
- Branco oscilante: a carregar (nível da bateria médio/alto)
- Branco intermitente: posicionamento/regresso à estação de carregamento/atualização
- Amarelo: Wi-Fi desligado
- Amarelo intermitente: em funcionamento (bateria fraca)/a aguardar ligação/erro do aspirador robô
- Amarelo oscilante: em carregamento (nível da bateria fraca)
- Azul intermitente: a estabelecer ligação com o Wi-Fi/atualização
- Azul: Wi-Fi ligado
- Desligado: desligado/em modo de suspensão

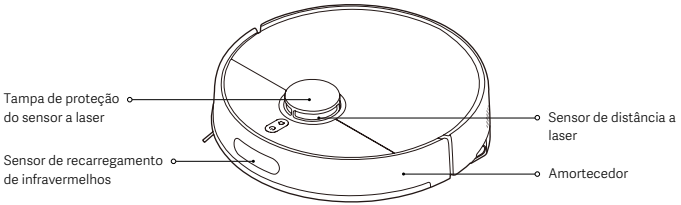

Visão geral do produto

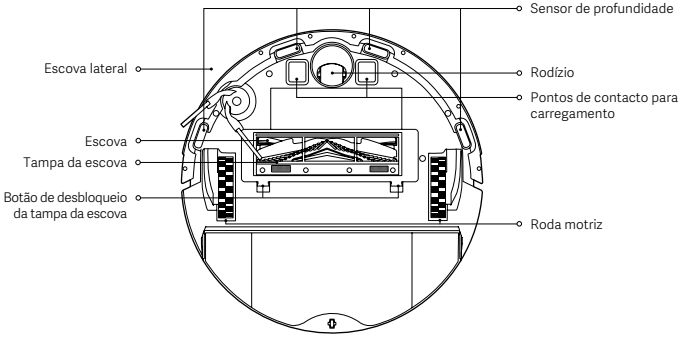

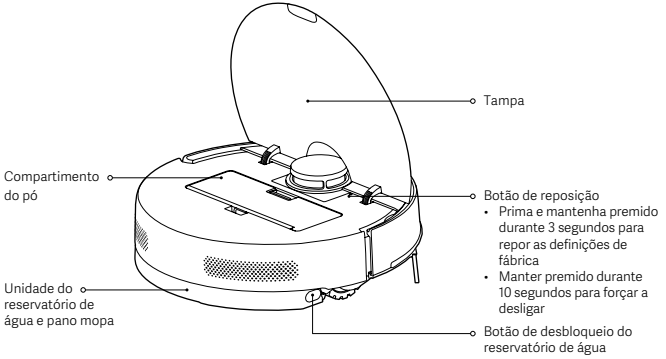

Estação de carregamento

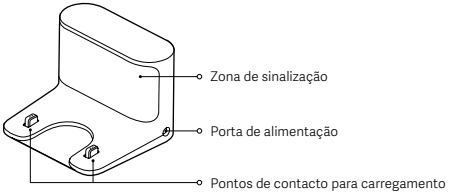

Compartimento do pó

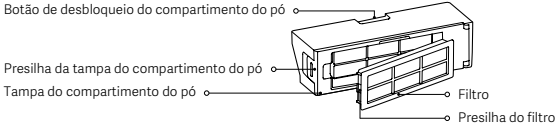

Unidade do reservatório de água e pano mopa

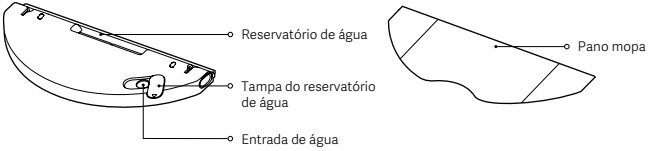

Antes de utilizar

Remover as coberturas de proteção

Retire as faixas de proteção 1 e 2 e as películas de proteção 3 e 4 antes de utilizar.

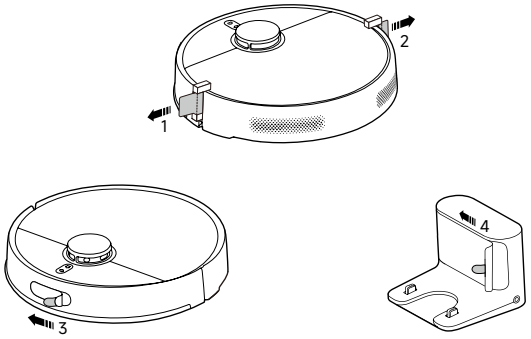

Instalar a escova lateral

Instale a escova lateral na presilha na parte inferior do aspirador robô.

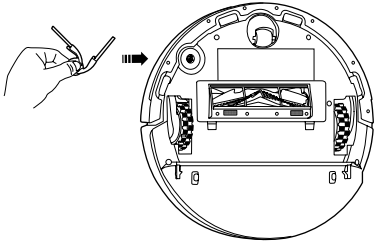

Carregar o aspirador robô

- Coloque a estação de carregamento perto de uma tomada elétrica numa área com boa cobertura de sinal. Em seguida, ligue a estação de carregamento à corrente elétrica.
- Coloque o aspirador robô na estação de carregamento e certifique-se de que os respetivos pontos de contacto para carregamento estão alinhados. O aspirador robô liga-se automaticamente e carrega. Não pode ser desligado durante o carregamento.

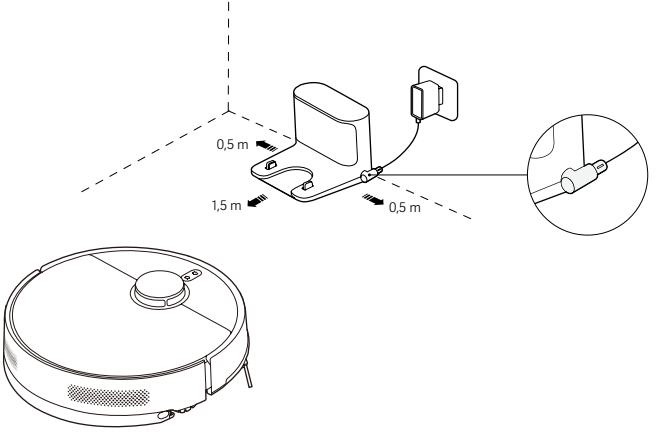

Precauções:

- Não exponha a estação de carregamento à luz solar direta.
- Não coloque objetos a menos de 0,5 m de ambos os lados da estação de carregamento e 1,5 m à sua frente.
- Para garantir o desempenho ótimo da bateria, carregue-a completamente antes de a utilizar pela primeira vez.

Como utilizar

Ligar à aplicação Xiaomi Home

Este produto é compatível com a aplicação Xiaomi Home. Controle o seu dispositivo com a aplicação Xiaomi Home.
Leia o código QR para transferir e instalar a aplicação. A página de configuração da ligação será aberta se a aplicação já estiver instalada.
Também pode pesquisar "Xiaomi Home" na loja de aplicações para a transferir e instalar.
Abra a aplicação Xiaomi Home e toque em "+" no canto superior direito. De seguida, siga as instruções para adicionar o dispositivo.

1CB9CF8B

Notas:

- Só são suportadas redes Wi-Fi de 2,4 GHz.
- A versão da aplicação pode ter sido atualizada. Siga as instruções com base na versão atual da aplicação.
- Quando o aspirador robô se liga à aplicação Xiaomi Home com êxito, liga à rede com êxito. Pode repor a rede Wi-Fi para o desligar da rede.

Repor a rede Wi-Fi

Certifique-se de que o aspirador robô está ligado e mantenha premidos em simultâneo os botões ⌂ e ⏻ durante 7 segundos. Quando ouvir uma mensagem de voz, isso indica que o aspirador robô aguarda a ligação de rede e o Wi-Fi foi reposto com sucesso.

Restaurar definições de fábrica

Mantenha premido o botão de reposição durante 3 segundos. Em seguida, o aspirador robô reinicia, e as definições de fábrica são repostas com sucesso.

Mapeamento rápido

- Depois de o aspirador robô estabelecer ligação à rede pela primeira vez, siga as instruções na aplicação para criar rapidamente um mapa. O aspirador robô vai iniciar o mapeamento sem limpar.
- Quando regressar à estação de carregamento, o processo de mapeamento fica concluído e o mapa é guardado automaticamente.

Preparação antes do mapeamento

- Certifique-se de que o aspirador robô está totalmente carregado e que inicia a partir da estação de carregamento.
- Abra as portas das divisões, organize os objetos espalhados no chão e remova todos os objetos que possam afetar o funcionamento do aspirador robô para garantir um mapeamento preciso.
- Recomendamos que bloqueie as áreas inadequadas para o aspirador robô, como locais onde possa ficar preso ou raspado.

Definições após o mapeamento

- Recomendamos que configure paredes virtuais ou áreas restritas nos locais com tapetes de pelo comprido ou com franjas, ou outros locais onde o aspirador robô possa ficar preso ou raspado.
- Configure paredes virtuais ou áreas restritas para excluir áreas com tapetes antes da lavagem para evitar que os tapetes fiquem molhados.

Iniciar a aspiração

Prima o botão ⏻ no aspirador robô ou toque em na aplicação para iniciar a limpeza. O aspirador robô regressa automaticamente à estação de carregamento para carregar após concluir a limpeza.

Método 1: prima o botão ⏻ no aspirador robô.

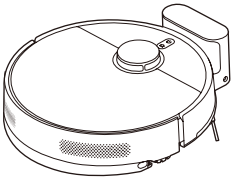

Método 2: toque em na aplicação.

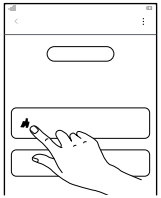

Notes:

- Make sure the robot vacuum starts cleaning from the charging dock. Do not move the charging dock or the robot vacuum during cleaning.
- When using the robot vacuum for the first time, it is recommended to follow the robot vacuum throughout the whole process to remove the items that may affect its work.
- If the robot vacuum may get stuck or scratch the surface of furniture in some areas, you can set restricted areas in the app to prevent the robot vacuum from entering these areas.

Iniciar aspiração e lavagem (É necessário instalar a unidade do reservatório de água e pano mopa)

1. Antes de lavar o chão, molhe o pano mopa e instale-o corretamente, consoante ilustrado, com as faixas de velcro fixas.

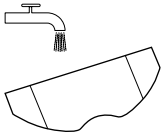

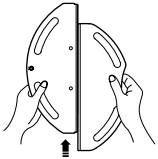

2. Abra a tampa do reservatório de água, encha com água da torneira e feche a tampa do reservatório de água. Instale o pano mopa e a unidade do reservatório de água no aspirador robô até ouvir um "clique". Certifique-se de que a unidade está corretamente instalada.

   Precauções:

   - Para não danificar o aspirador robô, não deite líquidos como água quente, detergente ou desinfetante no reservatório de água.
   - As funções do aspirador robô são testadas antes de este deixar a fábrica, pelo que pode conter resíduos de água. Isso é normal.

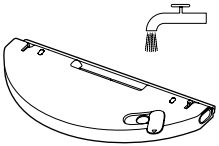

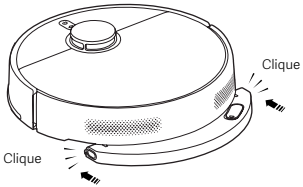

3. Prima o botão ⏻ no aspirador robô ou toque em na aplicação para iniciar a aspiração e lavagem.
   Precaução: antes da lavagem, defina paredes virtuais ou áreas restritas na aplicação para as superfícies com tapetes.

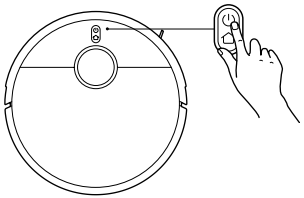

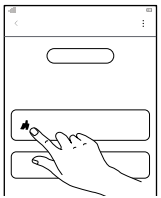

4. Quando o aspirador robô terminar uma tarefa e regressar à estação de carregamento, prima os botões de desbloqueio do reservatório de água para remover a unidade do reservatório de água e pano mopa e, em seguida, limpe imediatamente o pano mopa.

   Nota: se o aspirador robô não for utilizado por um longo período de tempo, retire a unidade do reservatório de água e pano mopa e esvazie-a para impedir a formação de odores e mofo.

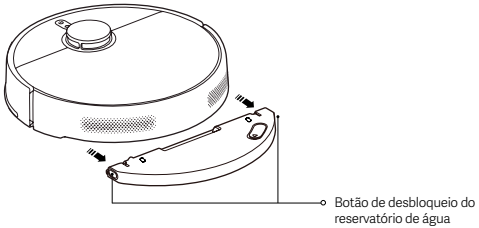

Pausar

Quando o aspirador robô estiver a funcionar, prima qualquer um dos botões para o pausar. Prima o botão ⏻ para retomar a limpeza.

Nota: o aspirador robô entrará no modo de suspensão se estiver em pausa ou em espera durante 10 minutos. Prima qualquer botão para o ativar.

Adicionar água ou limpar o pano mopa

Quando o aspirador robô estiver em funcionamento, pode pausá-lo para reabastecer a água ou limpar o pano mopa, se necessário. Em seguida, volte a colocar a unidade do reservatório de água e pano mopa, e prima o botão ⏻ para retomar a tarefa.

Ancoragem

Durante o seu funcionamento, prima o botão ⌂ para pausar o aspirador robô e prima o botão novamente para iniciar a ancoragem.
Com o aspirador robô em modo de espera e sem estar ligado à estação de carregamento, prima o botão ⌂ para iniciar a ancoragem.
Após terminar uma tarefa ou caso a bateria esteja muito fraca, o aspirador robô regressa automaticamente à estação para carregar.

Nota: consulte a aplicação para mais funções. Os detalhes de cada função dependem da aplicação.

Cuidados e manutenção

Peças	Frequência de limpeza	Frequência de substituição
Escova lateral	A cada 2 semanas	3 a 6 meses
Escova	Semanalmente	6 a 12 meses
Filtro	Semanalmente	3 a 6 meses
Tampa da escova	/	3 a 6 meses (ou quando ocorrer desgaste)
Pano mopa	Após cada utilização	3 a 6 meses (ou quando ocorrer desgaste)

Notas:
- A frequência de substituição serve apenas de referência. Se danificar uma peça, deverá substituí-la o mais rapidamente possível para garantir a eficiência da limpeza.
- Limpe e faça a manutenção dos componentes relevantes apenas quando o aspirador robô estiver desligado.

Esvaziar o compartimento do pó

1. Abra a tampa do aspirador robô e pressione o botão de desbloqueio do compartimento do pó para remover o compartimento do pó no sentido ascendente do aspirador robô.
2. Abra a tampa do compartimento do pó e esvazie-o.
   Nota: limpe regularmente o filtro para evitar que fique obstruído.

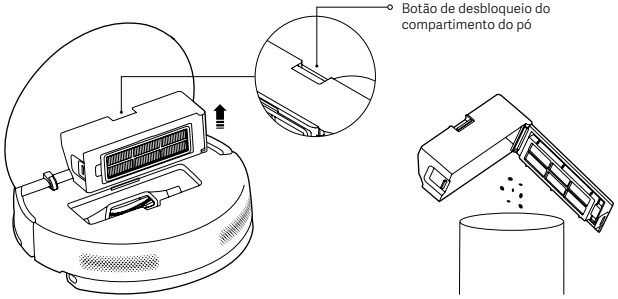

Limpar o compartimento do pó e o filtro

1. Solte a presilha do filtro para abrir o filtro e o retirar.
2. Enxague o filtro e bata com cuidado nas respetivas extremidades repetidamente para remover qualquer sujidade até estar limpo.
3. Abra a tampa do compartimento do pó, encha o compartimento com água limpa e limpe-o.
4. Seque bem o compartimento do pó e o filtro antes de os voltar a instalar.

Notas:
- Não tente limpar o filtro com um objeto rígido, como uma escova ou os seus dedos.
- Só use água limpa para limpar o compartimento do pó e o filtro. Não use detergente.
- Seque bem o compartimento do pó e o filtro antes de usar.

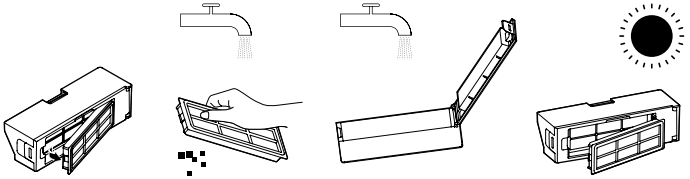

Limpar o pano mopa

Remova o pano mopa ao remove as tiras de velcro e, em seguida, limpe-o e seque-o com cuidado.

Notas:
- Certifique-se de que o pano mopa está limpo antes de o utilizar, uma vez que o desempenho durante a lavagem pode ser afetado se o pano mopa ficar muito sujo.
- Para obter melhores resultados de limpeza, recomenda-se a substituição do pano mopa a cada 3 a 6 meses.

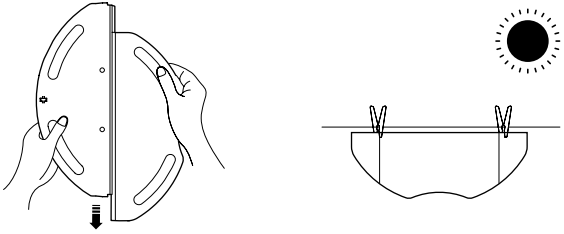

Cuidados e manutenção

Limpar a escova lateral e a escova

1. Puxe a escova lateral para cima e retire-a.
2. Prima os botões de desbloqueio da tampa da escova para remover a tampa da escova e retire a escova.
3. Limpe a escova lateral, a escova e os dentes do pente na ranhura.
4. Após a limpeza, volte a instalar a escova, a tampa da escova e a escova lateral por ordem.

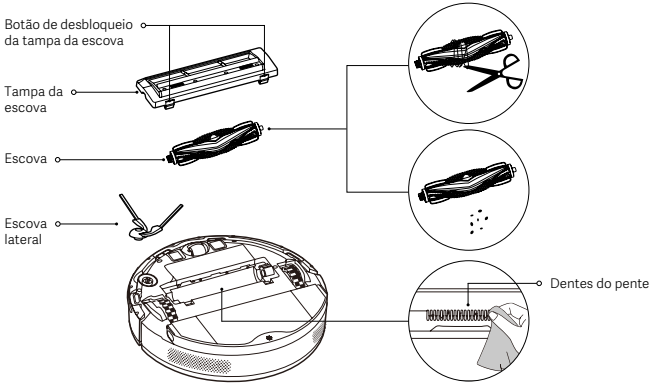

Limpar os sensores e os pontos de contacto para carregamento

Limpe todos os sensores e pontos de contacto para carregamento com um pano macio a cada 3 meses.

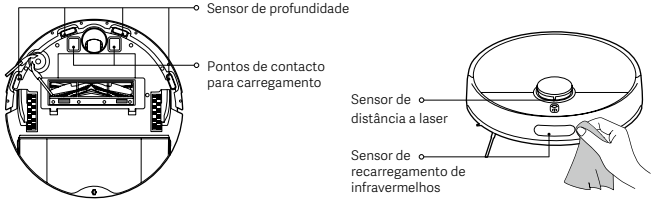

Problemas frequentes

Problema	Possível causa e solução
O aspirador robô não liga ao Wi-Fi.	Verifique se a palavra-passe do Wi-Fi está correta.
	O aspirador robô não suporta a banda de frequência de rede de 5 GHz. Ligue-o a uma rede de 2,4 GHz.
	O sinal de Wi-Fi está fraco. Certifique-se de que o aspirador robô se encontra numa área com uma boa cobertura Wi-Fi.
	Existe algum problema com a ligação Wi-Fi. Reponha o Wi-Fi e transfira a versão mais recente da aplicação Xiaomi Home. Em seguida, tente voltar a ligar.
O aspirador robô não liga.	O nível da bateria está descarregado. Carregue totalmente o aspirador robô antes de o utilizar.
	A temperatura ambiente está demasiado baixa ou demasiado alta. Utilize o aspirador robô a uma temperatura ambiente entre os 0 ℃ e 40 ℃.
O aspirador robô não inicia a limpeza.	O nível da bateria está fraco. Carregue totalmente o aspirador robô e tente novamente.
O aspirador robô não retoma a limpeza.	O aspirador robô está no modo Não incomodar. Certifique-se de que não se encontra no modo Não incomodar por impedir o aspirador robô de retomar a limpeza.
	O aspirador robô é colocado manualmente na estação de carregamento. Movê-lo manualmente para a estação de carregamento, premir o botão ⏻ no aspirador robô ou tocar em ▲ na aplicação impede o aspirador robô de retomar a limpeza.
O aspirador robô não regressa à estação de carregamento.	Existem demasiados obstáculos perto da estação de carregamento. Coloque a estação de carregamento numa área mais aberta.
	O aspirador robô está demasiado longe da estação de carregamento. Coloque-o mais perto da estação de carregamento e tente novamente.
O aspirador robô não carrega.	Certifique-se de que há espaço suficiente à volta da estação de carregamento; caso contrário, o aspirador robô não poderá encaixar na mesma para carregar.
	Certifique-se de que não há pó nem outros obstáculos na superfície dos pontos de contacto para carregamento.
O aspirador robô funciona de forma anómala.	Desligue e volte a ligar o aspirador robô.
O aspirador robô não efetua as limpezas agendadas.	O aspirador robô não poderá executar uma tarefa de limpeza agendada se estiver desligado da rede. Certifique-se de que o aspirador robô está ligado à rede.
	Certifique-se de que o aspirador robô não se encontra no modo Não incomodar. O modo Não Incomodar impedirá o aspirador robô de efetuar as tarefas de limpezas agendadas.
O aspirador robô está sempre offline.	Certifique-se de que o aspirador robô está ligado à rede e se mantém sempre na cobertura Wi-Fi.
O aspirador robô emite ruídos estranhos durante a limpeza.	Desligue o aspirador robô e verifique se a escova, a escova lateral ou a roda motriz está presa com objetos estranhos. Se estiver, remova quaisquer objetos estranhos.
O aspirador robô já não efetua uma limpeza eficaz ou deixa pó para trás.	O compartimento do pó está cheio. Limpe-o e tente novamente.
	O filtro está bloqueado. Limpe-o e tente novamente.
	Poderá estar um objeto estranho preso na escova. Limpe-a e tente novamente.

Resolução de problemas

Quando o aspirador robô tem uma avaria, pode emitir avisos de voz. Consulte as informações abaixo para resolver o problema atempadamente.

Aviso de voz	Solução
Reservatório de água removido, reinstale-o e tente novamente.	Verifique e instale na posição certa.
Instale o compartimento do pó.	Verifique e instale na posição certa.
O aspirador robô está inclinado. Mova-o para um novo local para iniciar.	Coloque o aspirador robô numa superfície plana e reinicie-o.
Coloque o aspirador robô na estação de carregamento.	Volte a colocar o aspirador robô na estação de carregamento.
O percurso de limpeza está bloqueado. Remova os obstáculos à volta.	Remova quaisquer obstáculos em torno do aspirador robô e reinicie-o.
Erro do sensor a laser. Verifique e limpe.	Remova quaisquer obstáculos ou objetos estranhos e reinicie-o.
O aspirador robô está suspenso. Mova-o para um novo local para iniciar.	Reposicione o aspirador robô e reinicie-o.
	Limpe os sensores de profundidade.
Erro do amortecedor. Verifique se o amortecedor consegue ressaltar corretamente.	Remova quaisquer objetos estranhos. Se não encontrar objetos estranhos, reposicione e reinicie-o.

Especificações

Aspirador robô Xiaomi S40			
Nome	Aspirador robótico	Modelo	OV81
Tensão nominal	14,4 V ⎓	Potência nominal	70 W
Tensão de carregamento	20 V ⎓	Dimensões do produto	Φ 340 × 98 mm
Bateria de iões de lítio	5200 mAh (capacidade prevista) 4800 mAh (capacidade nominal)	Peso líquido	4,12 kg
Frequência de operação	2400–2483,5 MHz	Potência máxima de saída	< 20 dBm
Ligação sem fios	Wi-Fi IEEE 802.11 b/g/n 2,4 GHz, Bluetooth 4.2		
Consumo de energia	Modo de espera em rede: ≤ 2,0 W	Tempo para entrar na condição	Modo de espera em rede: ≤ 20 min
Estação de carregamento			
Modelo	OV81-CDZ	Entrada nominal	20 V ⎓ 1,0 A
Saída nominal	20 V ⎓ 1,0 A	Dimensões do produto	130 × 121 × 95 mm
Consumo de energia	Modo de espera: ≤ 0,5 W	Tempo para entrar na condição	Modo de espera: ≤ 20 min
Transformador			
Fabricante	Zhongshan Baolijin Electronic Co., Ltd.		
Modelo	BLJ24WJ200100P-V	Eficiência média ativa	≥ 85,47%
Entrada nominal	100–240 V ~ 50/60 Hz 0,8 A	Eficiência a baixa carga (10%)	79,28%
Saída nominal	20 V ⎓ 1,0 A 20,0 W	Consumo de energia sem carga	≤ 0,10 W

Nota: Em condições normais de utilização, este equipamento deve ser mantido a uma distância de separação de, pelo menos, 20 cm entre a antena e o corpo do utilizador.

Інструкції з безпеки

Уважно прочитайте цю інструкцію й збережіть її для подальшого використання.

Обмеження щодо експлуатації

- Цей пристрій призначений виключно для прибирання підлоги в житлових приміщеннях. Не використовуйте його зовні, у комерційних чи промислових умовах, а також не на підлозі.
- Приладом можуть користуватися діти віком від 8 років і старше й особи зі зниженими фізичними, сенсорними чи розумовими можливостями або без досвіду та знань під наглядом чи згідно з інструкцією щодо безпечного використання приладу за умови, що вони усвідомлюють пов'язані з цим небезпеки. Діти не повинні гратися з приладом. Прибирання та користувацьке технічне обслуговування не повинне виконуватися дітьми без нагляду.
- Прилад не призначений для використання людьми (зокрема, дітьми) зі зниженими фізичними, сенсорними або розумовими можливостями або без досвіду та знань, якщо вони не перебувають під наглядом або не отримали інструкцій щодо використання приладу з боку особи, відповідальної за їхню безпеку.
- Необхідно стежити, щоб діти не грали з приладом.
- Не ставте й не садіть на рухомий чи нерухомий робот-пилосос дітей, домашніх тварин або будь-які предмети.
- Щоб уникнути потенційної небезпеки, не перебувайте самі й не дозволяйте іншим людям чи домашнім тваринам перебувати поблизу робота-пилососа, коли він працює.
- Замінювати батареї цього приладу повинен лише спеціаліст.
- Прилад слід використовувати лише з блоком живлення, що постачається разом із приладом.
- Якщо зарядний пристрій або батарея пошкоджені, їх слід замінити оригінальними компонентами, придбаними у виробника або у відділі післяпродажного обслуговування.
- Якщо штифти вилки пошкоджено, адаптер живлення, що підключається до електромережі, слід утилізувати.
- Не використовуйте робот-пилосос на піднятих над рівнем підлоги ділянках, які не захищено бар'єрами, наприклад на верхніх поверхах приміщень, відкритих балконах або на меблях.
- Не встановлюйте, не заряджайте й не використовуйте робот-пилосос просто неба, у ванній кімнаті або біля басейну.
- Не використовуйте робот-пилосос за температури навколишнього середовища понад 40 °C або нижче за 0 °C.
- Не перевертайте робот-пилосос догори дном на тривалий час.
- Пересуваючи робот-пилосос, не використовуйте кришку лазерного датчика, верхню кришку або бампер як ручку.
- Перед використанням робота-пилососа прибирайте всі кабелі з підлоги, щоб він не тягнув їх під час прибирання.
- Прибирайте з підлоги крихкі й незакріплені предмети, як-от вази або поліетиленові пакети, щоб робот-пилосос не натикався на них і не завдавав шкоди.
- Не використовуйте робот-пилосос для прибирання речовин, що горять.
- Не використовуйте робот-пилосос для прибирання будь-яких твердих або гострих предметів.
- Перед чищенням або технічним обслуговуванням робота-пилососа переконайтеся, що його вимкнено, а адаптер живлення відключено.
- Не витирайте робот-пилосос або зарядну док-станцію вологою тканиною та не промивайте їх рідиною. Після очищення деталей, які можна мити, ретельно висушіть їх, перш ніж установлювати для використання.
- Транспортувати пилосос потрібно у вимкненому стані та в оригінальній упаковці.
- Використовуйте цей пристрій лише згідно з посібником користувача. Користувачі несуть відповідальність за будь-які збитки, які можуть виникнути внаслідок неправильного використання цього виробу.

Батареї та заряджання

- ПОПЕРЕДЖЕННЯ: не використовуйте батарею чи зарядну док-станцію іншого виробника.
- Використовувати тільки з блоком живлення BLJ24WJ200100P-V .
- Не намагайтеся самостійно розбирати, ремонтувати чи модифікувати батарею або зарядну док-станцію.
- Не розміщуйте зарядну док-станцію поблизу джерела тепла.
- Не витирайте й не очищайте контакти для заряджання зарядної док-станції вологою тканиною або мокрими руками.
- Передавайте вийняті батареї до спеціалізованого пункту переробки для належної утилізації.
- Якщо робот-пилосос не використовуватиметься протягом тривалого часу, повністю зарядіть його, а потім вимкніть і зберігайте в сухому прохолодному місці. Заряджайте робот-пилосос щонайменше раз на 3 місяці, щоб уникнути надмірного розряджання батареї.
- Користувачу не потрібно виконувати жодних дій для перемикання між частотою 50 і 60 Гц на зарядній док-станції. Прилад самостійно налаштовується на обидві частоти.
- Не заряджайте неперезаряджувані батареї.

Інформація про безпеку під час роботи з лазером

- Лазерний датчик у цьому виробі відповідає вимогам стандартів IEC 60825-1:2014 і EN 60825-1:2014/A11:2021 для лазерних виробів класу 1. Під час використання уникайте прямого контакту променю з очима.
- ЛАЗЕРНИЙ ВИРІБ КЛАСУ 1
- СПОЖИВЧИЙ ЛАЗЕРНИЙ ВИРІБ
- EN 50689:2021

Призначено для використання лише в приміщенні

Перед використанням прочитайте інструкції

Захист довкілля

Літій-іонний батарейний блок містить речовини, небезпечні для навколишнього середовища. Перш ніж утилізувати пилосос, спочатку вийміть батарейний блок, потім утилізуйте його або здайте на переробку відповідно до місцевих законів і норм країни чи регіону, у якому він використовується.

- Перш ніж утилізувати батарею, потрібно вийняти її з пристрою.
- Перш ніж витягнути батарею, пристрій потрібно відключити від електромережі.
- Батарею слід утилізувати безпечно.

Застереження:

- Обов'язково відключіть пристрій від джерела живлення, перш ніж витягати батареї, і краще їх попередньо повністю розрядити.
- Вийміть увесь батарейний блок.
- Не пошкодьте корпус батареї, щоб уникнути короткого замикання або витоку небезпечних речовин.
- Передавайте вийняті батареї до спеціалізованого пункту переробки для належної утилізації.
- Не залишайте батареї в середовищі з високою температурою, інакше вони можуть вибухнути.
- У разі протікання батареї уникайте контакту з рідиною. Якщо рідина потрапила в очі, промийте їх великою кількістю води й негайно зверніться до лікаря.

Етапи виймання батареї:

Зазначені далі інструкції стосуються лише утилізації робота-пилососа, і їх не призначено для застосування впродовж його звичайного функціонування.

1. Тримайте робот-пилосос подалі від зарядної док-станції та використовуйте його, доки батарею не буде розряджено.
2. Вимкніть робот пилосос, за допомогою інструментів викрутіть гвинти на кришці батарейного блока на нижній панелі, а потім зніміть кришку.
3. Натисніть на затискачі й витягніть з'єднувач батарейного блоку, щоб вийняти батарейний блок.

Інформація про відповідність вимогам

Декларація відповідності для ЄС
Цим компанія Сяомі Коммунікейшінс Ко., Лтд. заявляє, що радіообладнання типу OV81 відповідає Директиві 2014/53/EU. Повний текст заяви для ЄС про відповідність наведено в Інтернеті за такою адресою: https://www.mi.com/global/service/support/declaration.html
Докладний електронний посібник можна знайти за адресою www.mi.com/global/support/user-guide

Продукт не має режиму очікування або іншого еквівалентного стану з точки зору вимог до енергоефективності або функції керування енергоспоживанням. Продукт, імовірно, споживає більше енергії, ніж інші продукти, що відповідають цим функціональним вимогам.

Інформація про утилізацію та переробку відходів електричного та електронного обладнання
Усі продукти, позначені цим символом, вважаються відходами електричного та електронного обладнання (WEEE відповідно до Директиви 2012/19/EU), які слід утилізувати окремо від несортованих побутових відходів. Щоб захистити здоров'я людей і навколишнє середовище, потрібно здавати непрацююче обладнання до спеціалізованих пунктів збору, визначених державними або місцевими органами влади, для подальшої переробки. Правильна утилізація та переробка допоможуть запобігти негативним наслідкам для навколишнього середовища та здоров'я людей. За додатковою інформацією про розташування та умови роботи подібних пунктів збору звертайтеся до компанії, яка виконала встановлення, або до місцевих органів влади.

Опис продукту

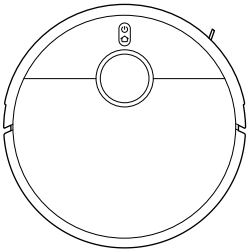

Робот-пилосос

Попередньо встановлені аксесуари

Щітка

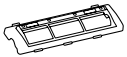

Кришка щітки

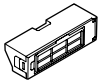

Відсік для пилу

Інші аксесуари

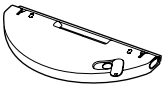

Модуль губки та резервуару для води (з установленою губкою)

Бокова щітка

Адаптер живлення

Зарядна док-станція

Примітка. Ілюстрації виробу, приладдя та користувацького інтерфейсу, наведені в цьому посібнику користувача, призначено виключно для довідки.
Фактичний виріб і його функції можуть відрізнятися через подальше вдосконалення.

Робот-пилосос

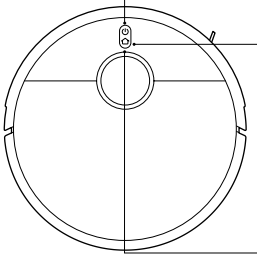

- Натисніть і утримуйте протягом 3 секунд, щоб увімкнути або вимкнути
- Натисніть, щоб виконати або призупинити прибирання, коли робот-пилосос увімкнено

- Натисніть, щоб призупинити прибирання, коли робот-пилосос увімкнено
- Натисніть, щоб почати повернення до зарядного пристрою під час призупинення
- Натисніть, щоб зупинити повернення до зарядного пристрою після повернення до док-станції
- Натисніть і утримуйте протягом трьох секунд, щоб увімкнути або вимкнути блокування від дітей

Примітка:
Натисніть будь-яку кнопку робота-пилососа, щоб призупинити його під час роботи або повернути до зарядної док-станції.

Індикатор

- Білий: працює у звичайному режимі
- Повільно блимає білим: триває заряджання (середній/високий рівень заряду батареї)
- Блимає білим: позиціювання / повернення до зарядної док-станції
- Жовтий: відключено від Wi-Fi
- Блимає жовтим: працює (низький рівень заряду батареї) / очікує на підключення / помилка робота-пилососа
- Повільно блимає жовтим: триває заряджання (низький рівень заряду батареї)
- Блимає синім: триває підключення до Wi-Fi / оновлення
- Синій: підключено до Wi-Fi
- Вимкнено: зупинено / у режимі сну

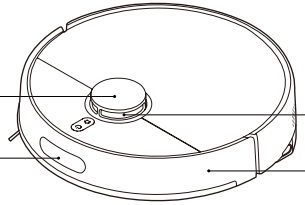

Опис продукту

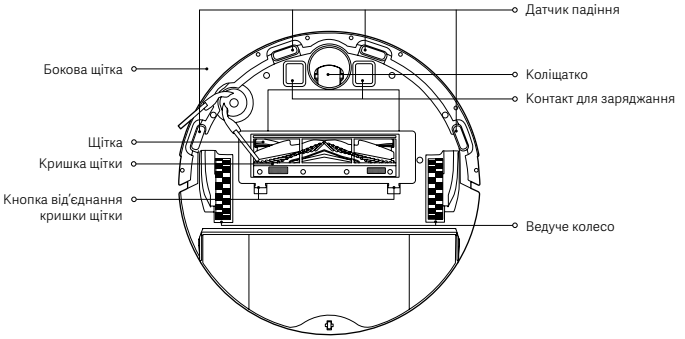

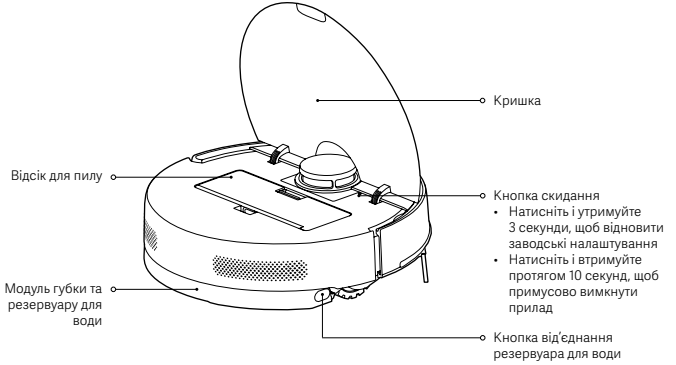

Зарядна док-станція

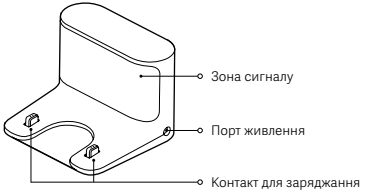

Відсік для пилу

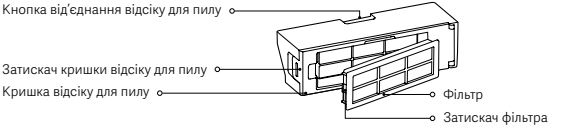

Модуль губки та резервуару для води

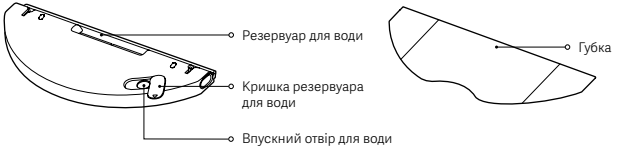

Перед використанням

Знімання захисних елементів

Перед використанням зніміть захисні смужки 1 і 2, а також захисні плівки 3 та 4.

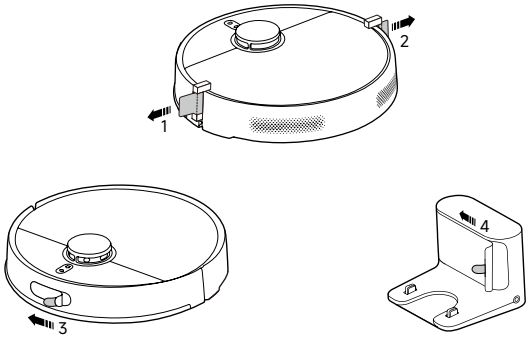

Установлення бокової щітки

Установіть бокову щітку в затискач на нижній поверхні робота-пилососа.

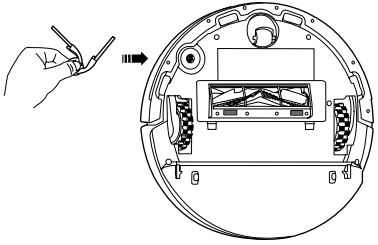

Заряджання робота-пилососа

- Помістіть зарядну док-станцію біля електричної розетки в місці з достатньою зоною покриття сигналу. Потім підключіть зарядну док-станцію до джерела живлення.
- Помістіть робот-пилосос на зарядну док-станцію та переконайтеся, що їхні контакти для заряджання зіставлено. Тоді робот-пилосос автоматично ввімкнеться та почне заряджатися. Його неможливо вимкнути під час заряджання.

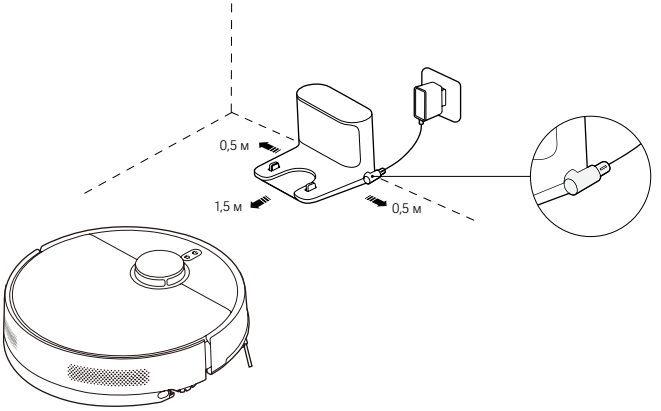

Застереження:

- Не піддавайте зарядну док-станцію дії прямих сонячних променів.
- Не розміщуйте нічого в зоні 0,5 м з обох сторін зарядної док-станції та 1,5 м перед нею.
- Щоб забезпечити оптимальну роботу батареї, повністю зарядіть її перед використанням.

Як використовувати

Підключення за допомогою програми Xiaomi Home

Цей продукт працює з програмою Xiaomi Home. Керуйте своїм пристроєм за допомогою програми Xiaomi Home.
Скануйте QR-код, щоб завантажити й інсталювати програму. Ви перейдете на сторінку налаштування підключення, якщо програма вже встановлена. Або знайдіть «Xiaomi Home» у магазині програм, щоб завантажити й інсталювати програму.
Відкрийте програму Xiaomi Home, натисніть «+» у верхньому правому куті та дотримуйтеся вказівок, щоб додати свій пристрій.

1CB9CF8B

Примітки.

- Підтримуються лише мережі Wi-Fi із частотою 2,4 ГГц.
- Версію програми може бути оновлено. Дотримуйтесь вказівок для поточної версії програми.
- Коли робот-пилосос підключається за допомогою програми Xiaomi Home, він підключається до мережі. Щоб від'єднати його від мережі, можна скинути налаштування Wi-Fi.

Скидання налаштувань Wi-Fi

Переконайтеся, що робот-пилосос увімкнено, а потім одночасно натисніть і утримуйте кнопки ⌂ і ⏻ протягом 7 секунд. Коли ви почуєте голосове повідомлення, це означає, що робот-пилосос очікує на підключення до мережі, а налаштування Wi-Fi скинуто.

Відновлення заводських налаштувань

Натисніть і утримуйте кнопку скидання протягом 3 секунд. Тоді робот-пилосос перезапуститься, а заводські налаштування буде відновлено.

Швидке створення карти

- Після першого підключення робота-пилососа до мережі дотримуйтесь інструкцій у програмі, щоб швидко створити карту. Робот-пилосос розпочне створювати карту, не виконуючи прибирання.
- Коли він повернеться до зарядної док-станції, процес створення карти буде завершено та її буде збережено автоматично.

Підготовка перед створенням карти

- Переконайтеся, що робот-пилосос повністю заряджено й що він розпочинає роботу із зарядної док-станції.
- Щоб створити точну карту, відкрийте двері в приміщення та приберіть розкидані на підлозі предмети й інші речі, які можуть вплинути на роботу робота-пилососа.
- Рекомендується заблокувати зони, не придатні для робота-пилососа, зокрема ті, де він може застрягти або подряпатися.

Налаштування після створення карти

- Рекомендується встановлювати віртуальні стіни або заборонені зони в місцях розташування килимів із довгим ворсом або бахромою, а також на інших ділянках, де робот-пилосос може застрягти чи подряпатися.
- Перш ніж розпочати вологе прибирання, налаштуйте віртуальні стіни або заборонені зони для виключення килимових покриттів, щоб вони не намокли.

Початок сухого прибирання

Натисніть кнопку ⏻ на роботі-пилососі або торкніться у програмі, щоб розпочати прибирання. Після завершення прибирання робот-пилосос автоматично повернеться на зарядну док-станцію.

Спосіб 1. Натисніть кнопку ⏻ на роботі-пилососі.

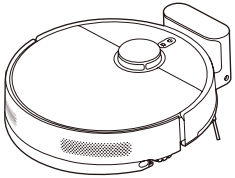

Спосіб 2. Торкніться у програмі.

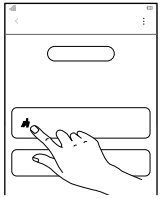

Примітки.

- Переконайтеся, що робот-пилосос розпочинає прибирання із зарядної док-станції. Не переміщуйте зарядну док-станцію або робот-пилосос під час прибирання.
- Під час першого використання робота-пилососа радимо слідувати за ним протягом усього процесу й прибирати будь-які предмети, які можуть завадити його роботі.
- Якщо робот-пилосос може застрягти або подряпати поверхню меблів у деяких місцях, ви можете встановити заборонені зони в програмі, щоб запобігти потраплянню робота-пилососа в ці зони.

Як використовувати

Початок сухого й вологого прибирання (потрібно встановити модуль губки та резервуару для води)

1. Перед вологим прибиранням полу змочіть губку та встановіть її належним чином, як показано на рисунку, використовуючи ремінці на липучках.

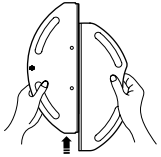

2. Відкрийте кришку резервуара для води, наповніть його водопровідною водою, а потім закрийте кришку. Установіть у робот-пилосос модуль губки та резервуара для води. Ви маєте почути клацання. Переконайтеся, що модуль установлено належним чином.

   Застереження:
   - Не заливайте в резервуар для води рідини на кшталт гарячої води, засобів для миття та дезінфекції, щоб не пошкодити робот-пилосос.
   - Функціонування робота-пилососа перевіряється перед відвантаженням із заводу, тому в ньому можуть бути залишки води. Це нормально.

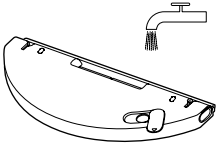

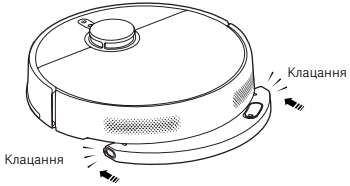

3. Натисніть кнопку ⏻ на роботі-пилососі або торкніться у програмі, щоб розпочати сухе й вологе прибирання.

   Застереження: перш ніж розпочати вологе прибирання, установіть віртуальні стіни або заборонені зони навколо килимів за допомогою програми.

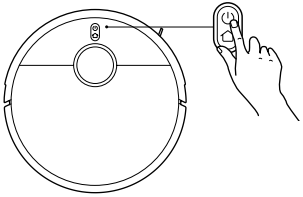

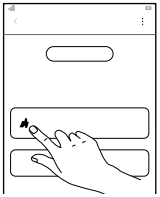

4. Коли робот-пилосос завершить завдання та повернеться на зарядну док-станцію, зніміть губку й резервуар для води, натиснувши на кнопки від'єднання, а потім ретельно вимийте губку.

   Примітка: якщо робот-пилосос не використовуватиметься протягом тривалого часу, зніміть модуль губки та резервуара для води та спорожніть його, щоб запобігти появі запаху й цвілі.

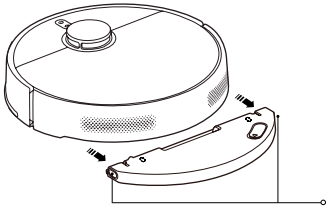

Призупинення

Щоб призупинити роботу ввімкненого робота-пилососа, натисніть будь-яку кнопку. Натисніть кнопку ⏻, щоб відновити прибирання.

Примітка: робот-пилосос перейде в режим сну через 10 хвилин після призупинення або перебування в режимі очікування. Щоб увімкнути його, натисніть будь-яку кнопку.

Додавання води або очищення губки

Кол и робот-пилосос працює, ви можете його призупинити, щоб у разі необхідності долити води або очистити губку. Потім установіть модуль губки та резервуару для води на своє місце й натисніть кнопку ⏻, щоб відновити завдання.

Повернення до док-станції

Під час роботи натисніть кнопку ⌂, щоб призупинити робот-пилосос, і натисніть її знову, щоб розпочати повернення до док-станції для заряджання.
Коли робот-пилосос перебуває в режимі очікування та не під'єднаний до зарядної док-станції, натисніть кнопку ⌂, щоб розпочати заряджання.
Коли завдання виконано або заряд батареї низький, робот-пилосос автоматично повернеться до док-станції для заряджання.

Примітка: у програмі ви можете дізнатися про інші функції. Докладні відомості щодо кожної функції залежать від програми.

Догляд і технічне обслуговування

Деталі	Періодичність чищення	Частота заміни
Бокова щітка	Кожні 2 тижні	3–6 місяців
Щітка	Щотижня	6–12 місяців
Фільтр	Щотижня	3–6 місяців
Кришка щітки	/	3–6 місяців (або в разі зношення)
Губка	Після кожного використання	3–6 місяців (або в разі зношення)

Примітки.
- Частоту заміни наведено лише для довідки. Якщо деталь пошкоджено, її слід негайно замінити, щоб забезпечити ефективне прибирання.
- Виконуйте очищення та технічне обслуговування відповідних деталей, лише коли робот-пилосос вимкнено.

Очищення відсіку для пилу

1. Відкрийте кришку робота-пилососа й натисніть на кнопку від'єднання відсіку для пилу, а потім витягніть відсік для пилу з робота-пилососа.
2. Відкрийте кришку відсіку для пилу та викиньте сміття.
   Примітка: регулярно очищуйте фільтр, щоб він не забивався.

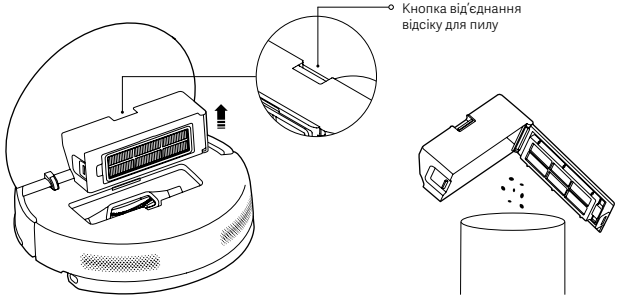

Очищення відсіку для пилу й фільтра

1. Від'єднайте затискач фільтра, щоб відкрити й витягти фільтр.
2. Промийте фільтр і легенько постукайте по його краю кілька разів, щоб видалити пил.
3. Відкрийте кришку відсіку для пилу, заповніть відсік чистою водою та очистьте кришку відсіку.
4. Перш ніж установлювати відсік для пилу й фільтр на місце, дайте їм висохнути.

Примітки.
- Не намагайтеся чистити фільтр твердими предметами, наприклад щіткою, або пальцями.
- Для очищення відсіку для пилу й фільтра використовуйте лише чисту воду. Не використовуйте мийні засоби.
- Перш ніж використовувати відсік для пилу й фільтр на місце, дайте їм висохнути.

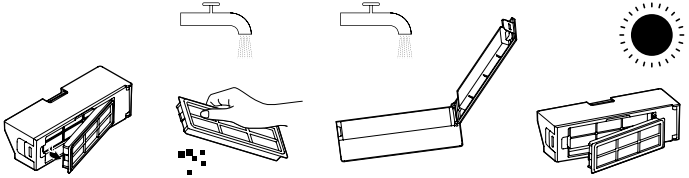

Очищення губки

Зніміть губку, відкріпивши липучки, потім очистьте її та ретельно висушіть.

Примітки.
- Перед використанням переконайтеся, що губка чиста, оскільки занадто брудна губка може вплинути на якість вологого прибирання.
- Для найкращого результату прибирання рекомендується замінювати губку кожні 3–6 місяців.

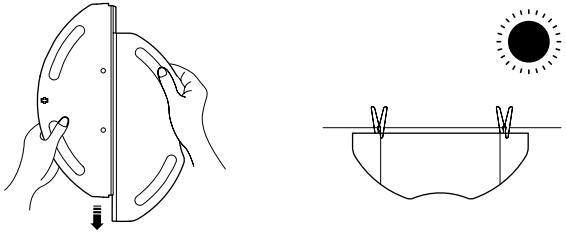

Догляд і технічне обслуговування

Очищення бокової щітки і щітки

1. Витягніть бокову щітку догори.
2. Натисніть кнопки від'єднання кришки щітки, щоб зняти кришку щітки, а потім витягніть щітку.
3. Очистьте бокову щітку, щітку та зуби гребінця в пазу.
4. Після очищення встановіть на місце щітку, кришку щітки та бокову щітку по порядку.

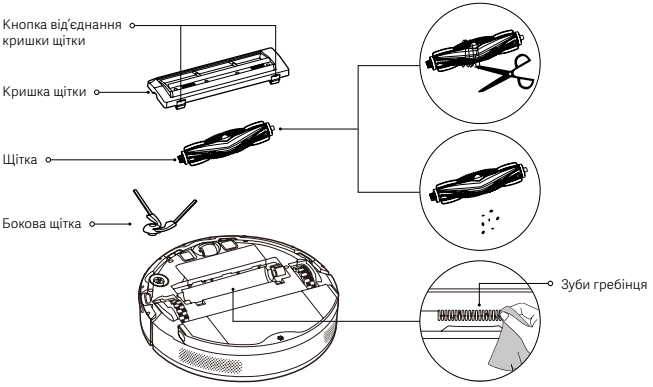

Очищення датчиків і контактів для заряджання

Кожні 3 місяці очищайте м'якою тканиною всі датчики та контакти для заряджання.

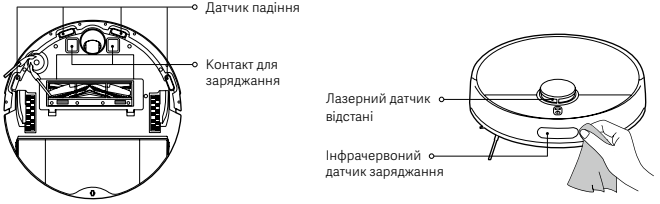

Поширені проблеми

Проблема	Можлива причина та рішення
Робот-пилосос не може підключитися до Wi-Fi.	Перевірте, чи правильний пароль Wi-Fi.
	Робот-пилосос не підтримує частотний діапазон мережі 5 ГГц, підключіть його до мережі 2,4 ГГц.
	Слабкий сигнал Wi-Fi. Переконайтеся, що робот-пилосос перебуває в зоні з хорошим покриттям Wi-Fi.
	Виникла проблема з підключенням до мережі Wi-Fi. Скиньте налаштування Wi-Fi, завантажте останню версію програми Xiaomi Home та спробуйте підключитися знову.
Робот-пилосос не вмикається.	Батарея розряджена. Повністю зарядіть робот-пилосос перед використанням.
	Температура довкілля зависока або занизька. Використовуйте робот-пилосос за температури довкілля від 0 °C до 40 °C.
Робот-пилосос не починає прибирання.	Низький рівень заряду батареї. Повністю зарядіть робот-пилосос і повторіть спробу.
Робот-пилосос не відновлює прибирання.	Робот-пилосос перебуває в режимі «Не турбувати». Перевірте, чи ввімкнено режим «Не турбувати», у якому робот-пилосос не відновлює прибирання.
	Робот-пилосос повернено зарядну док-станцію вручну. Якщо робот-пилосос повернено на зарядну док-станцію вручну, якщо ви натиснули кнопку ⏻ на роботі-пилососі або натиснули у програмі, робот-пилосос не відновлюватиме прибирання.
Робот-пилосос не повертається на зарядну док-станцію.	Навколо зарядної док-станції забагато перешкод. Поставте зарядну док-станцію в доступнішому місці.
	Робот-пилосос перебуває задалеко від зарядної док-станції. Перенесіть його ближче до зарядної док-станції та повторіть спробу.
Робот-пилосос не заряджається.	Переконайтеся, що навколо зарядної док-станції вистачає місця, оскільки в іншому випадку робот-пилосос не зможе повернутся до неї для заряджання.
	Переконайтеся, що на зарядних контактах немає пилу або інших перешкод.
Робот-пилосос поводиться ненормально.	Вимкніть робот-пилосос, а потім перезапустіть його.
Робот-пилосос не виконує заплановане прибирання.	Робот-пилосос не може виконувати заплановане прибирання, оскільки його відключено від мережі. Переконайтеся, що робот-пилосос підключено до мережі.
	Переконайтеся, що робот-пилосос не встановлено в режим «Не турбувати». Режим «Не турбувати» не дозволяє роботу-пилососу виконати заплановане прибирання.
Робот-пилосос продовжує працювати в автономному режимі.	Переконайтеся, що робот-пилосос підключено до мережі та що він постійно перебуває в зоні покриття сигналу Wi-Fi.
Робот-пилосос видає незвичні звуки під час прибирання.	Вимкніть робот-пилосос і перевірте, чи не застрягли сторонні предмети в щітці, боковій щітці або ведучому колесі. Якщо сторонні предмети виявлено, приберіть їх.
Робот-пилосос неефективно прибирає або залишає пил після себе.	Відсік для пилу заповнений. Очистьте його та повторіть спробу.
	Фільтр забитий. Очистьте його та повторіть спробу.
	У щітку потрапив сторонній предмет. Видаліть його та повторіть спробу.

Вирішення проблем

У разі несправності робота-пилососа він може видавати голосові підказки. Перегляньте наведену нижче інформацію, щоб вчасно вирішити проблему.

Голосова підказка	Рішення
Резервуар для води знято. Установіть його повторно й повторіть спробу.	Перевірте та встановіть на місце.
Установіть відсік для пилу.	Перевірте та встановіть на місце.
Робот-пилосос нахилений, перемістіть його в інше місце й увімкніть його там.	Перенесіть робот-пилосос на рівну поверхню та перезапустіть його.
Перемістіть робот-пилосос на зарядну док-станцію.	Поверніть робот-пилосос на зарядну док-станцію.
Маршрут прибирання заблоковано, приберіть навколишні перешкоди.	Приберіть усі перешкоди навколо робота-пилососа й перезапустіть його.
Помилка лазерного датчика, перевірте та почистьте його.	Приберіть сторонні предмети та перешкоди й перезапустіть.
Робот-пилосос піднятий, перемістіть його в інше місце й увімкніть його там.	Переставте робот-пилосос і перезапустіть його.
	Начисто протріть датчики падіння.
Помилка бампера, перевірте, чи може бампер правильно амортизувати.	Приберіть сторонні предмети. Якщо сторонні предмети не знайдено, переставте пилосос на інше місце й перезапустіть його.

Характеристики

Робот-пилосос Xiaomi Robot Vacuum S40			
Назва	Робот-пилосос	Модель	OV81
Номінальна напруга	14,4 В ⎓	Номінальна потужність	70 Вт
Напруга заряджання	20 В ⎓	Розміри виробу	Ф 340 × 98 мм
Літій-іонна батарея	5200 мАг (реальна ємність) 4800 мАг (реальна ємність)	Вага нетто	4,12 кг
Робоча частота	2400–2483,5 МГц	Максимальна вихідна потужність	< 20 дБм
Бездротове підключення	Wi-Fi IEEE 802.11 b/g/n 2,4 ГГц, Bluetooth 4.2		
Споживання енергії	Мережевий режим очікування: ≤ 2,0 Вт	Час до виконання умови	Мережевий режим очікування: ≤ 20 хв
Зарядна док-станція			
Модель	OV81-CDZ	Номінальний вхід	20 В ⎓ 1,0 А
Номінальна вихідна потужність	20 В ⎓ 1,0 А	Розміри виробу	130 × 121 × 95 мм
Споживання енергії	Режим очікування: ≤ 0,5 Вт	Час до виконання умови	Режим очікування: ≤ 20 хв
Адаптер живлення			
Виробник	Zhongshan Baolijin Electronic Co., Ltd.		
Модель	BLJ24WJ200100P-V	Середній ККД активного режиму	≥ 85,47 %
Номінальний вхід	100–240 В ~ 50/60 Гц, 0,8 А	ККД при низькому навантаженні (10 %)	79,28 %
Номінальна вихідна потужність	20 В ⎓ 1,0 А 20,0 Вт	Споживання енергії без навантаження	≤ 0,10 Вт

Примітка. За нормальних умов використання між антеною цього обладнання та тілом користувача має зберігатися відстань не менше 20 см.

Bezpečnostní pokyny

Před použitím výrobku si pečlivě přečtěte tuto příručku a uschovejte ji pro budoucí potřebu.

Omezení použití

- Tento výrobek je určen k úklidu podlah pouze v domácím prostředí. Nepoužívejte ho venku, na jiných površích než podlahách nebo v komerčních či průmyslových prostorách.
- Toto zařízení mohou používat děti od věku 8 let a osoby se sníženými fyzickými, smyslovými nebo mentálními schopnostmi nebo nedostatkem zkušeností a vědomostí, pouze pokud je jim poskytnut dohled a vedení týkající se bezpečného použití zařízení a pochopení případných rizik. Děti by si neměly se zařízením hrát. Čištění a uživatelskou údržbu by neměly provádět děti bez dohledu.
- Toto zařízení není určeno k použití osobami (včetně dětí) se sníženými fyzickými, smyslovými nebo mentálními schopnostmi nebo nedostatkem zkušeností a vědomostí, pokud jim není poskytnut dohled a vedení týkající se použití zařízení osobou, která zodpovídá za jejich bezpečnost.
- Děti musí být pod dohledem, aby si se spotřebičem nehrály.
- Ať už robotický vysavač stojí, nebo je v pohybu, neusazujte na něj děti, domácí zvířata ani na něj neumisťujte žádné předměty.
- Abyste předešli potenciálnímu nebezpečí, neměli byste se vy, vaši mazlíčci ani další lidé k robotickému vysavači přibližovat, když je v provozu.
- Tento spotřebič obsahuje baterie, které mohou vyměňovat pouze zkušené osoby.
- Spotřebič je třeba používat pouze s napájecí jednotkou, která je s ním dodávána.
- Pokud dojde k poškození nabíječky nebo baterie, je třeba ji nahradit originální komponentou, kterou zakoupíte u výrobce nebo v poprodejním servisu.
- Jsou-li poškozeny kolíky částí zástrčky, je třeba napájecí adaptér vyřadit.
- Nepoužívejte robotický vysavač v oblastech vyvýšených nad úrovní terénu, jako jsou podkroví, otevřené balkóny nebo povrchy nábytku, pokud není na místě ochranná bariéra.
- Robotický vysavač neinstalujte, nenabíjejte a nepoužívejte venku, v koupelně nebo kolem bazénu.
- Nepoužívejte robotický vysavač při teplotě okolí vyšší než 40 °C nebo nižší než 0 °C.
- Nepokládejte robotický vysavač na dlouhou dobu vzhůru nohama.
- Nepoužívejte ochranný kryt laserového senzoru ani vrchní kryt nebo nárazník robotického vysavače jako rukojeť k přesouvání robotického vysavače.
- Před použitím robotického vysavače odstraňte z podlahy všechny kabely, abyste zabránili jejich tahání během úklidu.
- Odstraňte z podlahy všechny křehké nebo volně ležící předměty, jako jsou vázy nebo plastové sáčky, aby robotickému vysavači nebránily v pohybu nebo aby do nich nevrazil a nepoškodil je.
- Nepoužívejte robotický vysavač k čištění žádných hořících látek.
- Nenechte robotický vysavač sbírat tvrdé nebo ostré objekty.
- Před čištěním a prováděním údržby se ujistěte, jestli je robotický vysavač vypnutý a napájecí adaptér odpojený od napájení.
- Robotický vysavač ani nabíjecí dokovací stanici neotírejte mokrým hadříkem ani je neoplachujte žádnou tekutinou. Po vyčištění omyvatelných dílů je před instalací a následným používáním důkladně vysušte.
- Při přepravě by měl být robotický vysavač odpojen od napájení a uložen v původním balení.
- Používejte tento výrobek pouze v souladu s uživatelskou příručkou. Za jakékoli ztráty či poškození způsobená nevhodným použitím tohoto výrobku odpovídá uživatel.

Baterie a nabíjení

- VAROVÁNÍ: Nepoužívejte žádnou baterii, nabíjecí dokovací stanici jiných výrobců.
- Používejte pouze napájecí adaptér BLJ24WJ200100P-V .
- Nepokoušejte se sami rozebírat, opravovat nebo upravovat baterii nebo nabíjecí dokovací stanici.
- Neumisťujte nabíjecí dokovací stanici blízko zdroje tepla.
- Nepoužívejte k čištění nabíjecích kontaktů dokovací stanice mokrou utěrku nebo mokré ruce.
- Odneste vyjmuté baterie do profesionálního recyklačního zařízení, kde zajistí jejich řádnou likvidaci.
- Pokud nebude robotický vysavač delší dobu používán, plně ho nabijte a pak ho vypněte a uložte na suchém a chladném místě. Aby nedošlo k poškození baterie nadměrným vybitím, dobijte robotický vysavač aspoň jednou za 3 měsíce.
- K přepínání nabíjecí dokovací stanice mezi 50 Hz a 60 Hz není potřeba žádný zásah ze strany uživatelů a produkt se dokáže přizpůsobit jak pro 50 Hz, tak pro 60 Hz.
- Nenabíjejte nedobíjecí baterie.

Bezpečnostní informace o laserovém zařízení

- Laserový senzor v tomto produktu splňuje normu IEC 60825-1:2014 a EN 60825-1:2014/A11:2021 pro laserové produkty třídy 1. Během používání se vyhněte přímému kontaktu s očima.
- LASEROVÝ PRODUKT TŘÍDY 1
- SPOTŘEBITELSKÝ LASEROVÝ PRODUKT
- EN 50689:2021

Pouze pro použití ve vnitřních prostorech

Před použitím si přečtěte pokyny

Oznámení o životním prostředí

Sada lithium-iontového akumulátoru obsahuje látky, které jsou pro životní prostředí nebezpečné. Před likvidací robotického vysavače nejprve vyjměte blok baterií a pak jej zlikvidujte nebo recyklujte v souladu s místními zákony a předpisy země nebo regionu, kde je používán.

- Před sešrotováním je nutné baterii ze spotřebiče vyjmout.
- Při vyjmutí baterie musí být spotřebič odpojen od zdroje napájení.
- Baterii je třeba bezpečně zlikvidovat.

Varování:

- Když vyjímáte baterie z produktu, je lepší, jsou-li vybité. Zkontrolujte také, že je produkt odpojen od napájení.
- Vyjměte celý blok baterií najednou.
- Nepoškoďte kryt baterie, aby nedošlo ke zkratům nebo úniku nebezpečných látek.
- Odneste vyjmuté baterie do profesionálního recyklačního zařízení, kde zajistí jejich řádnou likvidaci.
- Nenechávejte baterie v prostředí s vysokými teplotami; v opačném případě mohou explodovat.
- V případě úniku kapaliny z baterie se této kapaliny nedotýkejte. Pokud tato kapalina vnikne do očí, vypláchněte je velkým množstvím vody a okamžitě vyhledejte lékařskou pomoc.

Postup vyjmutí baterie:

Následující pokyny se týkají pouze likvidace robotického vysavače a nejsou určeny pro běžný provoz:

1. Zabraňte robotickému vysavači v přístupu k nabíjecí dokovací stanici a nechte jej běžet, dokud se baterie nevybije.
2. Robotický vysavač vypněte, pomocí nástroje vyšroubujte šrouby na krytu bloku baterií na dně, a poté tento kryt sejměte.
3. Stiskněte západky a zatažením za konektor bloku baterií tento blok baterií vyjměte.

Informace o shodě s předpisy

EU – Prohlášení o shodě

Společnost Xiaomi Communications Co., Ltd. tímto prohlašuje, že rádiové zařízení typu OV81 je v souladu se směrnicí 2014/53/EU. Úplné znění prohlášení o shodě pro EU je k dispozici na následující internetové adrese: https://www.mi.com/global/service/support/declaration.html

Podrobnou elektronickou příručku najdete na stránce www.mi.com/global/support/user-guide

Produkt nemá pohotovostní režim ani jiný ekvivalentní stav z hlediska požadavků na energetickou účinnost nebo funkci řízení spotřeby energie; spotřeba energie produktu bude pravděpodobně vyšší než u jiných produktů splňujících tyto funkční požadavky.

Informace o likvidaci a recyklaci OEEZ

Všechny výrobky označené tímto symbolem jsou odpadní elektrická a elektronická zařízení (OEEZ, jak je uvedeno ve směrnici 2012/19/EU), která by neměla být mísena s netříděným domovním odpadem. Místo toho byste měli chránit lidské zdraví a životní prostředí odevzdáním zařízení na sběrném místě, které je určeno k recyklaci odpadních elektrických a elektronických zařízení a stanoveno vládou nebo místními úřady. Správná likvidace a recyklace pomohou zabránit potenciálním negativním dopadům na životní prostředí a lidské zdraví. Více informací o umístění a podmínkách těchto sběrných míst se dozvíte od montážního technika nebo místních úřadů.

Přehled o výrobku

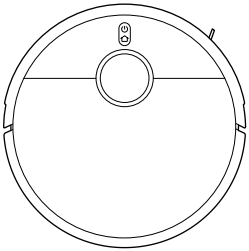

Robotický vysavač

Předinstalované příslušenství

Kartáč

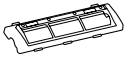

Kryt kartáče

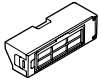

Nádoba na prach

Další příslušenství

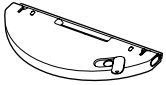

Sestava podušky mopu
a nádrže na vodu
(s připevněnou poduškou mopu)

Boční kartáč

Napájecí adaptér

Nabíjecí dokovací
stanice

Poznámka: Ilustrace výrobku, příslušenství a uživatelského rozhraní v uživatelské příručce slouží pouze k referenčním účelům.
Skutečný výrobek a jeho funkce se mohou díky vylepšením výrobku lišit.

Robotický vysavač

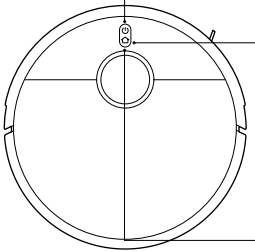

- K vypnutí nebo zapnutí stiskněte a podržte po dobu 3 vteřin
- Stisknutím zahájíte nebo pozastavíte úklid, pokud je zařízení zapnuté

- Stisknutím vysavač pozastavíte, když je v provozu
- Stisknutím spustíte dokování, když je pozastaveno
- Stisknutím zastavíte dokování, když se vrátí do dokovací stanice
- Stisknutím a podržením po dobu 3 sekund zapnete nebo vypnete dětskou pojistku

Poznámka:
Stisknutím libovolného tlačítka na robotickém vysavači pozastavíte jej během provozu nebo jej vrátíte do nabíjecí dokovací stanice.

Kontrolka

- Bílá: Funguje normálně
- Pulzuje bíle: Probíhá nabíjení (střední/vysoké nabití baterie)
- Bliká bílá: Polohování/návrat do nabíjecí dokovací stanice
- Žlutá: Odpojená Wi-Fi
- Bliká žlutá: V provozu (vybitá baterie)/Čekání na připojení/Chyba robotického vysavače
- Pomalu pulzující žlutá: Nabíjení (vybitá baterie)
- Bliká modrá: Připojování k Wi-Fi/aktualizace
- Modrá: Připojená Wi-Fi
- Nesvítí: Vypnutí/Spánek

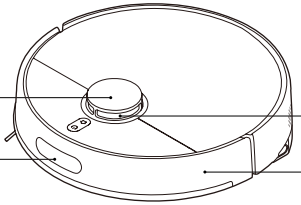

Přehled o výrobku

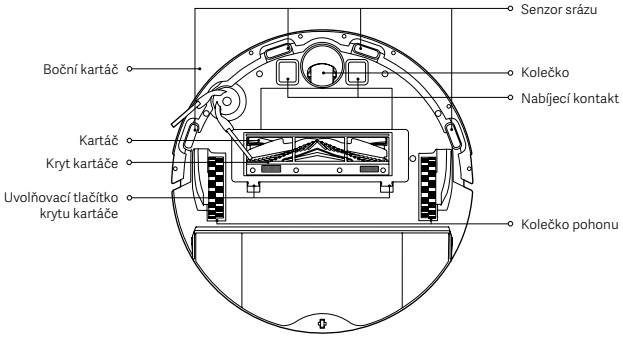

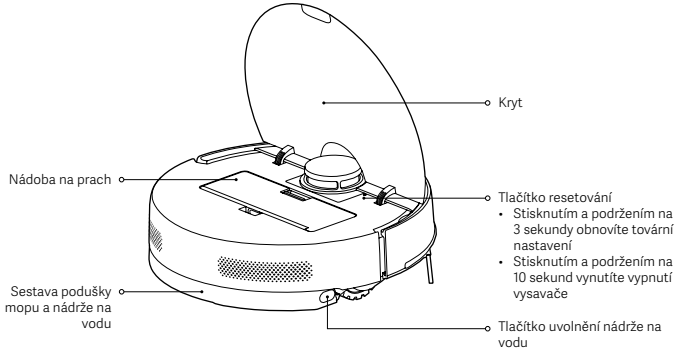

Nabíjecí dokovací stanice

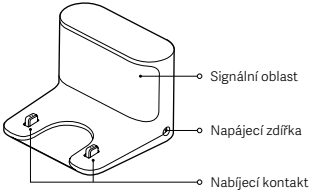

Nádoba na prach

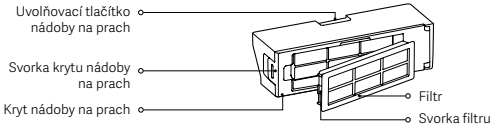

Sestava podušky mopu a nádrže na vodu

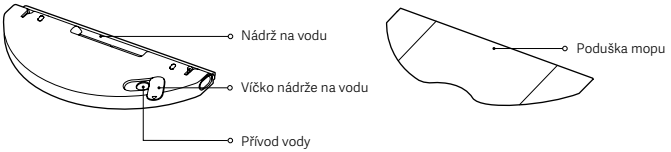

Před použitím

Odstranění ochranných krytů

Před používáním odstraňte ochranné pásky 1 a 2 a ochranné fólie 3 a 4.

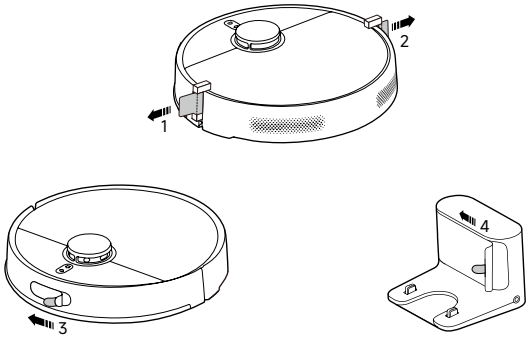

Instalace bočního kartáče

Nainstalujte boční kartáč na svorku na dně robotického vysavače.

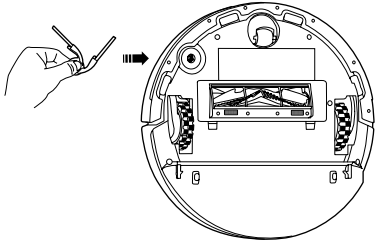

Nabíjení robotického vysavače

- Umístěte nabíjecí dokovací stanici poblíž elektrické zásuvky do oblasti s dobrým pokrytím signálem. Poté připojte nabíjecí dokovací stanici ke zdroji napájení.
- Umístěte robotický vysavač na nabíjecí dokovací stanici a ujistěte se, jestli jsou jeho nabíjecí kontakty zarovnány. Robotický vysavač se automaticky zapne a začne se nabíjet. Během nabíjení jej nelze vypnout.

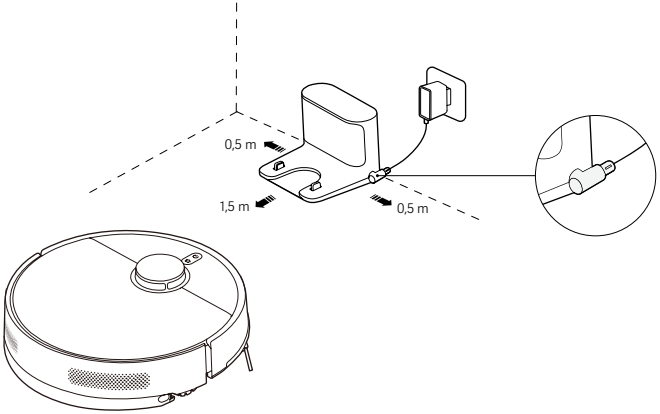

Varování:

- Nevystavujte nabíjecí dokovací stanici přímému slunci.
- Nepokládejte žádné předměty do vzdálenosti 0,5 m po obou stranách nabíjecí dokovací stanice nebo 1,5 m před ní.
- Chcete-li zajistit optimální výkon baterie, před prvním použitím baterii úplně nabijte.

Jak používat

Připojení k aplikaci Xiaomi Home

Tento výrobek pracuje s aplikací Xiaomi Home. Ovládejte své zařízení pomocí aplikace Xiaomi Home.
Nasnímáním kódu QR stáhněte a nainstalujte aplikaci. Pokud je aplikace už nainstalovaná, budete přesměrováni na stránku nastavení připojení. Nebo vyhledejte v obchodu
s aplikacemi text „Xiaomi Home", abyste ji mohli stáhnout a nainstalovat. Otevřete aplikaci Xiaomi Home, klepněte vpravo nahoře na ikonu „+" a pak podle pokynů přidejte své zařízení.

1CB9CF8B

Poznámky:
- Jsou podporovány pouze sítě Wi-Fi s frekvencí 2,4 GHz.
- Verze aplikace může být aktualizována. Postupujte podle pokynů pro aktuální verzi aplikace.
- Když se robotický vysavač úspěšně připojí k aplikaci Xiaomi Home, úspěšně se připojí k síti. Můžete provést reset Wi-Fi a odpojit ho od sítě.

Opětovné nastavení Wi-Fi

Ověřte, zda je robotický vysavač zapnutý a poté po dobu 7 sekund současně stiskněte a podržte tlačítka ⌂ a ⏻. Až uslyšíte hlasovou zprávu, čeká robotický vysavač na připojení k síti a Wi-Fi byla úspěšně resetována.

Obnovení továrního nastavení

Stiskněte a podržte po dobu 3 sekund tlačítko resetování. Poté se robotický vysavač restartuje a tovární nastavení se úspěšně obnoví.

Rychlé mapování

- Po prvním připojení robotického vysavače k síti rychle vytvořte mapu podle pokynů v aplikaci. Robotický vysavač zahájí mapování bez úklidu.
- Jakmile se vrátí do nabíjecí dokovací stanice, proces mapování je dokončen a mapa se automaticky uloží.

Příprava před mapováním

- Ujistěte se, že je robotický vysavač plně nabitý a začíná z nabíjecí dokovací stanice.
- Chcete li zajistit přesné mapování, otevřete dveře do všech místností, uspořádejte roztroušené předměty na podlaze a odstraňte všechny předměty, které by mohly ovlivnit provoz robotického vysavače.
- Je doporučeno zablokovat oblasti, které jsou pro robotický vysavač nevhodné, například místa, kde by se robotický vysavač mohl zaseknout nebo poškrábat.

Nastavení po mapování

- V oblastech s koberci s dlouhými vlasy nebo třásněmi nebo na jiných místech, kde by mohlo dojít k zaseknutí nebo poškrábání robotického vysavače se doporučuje vytvořit virtuální stěny nebo zakázané oblasti.
- Před mopováním nastavte virtuální stěny nebo zakázané oblasti, abyste vyloučili oblasti s kobercem, čímž zabráníte navlhnutí koberce.

Spuštění vysávání

Úklid zahájíte stisknutím tlačítka ⏻ na robotickém vysavači nebo klepnutím na tlačítko v aplikaci. Po dokončení úklidu se robotický vysavač automaticky vrátí do nabíjecí dokovací stanice, aby se nabil.

1. způsob: Stisknutím tlačítka ⏻ na robotickém vysavači.

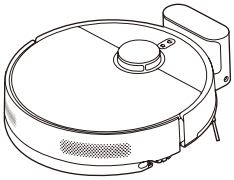

2. způsob: Klepnutím na tlačítko v aplikaci.

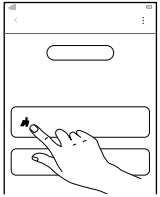

Poznámky:
- Ujistěte se, že robotický vysavač zahajuje úklid z nabíjecí dokovací stanice. Během úklidu nabíjecí dokovací stanici ani robotický vysavač nepřemisťujte.
- Když robotický vysavač používáte poprvé, doporučujeme ho po celou dobu sledovat a odstraňovat ze země veškeré překážky, které by mu mohly bránit v práci.
- Pokud by robotický vysavač mohl v některých oblastech uvíznout nebo poškrábat povrch nábytku, můžete v aplikaci nastavit zakázané oblasti, abyste robotickému vysavači zabránili ve vstupu do těchto oblastí.

Jak používat

Spuštění vysávání a mopování (Je vyžadována instalace sestavy podušky mopu a nádrže na vodu)

1. Před mopováním podlahy navlhčete podušku mopu a správně ji nasaďte podle obrázku s upevněnými popruhy na suchý zip.

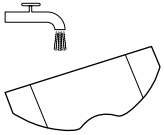

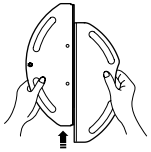

2. Otevřete víčko nádrže na vodu, přidejte vodu z vodovodu a víčko nádrže zakryjte. Nainstalujte sestavu podušky mopu a nádrže na vodu do robotického vysavače, dokud neuslyšíte cvaknutí. Ujistěte se, že je sestava nainstalována na svém místě.

   Varování:

   - Nepřidávejte do nádrže na vodu kapaliny, jako je horká voda, čisticí nebo dezinfekční prostředky, aby nedošlo k poškození robotického vysavače.
   - Funkce robotického vysavače jsou před opuštěním továrny testovány, takže v něm mohou být zbytky vody. To je normální.

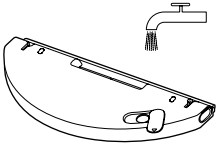

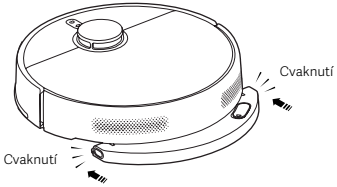

3. Vysávání a mopování zahájíte stisknutím tlačítka ⏻ na robotickém vysavači nebo klepnutím na tlačítko v aplikaci.

   Varování: Před mopováním nastavte prostřednictvím aplikace virtuální stěny nebo zakázané oblasti v místech, kde jsou koberce.

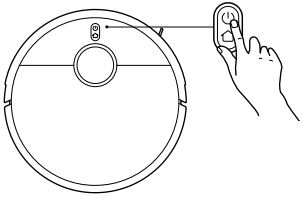

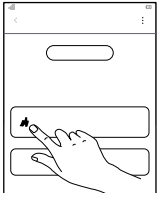

4. Když robotický vysavač dokončí úkol a vrátí se do nabíjecí dokovací stanice, vyjměte stisknutím tlačítka uvolnění nádrže na vodu sestavu podušky mopu a nádrže na vodu a urychleně vyperte podušku mopu.

   Poznámka: Pokud robotický vysavač nebudete delší dobu používat, vyjměte sestavu podušky mopu a nádrže na vodu a vyprázdněte ji, abyste zabránili vzniku zápachu a plísní.

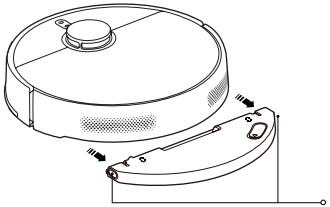

Pozastavení

Když je robotický vysavač v provozu, stisknutím libovolného tlačítka jej pozastavíte. Stisknutím tlačítka ⏻ znovu obnovíte úklid.

Poznámka: Robotický vysavač přejde do režimu spánku po 10 minutách pozastavení nebo pohotovostního režimu. Stisknutím libovolného tlačítka jej probudíte.

Přidání vody nebo čištění podušky mopu

Činnost robotického vysavače můžete v případě potřeby pozastavit za účelem doplnění vody nebo vyčištění podušky mopu. Poté vraťte zpět sestavu podušky mopu a nádrže na vodu a stisknutím tlačítka ⏻ pokračujte v úklidu.

Dokování

Během jeho činnosti stiskněte tlačítko ⌂ pro pozastavení robotického vysavače a znovu stiskněte tlačítko pro spuštění dokování.
Až bude robotický vysavač v pohotovostním režimu a nebude připojen k nabíjecí dokovací stanici, stisknutím tlačítka ⌂ zahájíte dokování.
Až bude úkol dokončen nebo bude baterie robotického vysavače příliš vybitá, robotický vysavač se automaticky vrátí do dokovací stanice k nabití.

Poznámka: Další funkce naleznete v aplikaci. Podrobnosti jednotlivých funkcí závisejí na aplikaci.

Péče a údržba

Díly	Frekvence čištění	Četnost výměny
Boční kartáč	Každé 2 týdny	3–6 měsíců
Kartáč	Týdně	6–12 měsíců
Filtr	Týdně	3–6 měsíců
Kryt kartáče	/	3–6 měsíců (nebo po opotřebení)
Poduška mopu	Po každém použití	3–6 měsíců (nebo po opotřebení)

Poznámky:
- Četnost výměny je pouze orientační. Pokud je díl poškozený, je nutné jej vyměnit okamžitě, aby byl zajištěn efektivní úklid.
- Čištění a údržbu příslušných dílů provádějte pouze tehdy, když je robotický vysavač vypnutý.

Vyprázdnění nádoby na prach

1. Otevřete kryt robotického vysavače, stiskněte uvolňovací tlačítko nádoby na prach a vyjměte nádobu na prach směrem nahoru z robotického vysavače.
2. Otevřete kryt nádoby na prach a vyprázdněte ji.
   Poznámka: Aby se filtr nezanášel, pravidelně jej čistěte.

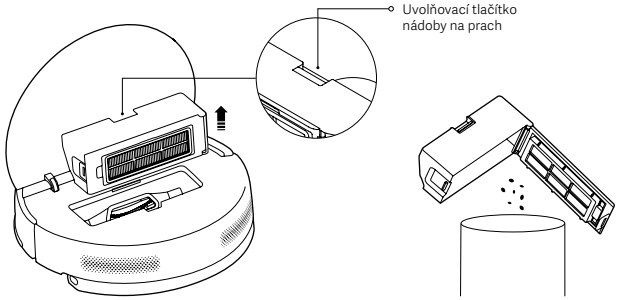

Čištění nádoby na prach a filtru

1. Uvolněním svorky filtru filtr otevřete a vyjměte.
2. Opláchněte filtr a opakovaně jemně poklepejte na jeho okraj, abyste odstranili nečistoty, dokud nebude čistý.
3. Otevřete kryt nádoby na prach, naplňte nádobu na prach čistou vodou a vyčistěte nádobu na prach.
4. Před opětovnou instalací a používáním nechte nádobu na prach a filtr důkladně vyschnout.

   Poznámky:
   - Nezkoušejte čistit filtr pomocí tvrdého předmětu, např. kartáče či prstů.
   - K čištění nádoby na prach a filtru používejte pouze čistou vodu. Nepoužívejte čisticí prostředky.
   - Před používáním nechte nádobu na prach a filtr důkladně vyschnout.

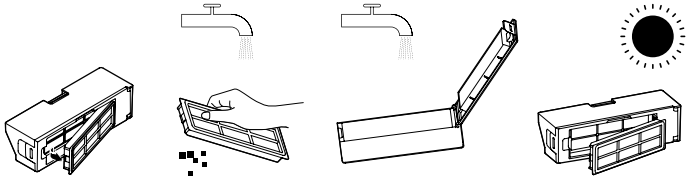

Čištění podušky mopu

Uvolněním popruhů se suchým zipem vyjměte podušku mopu, poté ji vyčistěte a důkladně vysušte.

Poznámky:
- Před použitím ověřte, že je poduška mopu čistá, protože pokud je příliš zašpiněná, může to mít vliv na kvalitu mopování.
- Pro dosažení nejlepších výsledků úklidu se doporučuje podušku mopu měnit každých 3 až 6 měsíců.

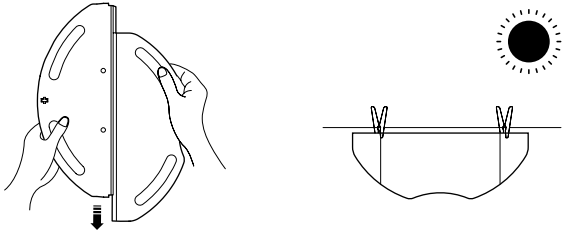

Péče a údržba

Čištění bočního kartáče a kartáče

1. Vytáhněte boční kartáč směrem nahoru.
2. Stisknutím uvolňovacích tlačítek krytu kartáče sejměte kryt kartáče a vyjměte kartáč.
3. Vyčistěte boční kartáč, kartáč a zuby hřebene v otvoru.
4. Po vyčištění namontujte zpět kartáč, kryt kartáče a boční kartáč v daném pořadí.

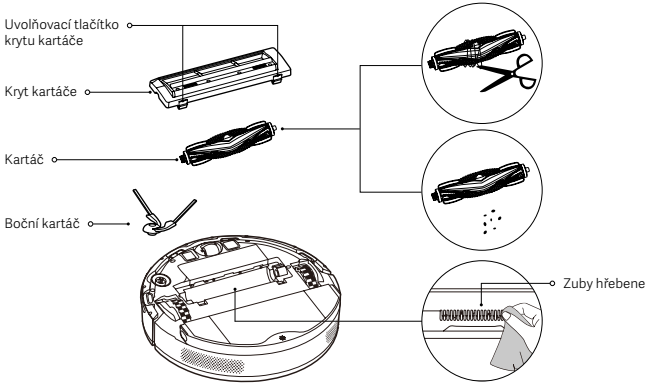

Čištění senzorů a nabíjecích kontaktů

Každé 3 měsíce očistěte všechny senzory a nabíjecí kontakty měkkým hadříkem.

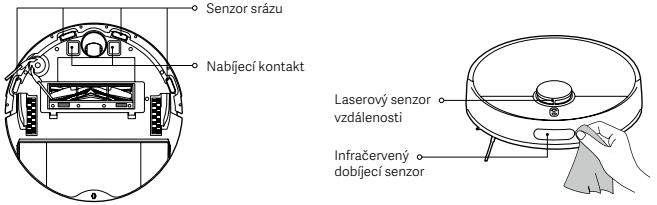

Běžné problémy

Problém	Možná příčina a řešení
Robotický vysavač se nemůže připojit k síti Wi-Fi.	Zkontrolujte, zda je heslo Wi-Fi správné.
	Robotický vysavač nepodporuje frekvenční pásmo sítě 5 GHz, připojte jej k síti 2,4 GHz.
	Signál Wi-Fi je slabý. Zkontrolujte, jestli je robotický vysavač v oblasti s dobrým pokrytím signálem Wi-Fi.
	S připojením Wi-Fi je problém. Resetujte Wi-Fi a stáhněte nejnovější verzi aplikace Xiaomi Home, a pak se zkuste připojit znovu.
Robotický vysavač nelze zapnout.	Baterie je vybitá. Před použitím robotický vysavač plně nabijte.
	Okolní teplota je příliš nízká nebo příliš vysoká. Používejte robotický vysavač při teplotě okolí v rozsahu od 0 °C do 40 °C.
Robotický vysavač nezačne uklízet.	Baterie je téměř vybitá. Úplně robotický vysavač nabijte a zkuste to znovu.
Robotický vysavač nepokračuje v úklidu.	Robotický vysavač je v režimu Nerušit. Zajistěte, aby nebyl v režimu Nerušit, který robotickému vysavači brání pokračovat v úklidu.
	Robotický vysavač byl ručně navrácen do nabíjecí dokovací stanice. Pokud robotický vysavač ručně přesunete do nabíjecí dokovací stanice a stisknete tlačítko ⏻ na robotickém vysavači nebo klepnete na tlačítko 🏠 v aplikaci, nebude robotický vysavač schopen pokračovat v úklidu.
Robotický vysavač se nevrací do nabíjecí dokovací stanice.	Kolem nabíjecí dokovací stanice je příliš mnoho překážek. Umístěte nabíjecí dokovací stanici do otevřenějšího prostoru.
	Robotický vysavač je příliš daleko od nabíjecí dokovací stanice. Přesuňte ho blíž k nabíjecí dokovací stanici a zkuste to znovu.
Robotický vysavač se nenabíjí.	Zkontrolujte, jestli je kolem nabíjecí dokovací stanice dostatek místa; v opačném případě se nemůže robotický vysavač připojit k doku a začít se nabíjet.
	Zkontrolujte, zda na povrchu nabíjecích kontaktů není prach nebo jiné překážky.
Robotický vysavač se chová abnormálně.	Vypněte robotický vysavač a pak ho znovu zapněte.
Robotický vysavač neprovádí plánované úklidy.	Robotický vysavač nemůže provést naplánovaný úklid, pokud je odpojen od sítě. Zajistěte, aby byl robotický vysavač připojen k síti.
	Ujistěte se, že robotický vysavač není nastaven do režimu Nerušit. Režim Nerušit zabrání robotickému vysavači provádět naplánované úklidy.
Robotický vysavač se stále odpojuje.	Zkontrolujte, že je robotický vysavač připojený k síti a stále se pohybuje v dosahu Wi-Fi.
Robotický vysavač vydává při úklidu podivné zvuky.	Vypněte robotický vysavač a zkontrolujte, jestli nejsou v kartáči, bočním kartáči nebo kolečku pohonu zachyceny cizí předměty. Pokud tomu tak je, tyto cizí předměty odstraňte.
Robotický vysavač již neuklízí účinně nebo za sebou nechává prach.	Nádoba na prach je plná. Vyčistěte ji a zkuste to znovu.
	Filtr je ucpaný. Vyčistěte ho a zkuste to znovu.
	V kartáči se mohl zachytit cizí předmět. Vyčistěte ho a zkuste to znovu.

Řešení problémů

Když robotický vysavač nefunguje správně, může vydávat hlasové výzvy. Včasné vyřešení naleznete v níže uvedených informacích.

Hlasová výzva	Řešení
Byla odebrána nádrž na vodu, znovu ji nainstalujte a zkuste to znovu.	Proveďte kontrolu a instalaci na své místo.
Nainstalujte nádobu na prach.	Proveďte kontrolu a instalaci na své místo.
Robotický vysavač je nakloněn, přemístěte jej na nové místo a znovu spusťte úklid.	Přemístěte robotický vysavač na rovný povrch a znovu jej spusťte.
Přesuňte robotický vysavač do nabíjecí dokovací stanice.	Vraťte robotický vysavač do nabíjecí dokovací stanice.
Trasa úklidu je zablokovaná, odstraňte překážky z okolí.	Odstraňte všechny překážky v okolí robotického vysavače a znovu jej spusťte.
Chyba laserového senzoru, proveďte kontrolu a vyčištění.	Odstraňte všechny překážky nebo cizí předměty a znovu jej spusťte.
Robotický vysavač byl zdvižen ze země. Přemístěte robotický vysavač a znovu jej spusťte.	Přemístěte robotický vysavač a restartujte jej.
	Otřením vyčistěte senzory srázu.
Chyba nárazníku, zkontrolujte, jestli se může nárazník správným způsobem vrátit do výchozí polohy.	Odstraňte všechny cizí předměty. Pokud žádné cizí předměty nenaleznete, přemístěte jej a restartujte.

Parametry

Robotický vysavač Xiaomi S40

Název	Robotický vysavač	Model	OV81
Jmenovité napětí	14,4 V ⎓	Jmenovitý výkon	70 W
Nabíjecí napětí	20 V ⎓	Rozměry výrobku	Φ 340 × 98 mm
Lithium-iontová baterie	5200 mAh (nominální kapacita) 4800 mAh (jmenovitá kapacita)	Čistá hmotnost	4,12 kg
Provozní frekvence	2400–2483,5 MHz	Maximální výstupní výkon	< 20 dBm
Bezdrátová konektivita	Wi-Fi IEEE 802.11 b/g/n 2,4 GHz, Bluetooth 4.2		
Spotřeba energie	Pohotovostní režim při připojení na síť: ≤ 2,0 W	Doba do přechodu do stavu	Pohotovostní režim při připojení na síť: ≤ 20 min

Nabíjecí dokovací stanice

Model	OV81-CDZ	Jmenovitý příkon	20 V ⎓ 1,0 A
Jmenovitý výstup	20 V ⎓ 1,0 A	Rozměry výrobku	130 × 121 × 95 mm
Spotřeba energie	Pohotovostní režim: ≤ 0,5 W	Doba do přechodu do stavu	Pohotovostní režim: ≤ 20 min

Napájecí adaptér

Výrobce	Zhongshan Baolijin Electronic Co., Ltd.		
Model	BLJ24WJ200100P-V	Průměrná aktivní účinnost	≥ 85,47 %
Jmenovitý příkon	100–240 V ~ 50/60 Hz 0,8 A	Účinnost při nízkém zatížení (10 %)	79,28 %
Jmenovitý výstup	20 V ⎓ 1,0 A 20,0 W	Spotřeba energie bez zatížení	≤ 0,10 W

Poznámka: Při běžném použití tohoto zařízení by se měla udržovat vzdálenost mezi anténou a tělem uživatele alespoň 20 cm.

Οδηγίες ασφαλείας

Διαβάστε προσεκτικά το εγχειρίδιο πριν από τη χρήση και φυλάξτε το για μελλοντική αναφορά.

Περιορισμοί χρήσης

- Αυτό το προϊόν προορίζεται για τον καθαρισμό δαπέδων σε οικιακό περιβάλλον μόνο. Μην το χρησιμοποιείτε σε εξωτερικούς χώρους, σε άλλες επιφάνειες πλην δαπέδων, ή σε επαγγελματικούς ή βιομηχανικούς χώρους.
- Αυτή η συσκευή μπορεί να χρησιμοποιείται από παιδιά ηλικίας άνω των 8 ετών και από άτομα με μειωμένες σωματικές, αισθητήριες ή διανοητικές ικανότητες ή άτομα χωρίς σχετική εμπειρία και γνώση, εφόσον έχουν λάβει οδηγίες για την ασφαλή χρήση της συσκευής ή τη χρησιμοποιούν υπό επιτήρηση και έχουν επίγνωση των ενεχόμενων κινδύνων. Τα παιδιά δεν πρέπει να παίζουν με τη συσκευή. Ο καθαρισμός και η συντήρηση από τον χρήστη δεν πρέπει να γίνονται από παιδιά χωρίς επιτήρηση.
- Η συσκευή δεν προορίζεται για χρήση από άτομα (συμπεριλαμβανομένων των παιδιών) με μειωμένες σωματικές, αισθητήριες ή διανοητικές ικανότητες ή άτομα χωρίς σχετική εμπειρία και γνώση, εκτός αν έχουν λάβει οδηγίες για την ασφαλή χρήση της συσκευής ή τη χρησιμοποιούν υπό επιτήρηση από άτομο που ευθύνεται για την ασφάλειά τους.
- Τα παιδιά θα πρέπει να είναι υπό επίβλεψη για να μην παίζουν με τη συσκευή.
- Μη βάζετε παιδιά, κατοικίδια ζώα ή οποιοδήποτε αντικείμενο πάνω στη ρομποτική σκούπα, ανεξάρτητα από το εάν είναι ακίνητη ή κινείται.
- Για να αποφύγετε ενδεχόμενο κίνδυνο, κρατήστε τον εαυτό σας, τα κατοικίδια ζώα σας και τους ανθρώπους μακριά από τη ρομποτική σκούπα όταν λειτουργεί.
- Η αντικατάσταση των μπαταριών της συσκευής θα πρέπει να γίνεται μόνο από άτομα με επαρκή κατάρτιση.
- Η συσκευή θα πρέπει να χρησιμοποιείται μόνο με τη μονάδα παροχής ενέργειας που τη συνοδεύει.
- Εάν ο φορτιστής ή η μπαταρία υποστούν βλάβη, πρέπει να αντικατασταθούν με γνήσιο εξάρτημα που έχετε αγοράσει από τον κατασκευαστή ή το τμήμα εξυπηρέτησης μετά την πώληση.
- Αν οι ακίδες της πρίζας έχουν υποστεί ζημιά, ο προσαρμογέας ρεύματος πρέπει να αφαιρεθεί.
- Μη χρησιμοποιείτε τη ρομποτική σκούπα σε περιοχή που ίπταται πάνω από το επίπεδο του εδάφους, όπως σοφίτα, ανοιχτό μπαλκόνι ή πάνω σε έπιπλα, εκτός αν υπάρχει προστατευτικό κιγκλίδωμα.
- Μην εγκαθιστάτε, φορτίζετε ή χρησιμοποιείτε τη ρομποτική σκούπα σε εξωτερικούς χώρους, στο μπάνιο ή γύρω από την πισίνα.
- Μη χρησιμοποιείτε τη ρομποτική σκούπα σε θερμοκρασία περιβάλλοντος πάνω από 40°C ή κάτω από 0°C.
- Μην τοποθετείτε τη ρομποτική σκούπα ανάποδα για μεγάλο χρονικό διάστημα.
- Μη χρησιμοποιείτε το προστατευτικό κάλυμμα του αισθητήρα λέιζερ ή το επάνω κάλυμμα ή τον αποσβεστήρα της ρομποτικής σκούπας ως λαβή για να μετακινήσετε τη ρομποτική σκούπα.
- Μαζέψτε τυχόν καλώδια από το δάπεδο προτού χρησιμοποιήσετε τη ρομποτική σκούπα, ώστε να μην παρασυρθούν κατά τον καθαρισμό.
- Απομακρύνετε τα αντικείμενα που είναι εύθραυστα ή που δεν είναι στερεωμένα, όπως βάζα ή πλαστικές σακούλες, ώστε η ρομποτική σκούπα να μην παρεμποδίζεται ή να μην πέφτει πάνω τους και να μην προκαλεί ζημιές.
- Μη χρησιμοποιείτε τη ρομποτική σκούπα για να καθαρίσετε φλεγόμενες ουσίες.
- Μην αφήνετε τη ρομποτική σκούπα να απορροφά σκληρά ή αιχμηρά αντικείμενα.
- Βεβαιωθείτε ότι η ρομποτική σκούπα έχει απενεργοποιηθεί και ότι ο προσαρμογέας ρεύματος έχει αποσυνδεθεί από την πρίζα πριν από τον καθαρισμό ή την εκτέλεση συντήρησης.
- Μη σκουπίζετε με υγρό ύφασμα τη ρομποτική σκούπα ή τον σταθμό φόρτισης και μην τα ξεπλένετε με οποιοδήποτε υγρό. Αφού καθαρίσετε τα πλενόμενα εξαρτήματα, στεγνώστε τα σχολαστικά πριν τα τοποθετήσετε για χρήση.
- Η ηλεκτρική σκούπα πρέπει να είναι απενεργοποιημένη και να διατηρείται στην αρχική της συσκευασία κατά τη μεταφορά.
- Το παρόν προϊόν πρέπει να χρησιμοποιείται αποκλειστικά σύμφωνα με τις οδηγίες στο εγχειρίδιο χρήσης. Οι χρήστες είναι υπεύθυνοι για οποιαδήποτε απώλεια ή ζημία που προκαλείται από την εσφαλμένη χρήση αυτού του προϊόντος.

Μπαταρίες και φόρτιση

- **ΠΡΟΕΙΔΟΠΟΙΗΣΗ:** Μη χρησιμοποιείτε μπαταρία, σταθμό φόρτισης τρίτου κατασκευαστή.
- Χρησιμοποιήστε μόνο με τον προσαρμογέα ρεύματος BLJ24WJ200100P-V .
- Μην επιχειρήσετε να αποσυναρμολογήσετε, να επισκευάσετε ή να τροποποιήσετε την μπαταρία ή τον σταθμό φόρτισης μόνοι σας.
- Μην τοποθετήσετε τον σταθμό φόρτισης κοντά σε κάποια πηγή θερμότητας.
- Μη σκουπίζετε ή καθαρίζετε τις επαφές φόρτισης του σταθμού με υγρό ύφασμα ή με βρεγμένα χέρια.
- Μεταφέρετε τις μπαταρίες που αφαιρέσατε σε επαγγελματική εγκατάσταση ανακύκλωσης για την ορθή απόρριψή τους.
- Αν η ρομποτική σκούπα δεν θα χρησιμοποιηθεί για εκτεταμένο χρονικό διάστημα, φορτίστε την πλήρως, έπειτα απενεργοποιήστε τη και φυλάξτε τη σε δροσερό και στεγνό μέρος. Επαναφορτίζετε τη ρομποτική σκούπα τουλάχιστον κάθε 3 μήνες ώστε να αποφύγετε την υπερβολική εκφόρτιση της μπαταρίας.
- Δεν απαιτείται καμία ενέργεια από τους χρήστες για να ρυθμίσουν τον σταθμό φόρτισης μεταξύ 50 Hz και 60 Hz και το προϊόν μπορεί να προσαρμοστεί μόνο του και στα 50 Hz και στα 60 Hz.
- Μην φορτίζετε τις μη επαναφορτιζόμενες μπαταρίες.

Πληροφορίες ασφαλείας για τα λέιζερ

- Ο αισθητήρας λέιζερ σε αυτό το προϊόν πληροί τα Πρότυπα IEC 60825-1:2014 και EN 60825-1:2014/A11:2021 για τα προϊόντα λέιζερ Κλάσης 1. Αποφύγετε την απευθείας επαφή με τα μάτια κατά τη διάρκεια της χρήσης.
- ΠΡΟΪΟΝ ΛΕΪΖΕΡ ΚΛΑΣΗΣ 1
- ΚΑΤΑΝΑΛΩΤΙΚΟ ΠΡΟΪΟΝ ΛΕΪΖΕΡ
- EN 50689:2021

Δήλωση προστασία περιβάλλοντος

Η συστοιχία μπαταριών ιόντων λιθίου περιέχει ουσίες επιβλαβείς για το περιβάλλον. Προτού απορρίψετε τη σκούπα, αφαιρέστε πρώτα τη συστοιχία μπαταριών και, έπειτα, απορρίψτε ή ανακυκλώστε τη σύμφωνα με ό, τι ορίζεται από την τοπική νομοθεσία και τους κανονισμούς της χώρας ή της περιοχής στην οποία χρησιμοποιείται.

- Η μπαταρία πρέπει να αφαιρείται από τη συσκευή πριν από την απόρριψή της.
- Η συσκευή πρέπει να αποσυνδέεται από την κεντρική παροχή τροφοδοσίας, κατά την αφαίρεση της μπαταρίας.
- Η απόρριψη της μπαταρίας πρέπει να γίνεται με ασφάλεια.

Προφυλάξεις:

- Όταν αφαιρείτε τις μπαταρίες από το προϊόν, είναι καλύτερο να είναι πλήρως αποφορτισμένες και να βεβαιώνεστε ότι το προϊόν έχει αποσυνδεθεί από την τροφοδοσία ρεύματος.
- Αφαιρέστε ολόκληρη τη συστοιχία μπαταριών κάθε φορά.
- Μην καταστρέφετε τη θήκη της μπαταρίας για να αποφευχθεί το βραχυκύκλωμα ή η διαρροή επικίνδυνων ουσιών.
- Μεταφέρετε τις μπαταρίες που αφαιρέσατε σε επαγγελματική εγκατάσταση ανακύκλωσης για την ορθή απόρριψή τους.
- Μην αφήνετε τις μπαταρίες σε περιβάλλον υψηλής θερμοκρασίας. Διαφορετικά, μπορεί να εκραγούν.
- Σε περίπτωση διαρροής της μπαταρίας, αποφύγετε την επαφή με το υγρό. Εάν το υγρό εισέλθει στα μάτια, ξεπλύνετε με άφθονο νερό και αναζητήστε αμέσως ιατρική βοήθεια.

Βήματα για την αφαίρεση της μπαταρίας:

Οι παρακάτω οδηγίες αφορούν μόνο την απόρριψη της ρομποτικής σκούπας και όχι την κανονική λειτουργία:

1. Κρατήστε τη ρομποτική σκούπα μακριά από τον σταθμό φόρτισης και χρησιμοποιήστε τη μέχρι να εξαντληθεί η μπαταρία της.
2. Απενεργοποιήστε τη ρομποτική σκούπα, χρησιμοποιήστε ένα εργαλείο για να αφαιρέσετε τις βίδες στο κάλυμμα της συστοιχίας μπαταριών στο κάτω μέρος και, στη συνέχεια, αφαιρέστε το κάλυμμα.
3. Πιέστε προς τα κάτω τα κλιπ και τραβήξτε έξω τον υποδοχέα της συστοιχίας μπαταριών για να βγάλετε τη συστοιχία μπαταριών.

Μόνο για χρήση σε εσωτερικό χώρο Διαβάστε τις οδηγίες πριν από τη χρήση

Πληροφορίες συμμόρφωσης με τις κανονιστικές ρυθμίσεις

Δήλωση συμμόρφωσης με την οδηγία της ΕΕ
Δια του παρόντος, η Xiaomi Communications Co., Ltd.δηλώνει ότι ο ραδιοεξοπλισμός του τύπου OV81 συμμορφώνεται με την Οδηγία 2014/53/ΕΕ. Το πλήρες κείμενο της δήλωσης συμμόρφωσης ΕΕ είναι διαθέσιμο στην ακόλουθη διαδικτυακή διεύθυνση: https://www.mi.com/global/service/support/declaration.html
Μπορείτε να βρείτε το λεπτομερές ηλεκτρονικό εγχειρίδιο στη διεύθυνσηwww.mi.com/global/support/user-guide

Το προϊόν δεν έχει λειτουργία αναμονής ή άλλη ισοδύναμη κατάσταση όσον αφορά τις απαιτήσεις ενεργειακής απόδοσης ή τη λειτουργία διαχείρισης ενέργειας, η κατανάλωση ισχύος του προϊόντος είναι πιθανό να είναι υψηλότερη από άλλα προϊόντα που πληρούν αυτές τις λειτουργικές απαιτήσεις.

Πληροφορίες σχετικά με την απόρριψη και την ανακύκλωση ΑΗΗΕ
Όλα τα προϊόντα που φέρουν αυτό το σύμβολο αποτελούν απόβλητα ηλεκτρικού και ηλεκτρονικού εξοπλισμού (ΑΗΗΕ, σύμφωνα με την οδηγία 2012/19/ΕΕ) τα οποία δεν θα πρέπει να αναμειγνύονται με μη διαχωρισμένα οικιακά απόβλητα. Αντίθετα, για την προστασία του περιβάλλοντος και της ανθρώπινης υγείας, θα πρέπει να παραδίδετε τα απόβλητα εξοπλισμού αυτού του τύπου σε ένα καθορισμένο από τις κυβερνητικές ή τοπικές αρχές σημείο συλλογής για την ανακύκλωση των αποβλήτων ηλεκτρικού και ηλεκτρονικού εξοπλισμού. Η σωστή απόρριψη και ανακύκλωση θα συμβάλει στην αποφυγή πιθανών αρνητικών επιπτώσεων στο περιβάλλον και στην ανθρώπινη υγεία. Για περισσότερες πληροφορίες σχετικά με τη θέση τέτοιων σημείων συλλογής, καθώς και σχετικά με τους όρους και τις προϋποθέσεις χρήσης τους, επικοινωνήστε με τον υπεύθυνο εγκατάστασης ή με τις τοπικές αρχές.

Επισκόπηση προϊόντος

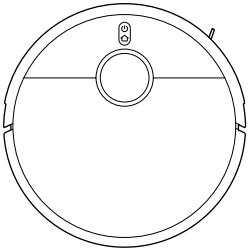

Ρομποτική σκούπα

Προεγκατεστημένα αξεσουάρ

Βούρτσα

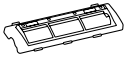

Κάλυμμα βούρτσας

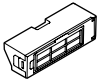

Θάλαμος σκόνης

Άλλα αξεσουάρ

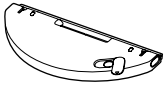

Πέλμα σφουγγαρίσματος και μονάδα δοχείου νερού (με τοποθετημένο πέλμα σφουγγαρίσματος)

Πλευρική βούρτσα

Προσαρμογέας ρεύματος

Σταθμός φόρτισης

Σημείωση: Οι απεικονίσεις του προϊόντος, των αξεσουάρ και της διεπαφής χρήστη που περιέχονται στο εγχειρίδιο χρήστη προορίζονται μόνο για αναφορά.
Το πραγματικό προϊόν και οι λειτουργίες ενδέχεται να διαφέρουν, λόγω βελτιώσεων του προϊόντος.

Ρομποτική σκούπα

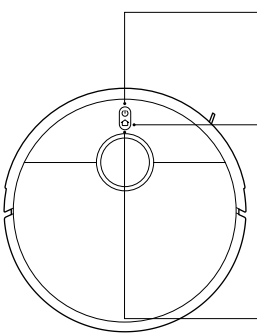

- Πατήστε παρατεταμένα για 3 δευτερόλεπτα για ενεργοποίηση ή απενεργοποίηση
- Πατήστε για καθαρισμό/παύση ενώ είναι σε λειτουργία

- Πατήστε για παύση κατά τη λειτουργία
- Πατήστε για να ξεκινήσει η στάθμευση κατά τη διάρκεια της παύσης
- Πατήστε για να σταματήσει η στάθμευση όταν επιστρέψει στον σταθμό
- Πατήστε παρατεταμένα για 3 δευτερόλεπτα για να ενεργοποιήσετε ή να απενεργοποιήσετε το κλείδωμα για παιδιά

Σημείωση:
Πατήστε οποιοδήποτε κουμπί στη ρομποτική σκούπα για παύση κατά τη λειτουργία ή την επιστροφή στον σταθμό φόρτισης.

Ένδειξη
- Λευκό: Λειτουργεί κανονικά
- Παλλόμενο λευκό: Σε φόρτιση (μεσαίο/υψηλό επίπεδο μπαταρίας)
- Λευκό που αναβοσβήνει: Τοποθέτηση/Επιστροφή στον σταθμό φόρτισηςΚίτρινο: Το Wi-Fi αποσυνδέθηκε
- Κίτρινο που αναβοσβήνει: Λειτουργεί (χαμηλή μπαταρία)/Αναμονή σύνδεσης/Σφάλμα ρομποτικής σκούπας
- Παλλόμενο κίτρινο: Γίνεται φόρτιση (επίπεδο χαμηλής μπαταρίας)
- Μπλε που αναβοσβήνει: Σύνδεση σε Wi-Fi/ Ενημέρωση
- Μπλε: Συνδέθηκε σε Wi-Fi
- Απενεργοποιημένο: Απενεργοποίηση/Σε αδράνεια

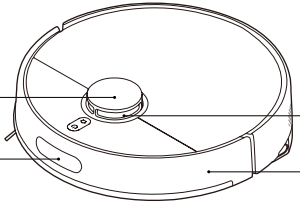

Επισκόπηση προϊόντος

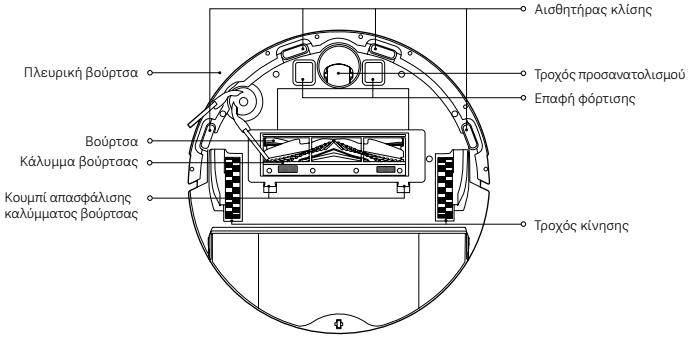

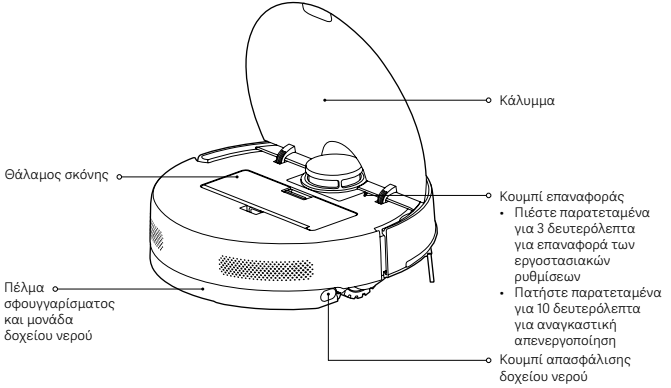

Σταθμός φόρτισης

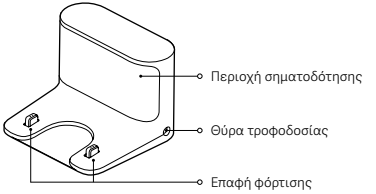

Θάλαμος σκόνης

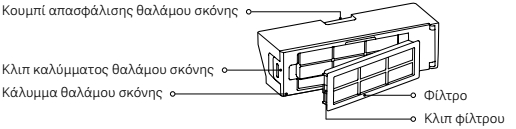

Πέλμα σφουγγαρίσματος και μονάδα δοχείου νερού

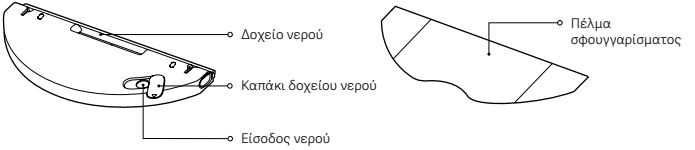

Πριν από τη χρήση

Αφαίρεση προστατευτικών καλυμμάτων

Αφαιρέστε τις προστατευτικές ταινίες 1 και 2 και τις προστατευτικές μεμβράνες 3 και 4 πριν από τη χρήση.

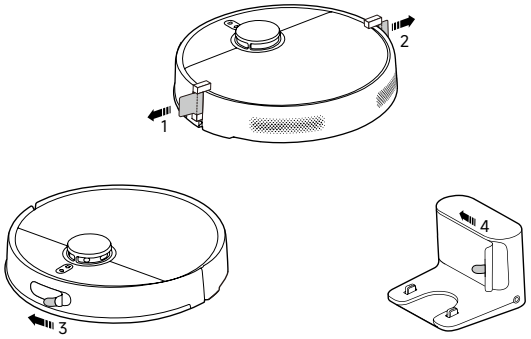

Τοποθέτηση της πλευρικής βούρτσας

Τοποθετήστε την πλευρική βούρτσα στο κλιπ στο κάτω μέρος της ρομποτικής σκούπας.

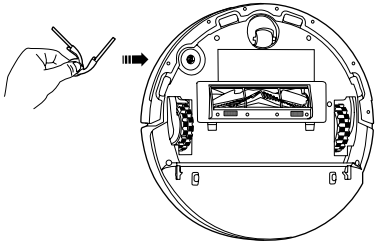

Φόρτιση της ρομποτικής σκούπας

- Τοποθετήστε τον σταθμό φόρτισης κοντά σε μια ηλεκτρική πρίζα, σε κάποιο σημείο με καλή κάλυψη σήματος. Στη συνέχεια, συνδέστε τον σταθμό φόρτισης στην τροφοδοσία ρεύματος.
- Τοποθετήστε τη ρομποτική σκούπα πάνω στον σταθμό φόρτισης και βεβαιωθείτε ότι οι επαφές φόρτισής τους είναι ευθυγραμμισμένες. Η ρομποτική σκούπα θα ενεργοποιηθεί αυτόματα και θα φορτίσει. Δεν μπορεί να απενεργοποιηθεί ενώ φορτίζει.

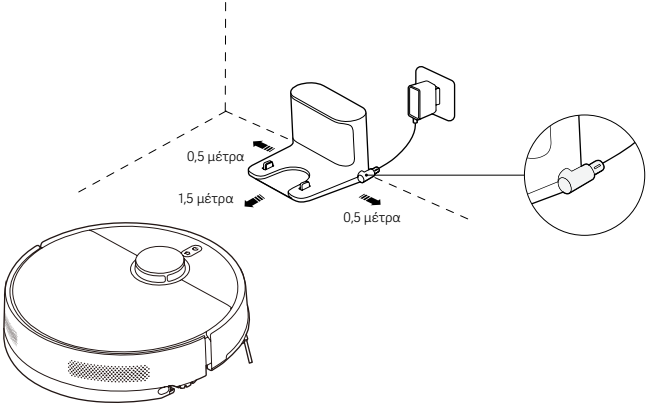

Προφυλάξεις:

- Μην εκθέτετε τον σταθμό φόρτισης στο άμεσο φως του ήλιου.
- Μην τοποθετείτε αντικείμενα σε απόσταση κάτω από 0,5 μέτρα σε κάθε πλευρά του σταθμού φόρτισης και 1,5 μέτρα μπροστά από αυτόν.
- Για να εξασφαλιστεί η βέλτιστη απόδοση της μπαταρίας, φορτίστε πλήρως την μπαταρία για πρώτη φορά πριν τη χρήση.

Τρόπος χρήσης

Γίνεται σύνδεση με την εφαρμογή Xiaomi Home

Αυτό το προϊόν λειτουργεί με την εφαρμογή Xiaomi Home. Ελέγξτε τη συσκευή σας με την εφαρμογή Xiaomi Home.
Σαρώστε τον κωδικό QR για να πραγματοποιήσετε λήψη και εγκατάσταση της εφαρμογής. Σε περίπτωση που η εφαρμογή δεν είναι ήδη εγκατεστημένη, θα ανακατευθυνθείτε στη σελίδα ρύθμισης σύνδεσης. Εναλλακτικά, αναζητήστε «Xiaomi Home» στο κατάστημα εφαρμογών για να πραγματοποιήσετε λήψη και εγκατάστασή της. Ανοίξτε την εφαρμογή Xiaomi Home, πατήστε «+» πάνω δεξιά και ακολουθήστε τις οδηγίες για να προσθέσετε τη συσκευή σας.

1CB9CF8B

Σημειώσεις:
- Υποστηρίζονται μόνο δίκτυα Wi-Fi 2,4 GHz.
- Η έκδοση της εφαρμογής ενδέχεται να έχει ενημερωθεί. Ακολουθήστε τις οδηγίες, οι οποίες βασίζονται στην τρέχουσα έκδοση.
- Όταν η ρομποτική σκούπα συνδεθεί με την εφαρμογή Xiaomi Home με επιτυχία, συνδέεται με επιτυχία με το δίκτυο. Μπορείτε να κάνετε επαναφορά του Wi-Fi για να την αποσυνδέσετε από το δίκτυο.

Επαναφορά του Wi-Fi

Βεβαιωθείτε ότι η ρομποτική σκούπα είναι ενεργοποιημένη και ταυτόχρονα πατήστε παρατεταμένα τα κουμπιά ⌂ και ⏻ για 7 δευτερόλεπτα. Όταν ακούτε ένα φωνητικό μήνυμα, η ρομποτική σκούπα περιμένει τη σύνδεση δικτύου και το Wi-Fi επαναφέρεται με επιτυχία.

Επαναφορά εργοστασιακών ρυθμίσεων

Πατήστε παρατεταμένα το κουμπί επαναφοράς για 3 δευτερόλεπτα. Στη συνέχεια, η ρομποτική σκούπα κάνει επανεκκίνηση και οι εργοστασιακές ρυθμίσεις επαναφέρονται με επιτυχία.

Γρήγορη χαρτογράφηση

- Αφού συνδεθεί η ρομποτική σκούπα στο δίκτυο για πρώτη φορά, ακολουθήστε τις οδηγίες στην εφαρμογή για να δημιουργήσετε γρήγορα έναν χάρτη. Η ηλεκτρική σκούπα ρομπότ θα αρχίσει τη χαρτογράφηση χωρίς να καθαρίζει.
- Μόλις επιστρέψει στον σταθμό φόρτισης, η διαδικασία χαρτογράφησης έχει ολοκληρωθεί και ο χάρτης αποθηκεύεται αυτόματα.

Προετοιμασία πριν τη χαρτογράφηση

- Βεβαιωθείτε ότι η ρομποτική σκούπα έχει φορτιστεί πλήρως και ξεκινάει από τον σταθμό φόρτισης.
- Ανοίξτε τις πόρτες στα δωμάτιά σας, οργανώστε τα διάσπαρτα αντικείμενα στο πάτωμα και καθαρίστε τυχόν αντικείμενα που μπορεί να επηρεάσουν τη λειτουργία της ρομποτικής σκούπας για να εξασφαλίσετε ακριβή χαρτογράφηση.
- Συνιστάται να αποκλείσετε περιοχές ακατάλληλες για τη ρομποτική σκούπα, όπως μέρη όπου μπορεί να κολλήσει ή να γρατσουνιστεί.

Ρυθμίσεις μετά τη χαρτογράφηση

- Συνιστάται η τοποθέτηση εικονικών τοίχων ή απαγορευμένων περιοχών σε μέρη με χαλιά που έχουν μακριές τρίχες ή κρόσσια ή άλλα μέρη όπου η ρομποτική σκούπα μπορεί να κολλήσει ή να γρατσουνιστεί.
- Ρυθμίστε εικονικούς τοίχους ή απαγορευμένες περιοχές για να εξαιρέσετε τις περιοχές με χαλιά πριν το σφουγγάρισμα, προκειμένου να μη βραχεί το χαλί.

Έναρξη σκουπίσματος

Πατήστε το κουμπί ⏻ στη ρομποτική σκούπα ή πατήστε στην εφαρμογή για να ξεκινήσει ο καθαρισμός. Η ρομποτική σκούπα θα επιστρέψει αυτόματα στον σταθμό φόρτισης για να φορτιστεί όταν ολοκληρωθεί ο καθαρισμός.

Μέθοδος 1: Πατήστε το κουμπί ⏻ στη ρομποτική σκούπα.

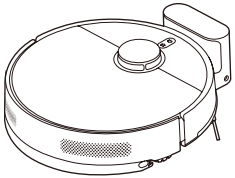

Μέθοδος 2: Πατήστε στην εφαρμογή.

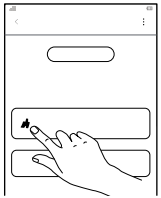

Σημειώσεις:
- Βεβαιωθείτε ότι η ρομποτική σκούπα αρχίζει να καθαρίζει από τον σταθμό φόρτισης. Μη μετακινείτε τον σταθμό φόρτισης ή τη ρομποτική σκούπα κατά τη διάρκεια του καθαρισμού.
- Όταν χρησιμοποιείτε τη ρομποτική σκούπα για πρώτη φορά, συνιστάται να ακολουθήσετε τη ρομποτική σκούπα καθ' όλη τη διάρκεια της διαδικασίας για να αφαιρέσετε τα αντικείμενα που μπορεί να επηρεάσουν την εργασία της.
- Αν η ρομποτική σκούπα κολλήσει ή γρατζουνίσει την επιφάνεια των επίπλων σε μερικές περιοχές, μπορείτε να ορίσετε απαγορευμένες περιοχές στην εφαρμογή για να εμποδίσετε τη ρομποτική σκούπα να μπει σε αυτές τις περιοχές.

Τρόπος χρήσης

Έναρξη σκουπίσματος και σφουγγαρίσματος (απαιτείται η τοποθέτηση του πέλματος σφουγγαρίσματος και της μονάδας δοχείου νερού)

1. Πριν από το σφουγγάρισμα του δαπέδου, βρέξτε το πέλμα σφουγγαρίσματος και τοποθετήστε το σωστά όπως φαίνεται στην εικόνα με τους ιμάντες velcro που είναι προσαρτημένοι.

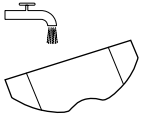

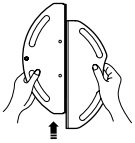

2. Ανοίξτε το καπάκι δοχείου νερού, προσθέστε νερό βρύσης και καλύψτε το καπάκι δοχείου νερού. Τοποθετήστε το πέλμα σφουγγαρίσματος και μονάδα δοχείου νερού στη ρομποτική σκούπα μέχρι να ακούσετε έναν ήχο κλικ. Βεβαιωθείτε ότι η μονάδα έχει τοποθετηθεί στη θέση της.

   Προφυλάξεις:

   - Μην προσθέτετε υγρά όπως καυτό νερό, απορρυπαντικό ή απολυμαντικό στο δοχείο νερού για να αποφύγετε ζημιές στη ρομποτική σκούπα.
   - Οι λειτουργίες της ρομποτικής σκούπας ελέγχονται πριν φύγει από το εργοστάσιο, επομένως ενδέχεται να υπάρχουν υπολείμματα νερού μέσα σε αυτή. Αυτό είναι φυσιολογικό.

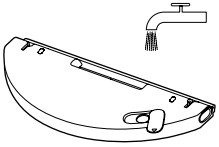

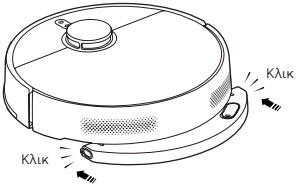

3. Πατήστε το κουμπί ⏻ στη ρομποτική σκούπα ή πατήστε στην εφαρμογή για να ξεκινήσει το σκούπισμα και σφουγγάρισμα.

   Προσοχη: Πριν από το σφουγγάρισμα, δημιουργήστε εικονικούς τοίχους ή απαγορευμένες περιοχές, για τα μέρη με χαλί.

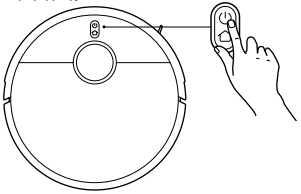

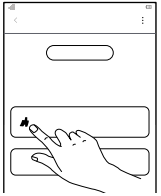

4. Όταν η ρομποτική σκούπα ολοκληρώσει μια εργασία και επιστρέψει στον σταθμό φόρτισης, πατήστε τα κουμπιά απασφάλισης του δοχείου νερού για να αφαιρέσετε το πέλμα σφουγγαρίσματος και τη μονάδα δοχείου νερού και, στη συνέχεια, καθαρίστε αμέσως το πέλμα σφουγγαρίσματος.

   Σημείωση: Εάν η ρομποτική σκούπα δεν χρησιμοποιηθεί για μεγάλο χρονικό διάστημα, αφαιρέστε το πέλμα σφουγγαρίσματος και τη μονάδα δοχείου νερού και αδειάστε τη για να αποφύγετε τις οσμές και τη μούχλα.

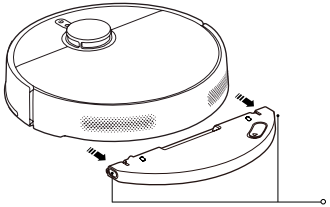

Παύση

Όταν η ρομποτική σκούπα είναι εν λειτουργία, πατήστε οποιοδήποτε κουμπί για παύση. Πατήστε το κουμπί ⏻ για συνέχεια καθαρισμού.

Σημείωση: Η ρομποτική σκούπα θα μπει σε λειτουργία αδράνειας εφόσον είναι σε παύση ή σε αναμονή για 10 λεπτά. Πατήστε οποιοδήποτε κουμπί για να την αφυπνίσετε.

Προσθήκη νερού ή καθαρισμός του πέλματος σφουγγαρίσματος

Όταν η ρομποτική σκούπα λειτουργεί, μπορείτε να τη θέσετε σε παύση για να ξαναγεμίσετε νερό ή να καθαρίσετε το πέλμα σφουγγαρίσματος, εάν χρειάζεται. Στη συνέχεια, τοποθετήστε ξανά το πέλμα σφουγγαρίσματος και τη μονάδα δοχείου νερού και πατήστε το κουμπί ⏻ για να συνεχιστεί η εργασία.

Γίνεται στάθμευση

Κατά τη διάρκεια της λειτουργίας της, πατήστε το κουμπί ⌂ για να γίνει παύση της ρομποτικής σκούπας και πατήστε ξανά το κουμπί για να αρχίσει η στάθμευση.
Όταν η ρομποτική σκούπα βρίσκεται σε λειτουργία αναμονής και δεν είναι συνδεδεμένη με τον σταθμό φόρτισης, πατήστε το κουμπί ⌂ για να ξεκινήσει η στάθμευση.
Όταν μια εργασία έχει ολοκληρωθεί ή η μπαταρία της είναι χαμηλή, η ρομποτική σκούπα επιστρέφει αυτόματα στον σταθμό για φόρτιση.

Σημείωση: Ανατρέξτε στην εφαρμογή για περισσότερες λειτουργίες. Οι λεπτομέρειες για κάθε λειτουργία εξαρτώνται από την εφαρμογή.

Φροντίδα και συντήρηση

Εξαρτήματα	Συχνότητα καθαρισμού	Συχνότητα αντικατάστασης
Πλευρική βούρτσα	Κάθε 2 εβδομάδες	3–6 μήνες
Βούρτσα	Εβδομαδιαία	6–12 μήνες
Φίλτρο	Εβδομαδιαία	3–6 μήνες
Κάλυμμα βούρτσας	/	3–6 μήνες (ή κατόπιν φθοράς)
Πέλμα σφουγγαρίσματος	Μετά από κάθε χρήση	3–6 μήνες (ή κατόπιν φθοράς)

Σημειώσεις:
- Η συχνότητα αντικατάστασης είναι απλά ενδεικτική. Εάν ένα εξάρτημα είναι κατεστραμμένο, θα πρέπει να αντικατασταθεί αμέσως για να διασφαλιστεί ο αποτελεσματικός καθαρισμός.
- Καθαρίζετε και συντηρείτε τα σχετικά εξαρτήματα μόνο όταν η ρομποτική σκούπα είναι απενεργοποιημένη.

Άδειασμα του θαλάμου σκόνης

1. Ανοίξτε το κάλυμμα της ρομποτικής σκούπας και πιέστε το κουμπί απασφάλισης του θαλάμου σκόνης για να αφαιρέσετε τον θάλαμο σκόνης από τη ρομποτική σκούπα τραβώντας προς τα πάνω.
2. Ανοίξτε το κάλυμμα θαλάμου σκόνης και αδειάστε τα υπολείμματα.
   Σημείωση: Καθαρίζετε τακτικά το φίλτρο για να μη βουλώσει.

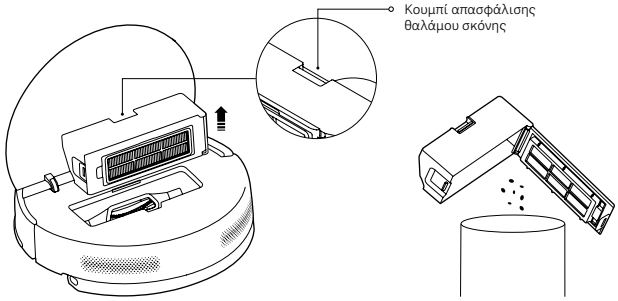

Καθαρισμός του θαλάμου σκόνης και του φίλτρου

1. Απασφαλίστε το κλιπ φίλτρου για να ανοίξετε το φίλτρο και να το αφαιρέσετε.
2. Ξεπλύνετε το φίλτρο και χτυπήστε ελαφρά στην άκρη του επανειλημμένα για να αφαιρέσετε τυχόν βρομιά έως ότου καθαρίσει.
3. Ανοίξτε το κάλυμμα θαλάμου σκόνης, γεμίστε τον θάλαμο σκόνης με καθαρό νερό και καθαρίστε τον θάλαμο σκόνης.
4. Στεγνώστε τον θάλαμο σκόνης και το φίλτρο σχολαστικά προτού τα τοποθετήσετε ξανά για χρήση.

   Σημειώσεις:
   - Μην επιχειρήσετε να καθαρίσετε το φίλτρο με βούρτσα με κάποιο σκληρό αντικείμενο, όπως βούρτσα, ή με τα δάκτυλά σας.
   - Για τον καθαρισμό του θαλάμου σκόνης και του φίλτρου πρέπει να χρησιμοποιείται μόνο καθαρό νερό. Μη χρησιμοποιείτε απορρυπαντικό.
   - Στεγνώστε τον θάλαμο σκόνης και το φίλτρο σχολαστικά πριν από τη χρήση.

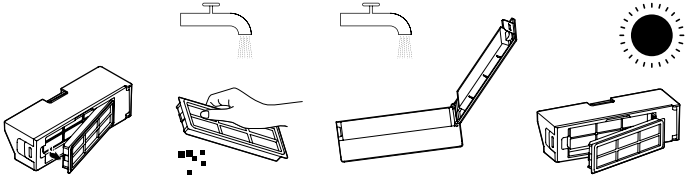

Καθαρισμός του πέλματος σφουγγαρίσματος

Αφαιρέστε το πέλμα σφουγγαρίσματος ξεκολλώντας τους ιμάντες velcro, στη συνέχεια καθαρίστε το και στεγνώστε το σχολαστικά.

Σημειώσεις:
- Σιγουρευτείτε ότι το πέλμα σφουγγαρίσματος είναι καθαρό πριν τη χρήση, καθώς η απόδοση του σφουγγαρίσματος μπορεί να επηρεαστεί αν το πέλμα σφουγγαρίσματος γίνει πολύ βρόμικο.
- Για καλύτερα αποτελέσματα καθαρισμού, συνιστάται η αντικατάσταση του πέλματος σφουγγαρίσματος κάθε 3–6 μήνες.

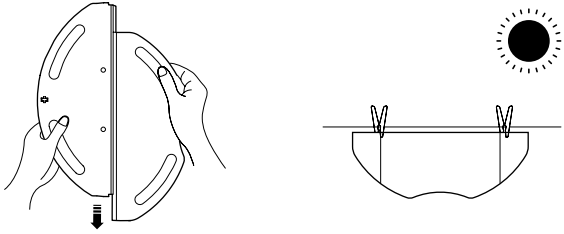

Φροντίδα και συντήρηση

Καθαρισμός της πλευρικής βούρτσας και της βούρτσας

1. Τραβήξτε την πλευρική βούρτσα προς τα πάνω.
2. Πατήστε τα κουμπιά απασφάλισης του καλύμματος βούρτσας για να αφαιρέσετε το κάλυμμα βούρτσας και αφαιρέστε τη βούρτσα.
3. Καθαρίστε την πλευρική βούρτσα, τη βούρτσα και τα δόντια χτένας στην υποδοχή.
4. Μετά τον καθαρισμό, τοποθετήστε ξανά τη βούρτσα, το κάλυμμα βούρτσας και την πλευρική βούρτσα με τη σειρά.

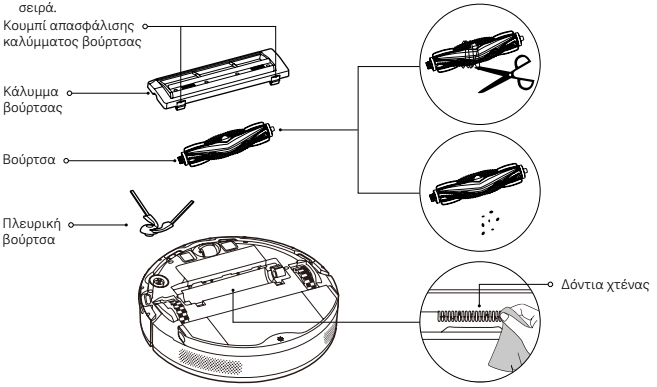

Αισθητήρες καθαρισμού και επαφές φόρτισης

Καθαρίζετε όλους τους αισθητήρες και τις επαφές φόρτισης με ένα μαλακό πανί κάθε 3 μήνες.

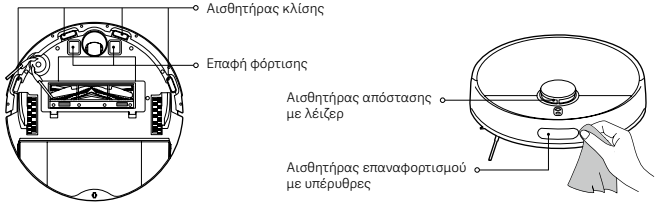

Συχνά προβλήματα

Πρόβλημα	Πιθανή αιτία και λύση
Η ρομποτική σκούπα δεν μπορεί να συνδεθεί με το Wi-Fi.	Ελέγξτε αν ο κωδικός πρόσβασης του Wi-Fi είναι σωστός.
	Η ρομποτική σκούπα δεν υποστηρίζει τη ζώνη συχνοτήτων των 5 GHz, συνδέστε τη σε δίκτυο των 2,4 GHz.
	Το σήμα Wi-Fi είναι αδύναμο. Βεβαιωθείτε ότι η ρομποτική σκούπα βρίσκεται σε μια περιοχή με καλή κάλυψη Wi-Fi.
	Υπάρχει κάποιο πρόβλημα με τη σύνδεση Wi-Fi. Επαναφέρετε το Wi-Fi και κατεβάστε την πιο πρόσφατη έκδοση της εφαρμογής Xiaomi Home και προσπαθήστε να συνδεθείτε ξανά.
Η ρομποτική σκούπα δεν μπορεί να ενεργοποιηθεί.	Η στάθμη της μπαταρίας έχει εξαντληθεί. Φορτίστε πλήρως τη ρομποτική σκούπα πριν από τη χρήση.
	Η θερμοκρασία περιβάλλοντος είναι πολύ υψηλή ή πολύ χαμηλή. Χρησιμοποιήστε τη ρομποτική σκούπα σε θερμοκρασία περιβάλλοντος μεταξύ 0°C και 40°C.
Η ρομποτική σκούπα δεν ξεκινά τον καθαρισμό.	Η στάθμη της μπαταρίας είναι χαμηλή. Φορτίστε πλήρως τη ρομποτική σκούπα και δοκιμάστε ξανά.
Η ρομποτική σκούπα δεν συνεχίζει τον καθαρισμό.	Η ρομποτική σκούπα είναι σε λειτουργία Μην ενοχλείτε. Βεβαιωθείτε ότι δεν είναι σε λειτουργία Μην ενοχλείτε, η οποία εμποδίζει τη ρομποτική σκούπα να συνεχίσει τον καθαρισμό.
	Η ρομποτική σκούπα επιστρέφει μη αυτόματα στον σταθμό φόρτισης. Μετακινώντας τη στον σταθμό φόρτισης μη αυτόματα, πατώντας το κουμπί ⏻ στη ρομποτική σκούπα ή πατώντας στην εφαρμογή, θα αποτραπεί η συνέχιση του καθαρισμού από τη ρομποτική σκούπα.
Η ρομποτική σκούπα δεν επιστρέφει στον σταθμό φόρτισης.	Υπάρχουν υπερβολικά πολλά εμπόδια γύρω από τον σταθμό φόρτισης. Τοποθετήστε τον σταθμό φόρτισης σε πιο προσβάσιμη περιοχή.
	Η ρομποτική σκούπα βρίσκεται πολύ μακριά από τον σταθμό φόρτισης. Μετακινήστε την πιο κοντά στον σταθμό φόρτισης και προσπαθήστε ξανά.
Η ρομποτική σκούπα δεν φορτίζει.	Βεβαιωθείτε ότι υπάρχει αρκετός χώρος γύρω από τον σταθμό φόρτισης. Διαφορετικά, η ρομποτική σκούπα δεν μπορεί να συνδεθεί σε αυτόν για φόρτιση.
	Σιγουρευτείτε ότι δεν υπάρχει σκόνη ή άλλα εμπόδια στην επιφάνεια των επαφών φόρτισης.
Η ρομποτική σκούπα συμπεριφέρεται μη φυσιολογικά.	Απενεργοποιήστε τη ρομποτική σκούπα και στη συνέχεια επανεκκινήστε τη.
Η ρομποτική σκούπα δεν διεξάγει προγραμματισμένους καθαρισμούς.	Η ρομποτική σκούπα δεν μπορεί να πραγματοποιήσει προγραμματισμένο καθαρισμό εάν αποσυνδεθεί από το δίκτυο. Βεβαιωθείτε ότι η ρομποτική σκούπα είναι συνδεδεμένη στο δίκτυο.
	Βεβαιωθείτε ότι η ρομποτική σκούπα δεν έχει τεθεί σε λειτουργία Μην ενοχλείτε. Η λειτουργία Μην ενοχλείτε εμποδίζει τη ρομποτική σκούπα να πραγματοποιήσει προγραμματισμένους καθαρισμούς.
Η ρομποτική σκούπα συνεχίζει να βγαίνει εκτός σύνδεσης.	Βεβαιωθείτε ότι η ρομποτική σκούπα είναι συνδεδεμένη στο δίκτυο και ότι παραμένει συνεχώς εντός της κάλυψης Wi-Fi.
Η ρομποτική σκούπα κάνει περίεργους θορύβους ενώ καθαρίζει.	Απενεργοποιήστε τη ρομποτική σκούπα και ελέγξτε εάν η βούρτσα, η πλευρική βούρτσα ή ο τροχός κίνησης έχουν μπλεχτεί με ξένα αντικείμενα. Εάν ναι, αφαιρέστε τα ξένα αντικείμενα.
Η ρομποτική σκούπα δεν καθαρίζει πλέον αποτελεσματικά ή αφήνει πίσω σκόνη.	Ο θάλαμος σκόνης είναι γεμάτος. Καθαρίστε τον και δοκιμάστε ξανά.
	Το φίλτρο είναι μπλοκαρισμένο. Καθαρίστε το και δοκιμάστε ξανά.
	Ένα ξένο αντικείμενο έχει πιαστεί στη βούρτσα. Καθαρίστε το και δοκιμάστε ξανά.

Αντιμετώπιση προβλημάτων

Όταν η ρομποτική σκούπα δυσλειτουργεί, ενδέχεται να απευθύνει φωνητικές οδηγίες. Ανατρέξτε στις παρακάτω πληροφορίες για έγκαιρη επίλυση.

Φωνητική εντολή	Λύση
Το δοχείο νερού αφαιρέθηκε, τοποθετήστε το ξανά και δοκιμάστε ξανά.	Ελέγξτε και τοποθετήστε το στη θέση του.
Τοποθετήστε τον θάλαμο σκόνης.	Ελέγξτε και τοποθετήστε το στη θέση του.
Η ρομποτική σκούπα έχει πάρει κλίση, μετακινήστε τη σε νέα τοποθεσία για να ξεκινήσει.	Μετακινήστε τη ρομποτική σκούπα σε μια επίπεδη επιφάνεια και επανεκκινήστε τη.
Μετακινήστε τη ρομποτική σκούπα στον σταθμό φόρτισης.	Επιστρέψτε τη ρομποτική σκούπα στον σταθμό φόρτισης.
Η διαδρομή καθαρισμού είναι μπλοκαρισμένη, καθαρίστε τα γύρω εμπόδια.	Απομακρύνετε τυχόν εμπόδια γύρω από τη ρομποτική σκούπα και κάντε επανεκκίνηση.
Σφάλμα αισθητήρα λέιζερ, ελέγξτε και καθαρίστε.	Αφαιρέστε τυχόν εμπόδια ή ξένα αντικείμενα και κάντε επανεκκίνηση.
Η ρομποτική σκούπα έχει βγει εκτός δαπέδου. Αλλάξτε θέση στη ρομποτική σκούπα και εκκινήστε την ξανά.	Αλλάξτε θέση στη ρομποτική σκούπα και κάντε επανεκκίνηση.
	Σκουπίστε για να καθαρίσετε τους αισθητήρες κλίσης.
Σφάλμα αποσβεστήρα, ελέγξτε εάν ο αποσβεστήρας μπορεί να αναπηδήσει σωστά.	Αφαιρέστε τυχόν ξένα αντικείμενα. Εάν δεν εντοπιστούν ξένα αντικείμενα, αλλάξτε της θέση και κάντε επανεκκίνηση.

Τεχνικά Χαρακτηριστικά

Ρομποτική σκούπα Xiaomi S40

Όνομα	Ρομποτική σκούπα	Μοντέλο	OV81
Ονομαστική τάση	14,4 V ⎓	Ονομαστική ισχύς	70 W
Τάση φόρτισης	20 V ⎓	Διαστάσεις προϊόντος	Φ340 × 98 χιλ.
Μπαταρία ιόντων λιθίου	5200 mAh (ονομαστική χωρητικότητα) 4800 mAh (διαβαθμισμένη χωρητικότητα)	Καθαρό βάρος	4,12 κιλά
Συχνότητα λειτουργίας	2400–2483,5 MHz	Μέγιστη ισχύς εξόδου	< 20 dBm
Ασύρματη σύνδεση	Wi-Fi IEEE 802.11 b/g/n 2,4 GHz, Bluetooth 4.2		
Κατανάλωση ισχύος	Λειτουργία αναμονής σε δίκτυο: ≤ 2,0 W	Ώρα να εισαγάγετε τη συνθήκη	Λειτουργία αναμονής σε δίκτυο: ≤ 20 λεπ.

Σταθμός φόρτισης

Μοντέλο	OV81-CDZ	Ονομαστική είσοδος	20 V ⎓ 1,0 A
Ονομαστική έξοδος	20 V ⎓ 1,0 A	Διαστάσεις προϊόντος	130 × 121 × 95 χιλ.
Κατανάλωση ισχύος	Λειτουργία αναμονής: ≤ 0,5 W	Ώρα να εισαγάγετε τη συνθήκη	Λειτουργία αναμονής: ≤ 20 λεπ.

Προσαρμογέας ρεύματος

Κατασκευάζεται από	Zhongshan Baolijin Electronic Co., Ltd.		
Μοντέλο	BLJ24WJ200100P-V	Μέση ενεργή απόδοση	≥ 85,47%
Ονομαστική είσοδος	100–240 V ~ 50/60 Hz 0,8 A	Απόδοση με χαμηλό φορτίο (10%)	79,28%
Ονομαστική έξοδος	20 V ⎓ 1,0 A 20,0 W	Κατανάλωση ισχύος χωρίς φορτίο	≤ 0,10 W

Σημείωση: Υπό κανονικές συνθήκες χρήσης, αυτός ο εξοπλισμός θα πρέπει να διατηρείται σε τέτοια θέση ώστε να υπάρχει απόσταση διαχωρισμού τουλάχιστον 20 εκ. μεταξύ της κεραίας και του σώματος του χρήστη.

Instrucțiuni privind siguranța

Citiți cu atenție acest manual înainte de utilizare și păstrați-l pentru referințe ulterioare.

Restricții de utilizare

- Acest produs este destinat curățării podelelor doar în mediul rezidențial. Nu îl utilizați în aer liber, pe alte suprafețe decât podele sau în medii comerciale sau industriale.
- Acest aparat poate fi utilizat de copii cu vârsta de peste 8 ani și de persoane cu capacități fizice, senzoriale sau mentale reduse sau cu lipsă de experiență și cunoștințe, dacă sunt supravegheați sau au primit instrucțiuni privind utilizarea aparatului într-un mod sigur și dacă înțeleg pericolele implicate. Copiii nu trebuie să se joace cu acest aparat. Curățarea și întreținerea aparatului nu trebuie efectuate de copii fără supraveghere.
- Acest aparat nu este destinat utilizării de către persoane (inclusiv copii) cu capacități fizice, senzoriale sau mentale reduse sau cu lipsă de experiență și cunoștințe, cu excepția cazului în care au primit supravegherea sau instrucțiunile privind utilizarea aparatului de către o persoană responsabilă pentru siguranța lor.
- Copiii trebuie supravegheați pentru a se asigura faptul că nu se joacă cu aparatul.
- Nu plasați copii, animale de companie sau obiecte pe aspiratorul robot în timp ce acesta este staționar sau în mișcare.
- Pentru a evita un pericol potențial, dvs., animalele de companie și alte persoane trebuie să stea departe de aspiratorul robot atunci când acesta funcționează.
- Acest aparat conține baterii care pot fi înlocuite numai de către persoane calificate.
- Aparatul trebuie utilizat numai împreună cu unitatea sursă de alimentare furnizată împreună cu aparatul.
- În cazul în care încărcătorul sau bateria sunt deteriorate, acestea trebuie înlocuite cu componente originale cumpărate de la producător sau de la departamentul de service post-vânzare.
- Dacă pinii pieselor din fișă sunt deteriorați, sursa de alimentare cu fișă va fi eliminată.
- Nu utilizați aspiratorul robot într-o zonă suspendată deasupra nivelului solului, cum ar fi un pod, un balcon deschis sau pe partea superioară a mobilierului, cu excepția cazului în care există o barieră de protecție.
- Nu montați, încărcați sau utilizați aspiratorul robot în exterior, în băi sau în apropierea unei piscine.
- Nu utilizați aspiratorul robot la o temperatură ambiantă peste 40 °C sau sub 0 °C.
- Nu așezați aspiratorul robot în poziție răsturnată o perioadă îndelungată.
- Nu folosiți capacul de protecție al senzorului cu laser, capacul superior sau amortizorul pe post de mâner pentru a deplasa aspiratorul robot.
- Ridicați cablurile de pe pardoseală înainte de a folosi aspiratorul robot pentru a preveni tragerea acestora în timpul curățării.
- Ridicați de pe pardoseală orice articole fragile sau libere, cum ar fi vaze sau pungi de plastic, pentru a preveni obstrucționarea aspiratorului robot sau lovirea lor de către acesta și provocarea de daune.
- Nu folosiți aspiratorul robot pentru a curăța substanțe caustice.
- Nu permiteți aspiratorului robot să ridice obiecte dure sau ascuțite.
- Asigurați-vă că aspiratorul robot este oprit și sursa de alimentare electrică este deconectată înainte de curățare sau de întreținere.
- Nu ștergeți aspiratorul robot sau stația de încărcare cu o lavetă umedă și nu le clătiți cu lichid. După curățarea pieselor lavabile, uscați-le bine înainte de a le instala pentru utilizare.
- În timpul transportului aspiratorul trebuie oprit și păstrat în ambalajul original.
- Utilizați acest produs numai conform instrucțiunilor din manualul de utilizare. Utilizatorii sunt răspunzători pentru orice pierdere sau daună rezultată din utilizarea necorespunzătoare a acestui produs.

Baterii și încărcare

- **AVERTIZARE:** Nu utilizați baterii sau stații de încărcare de la terți.
- Utilizați numai cu unitatea de alimentare BLJ24WJ200100P-V .
- Nu încercați să dezasamblați, să reparați sau să modificați singur bateria sau stația de încărcare.
- Nu amplasați stația de încărcare lângă o sursă de căldură.
- Nu utilizați cârpe ude sau mănunile ude pentru a șterge sau a curăța contactele pentru încărcare ale stației.
- Duceți bateriile îndepărtate la instalația de reciclare profesională pentru a fi eliminate în mod corespunzător.
- Dacă aspiratorul robot nu va fi folosit pentru o perioadă îndelungată, încărcați-l complet, apoi opriți-l și păstrați-l într-un loc răcoros și uscat. Reîncărcați aspiratorul robot cel puțin o dată la 3 luni, pentru a evita descărcarea excesivă a bateriei.
- Stația de încărcare poate comuta între frecvențele de 50 Hz și 60 Hz, fără intervenția utilizatorului, iar produsul se poate adapta atât pentru 50 Hz, cât și pentru 60 Hz.
- Nu încărcați bateriile nereîncărcabile.

Informații importante referitoare la siguranță

- Senzorul cu laser din acest produs respectă standardele IEC 60825-1:2014 și EN 60825-1:2014/A11:2021 pentru produse laser Clasa 1. Evitați contactul direct cu ochii în timpul folosirii.
- PRODUS LASER CLASA 1
- PRODUS LASER DE CONSUM
- EN 50689:2021

Aviz de mediu

Pachetul de baterii litiu-ion conține substanțe periculoase pentru mediu. Înainte de a elimina aspiratorul la deșeuri, scoateți mai întâi pachetul de baterii, apoi eliminați-l sau reciclați-l în conformitate cu legislația și reglementările locale din țara sau regiunea în care îl folosiți.
- Bateria trebuie eliminată din aparat înainte ca acesta să fie casat.
- Aparatul trebuie deconectat de la rețeaua de alimentare atunci când scoateți bateria.
- Bateria trebuie eliminată în siguranță.

Precauții:

- Când scoateți bateriile din acest produs, este recomandat să le descărcați complet și să vă asigurați că produsul este deconectat de la curent.
- Îndepărtați întregul pachet de baterii odată.
- Pentru a preveni scurtcircuitele sau scurgerile de substanțe periculoase, nu deteriorați carcasa bateriei.
- Duceți bateriile îndepărtate la instalația de reciclare profesională pentru a fi eliminate în mod corespunzător.
- Nu lăsați bateria în medii cu temperaturi ridicate, în caz contrar, acestea pot exploda.
- În cazul unei scurgeri a bateriei, evitați contactul cu lichidul. În cazul în care lichidul intră în ochi, clătiți cu multă apă și solicitați imediat asistență medicală.

Pași pentru scoaterea bateriei:

Următoarele instrucțiuni sunt doar pentru eliminarea aspiratorului robot și nu pentru utilizarea obișnuită:
1. Țineți aspiratorul robot departe de stația de încărcare și folosiți-l până când bateria este descărcată.
2. Opriți aspiratorul robot, utilizați o unealtă pentru a scoate șuruburile din partea inferioară a capacului pachetului de baterii și apoi scoateți capacul.
3. Apăsați în jos pe cleme și trageți de conectorii pachetului de baterii pentru a scoate pachetul de baterii.

Doar pentru utilizare în interior Citiți instrucțiunile înainte de utilizare

Informații de conformitate cu reglementările

Declarație de conformitate UE
Härmed intygar Xiaomi Communications Co., Ltd. att radioutrustningstypen OV81 överensstämmer med direktivet 2014/53/EU. Den fullständiga texten till EU-försäkran om överensstämmelse finns på följande Internetadress:
https://www.mi.com/global/service/support/declaration.html
Pentru manualul în format electronic detaliat, accesați www.mi.com/global/support/user-guide

Produsul nu are un mod standby sau altă stare echivalentă în ceea ce privește cerințele de eficiență energetică sau funcția de gestionare a energiei; consumul de energie al produsului poate fi mai mare decât al altor produse care îndeplinesc aceste cerințe funcționale.

Informații privind reciclarea și eliminarea DEEE
Toate produsele care poartă acest simbol reprezintă deșeuri de echipamente electrice și electronice (DEEE, conform Directivei 2012/19/UE), care nu trebuie amestecate cu deșeuri menajere nesortate. În schimb, trebuie să protejați sănătatea umană și mediul înconjurător prin predarea deșeurilor de echipamente la un punct de colectare desemnat pentru reciclarea deșeurilor de echipamente electrice și electronice, autorizat de către autoritățile guvernamentale sau locale. Casarea și reciclarea corecte contribuie la evitarea potențialelor consecințe negative asupra mediului înconjurător și a sănătății umane. Contactați instalatorul sau autoritățile locale pentru mai multe informații despre localizarea punctelor de colectare, precum și despre clauzele și condițiile acestora.

Prezentare generală a produsului

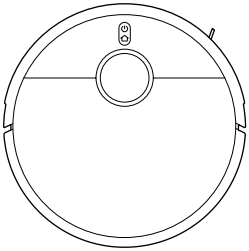

Aspirator robot

Accesorii preinstalate

Perie

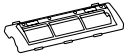

Capac perie

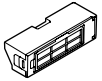

Compartiment pentru praf

Alte accesorii

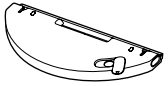

Ansamblu lavetă de mop și rezervor de apă (cu lavetă de mop montată)

Perie laterală

Sursă de alimentare

Stație de încărcare

Notă: Ilustrațiile produsului, accesoriilor și interfeței cu utilizatorul din manualul de utilizare sunt doar cu titlu de referință. Produsul și funcțiile reale pot varia din cauza îmbunătățirilor aduse produsului.

Aspirator robot

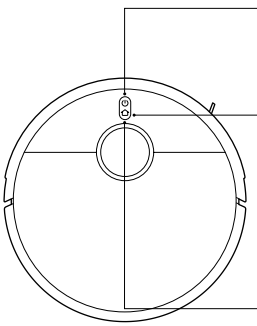

- Apăsați lung timp de 3 secunde pentru a porni sau opri aparatul
- Apăsați pentru a curăța/pune pauză în timp ce aparatul este pornit

- Apăsați pentru a pune pauză în timpul funcționării
- Apăsați pentru a începe andocarea atunci când este în pauză
- Apăsați pentru a opri andocarea atunci când se întoarce la stația de încărcare
- Apăsați lung timp de 3 secunde pentru a activa sau a dezactiva funcția de blocare pentru copii

  Notă:
  Apăsați orice buton de pe aspiratorul robot pentru a-l pune pe pauză sau pentru ca acesta să se întoarcă la stația de încărcare.

Indicator

- Alb: funcționează normal
- Alb cu variație de intensitate: se încarcă (nivel mediu/ridicat al bateriei)
- Alb intermitent: poziționare/revenire la stația de încărcare
- Galben: Wi-Fi deconectat
- Galben intermitent: funcționare (baterie descărcată)/în așteptarea conectării/eroare aspirator robot
- Galben cu variație de intensitate: încărcare (nivel baterie descărcată)
- Albastru intermitent: se conectează la Wi-Fi/actualizare
- Albastru: Wi-Fi conectat
- Stins: oprit/în repaus

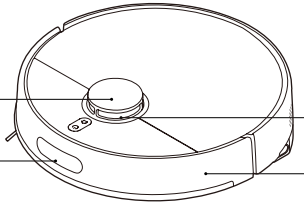

Prezentare generală a produsului

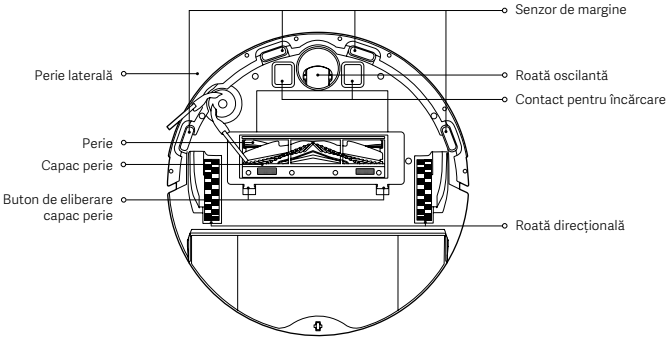

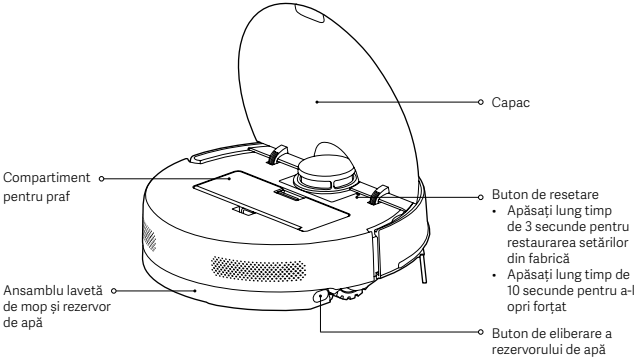

Stație de încărcare

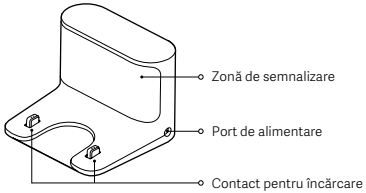

Compartiment pentru praf

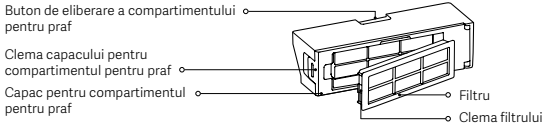

Ansamblu lavetă de mop și rezervor de apă

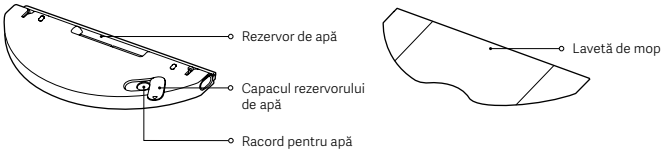

Înainte de utilizare

Îndepărtarea ambalajelor de protecție

Înainte de utilizare, îndepărtați benzile de protecție 1 și 2 și foliile de protecție 3 și 4.

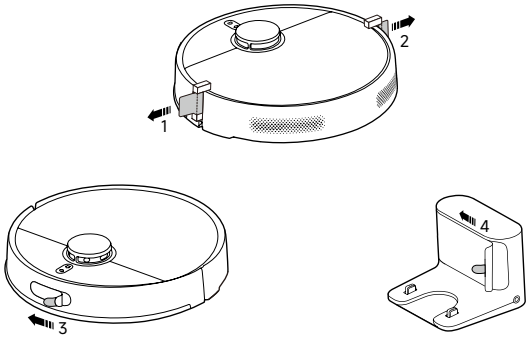

Instalarea periei laterale

Instalați peria laterală pe clema de pe partea inferioară a aspiratorului robot.

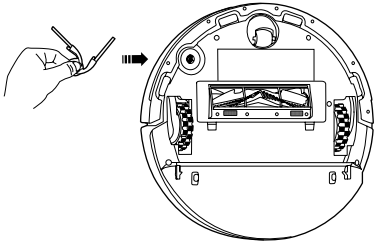

Încărcarea aspiratorului robot

- Așezați stația de încărcare lângă o priză de alimentare cu energie electrică într-o zonă cu semnal bun. Apoi, conectați stația de încărcare la o sursă de alimentare.
- Poziționați aspiratorul robot pe stația de încărcare și asigurați-vă că sunt aliniate contactele pentru încărcare. Aspiratorul robot va porni automat și va începe să se încarce. Nu poate fi oprit în timp ce se încarcă.

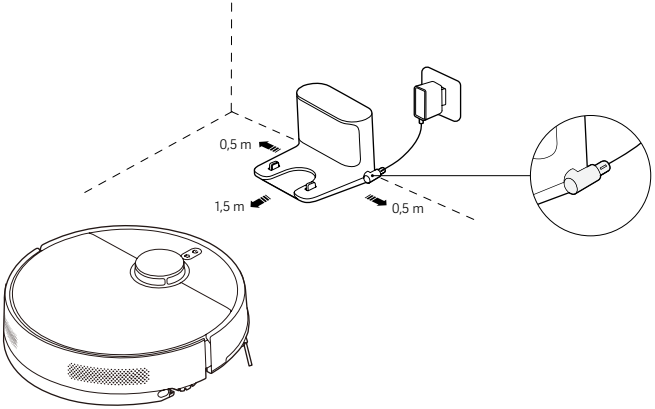

Precauții:

- Nu expuneți stația de încărcare la lumina directă a soarelui.
- Nu așezați obiecte în raza de 0,5 m de o parte și de alta sau la mai puțin de 1,5 m în fața stației de încărcare.
- Pentru a asigura performanța optimă a bateriei, încărcați complet bateria pentru prima dată înainte de folosire.

Cum se utilizează

Se conectează cu Aplicația Xiaomi Home

Acest produs funcționează cu aplicația Xiaomi Home. Controlați dispozitivul cu aplicația Xiaomi Home.
Scanați codul QR pentru a descărca și a instala aplicația. Veți fi direcționat către pagina de configurare a conexiunii dacă aplicația a fost deja instalată. Sau căutați „Xiaomi Home" în magazinul de aplicații pentru a o descărca și a o instala.
Deschideți aplicația Xiaomi Home, atingeți „+" din partea dreapta-sus, apoi urmați instrucțiunile pentru a adăuga dispozitive.

1CB9CF8B

Note:
- Sunt acceptate numai rețele Wi-Fi de 2,4 GHz.
- Este posibil ca versiunea aplicației să fi fost actualizată, urmați instrucțiunile în funcție de versiunea curentă a aplicației.
- Atunci când aspiratorul robot se conectează cu succes la aplicația Xiaomi Home, acesta se conectează cu succes la rețea. Puteți reseta rețeaua Wi-Fi pentru a-l deconecta de la rețea.

Resetarea conexiunii Wi-Fi

Asigurați-vă că aspiratorul robotului este pornit, apoi țineți apăsate simultan butoanele ⌂ și ⏻ timp de 7 secunde. Când auziți un mesaj vocal, aspiratorul robot așteaptă conexiunea la rețea și Wi-Fi-ul a fost resetat cu succes.

Restaurarea setărilor din fabrică

Apăsați și mențineți apăsat butonul de resetare timp de 3 secunde. Apoi, aspiratorul robot repornește, iar setările din fabrică sunt restaurate cu succes.

Mapare rapidă

- După ce aspiratorul robot se conectează la rețea pentru prima dată, urmați instrucțiunile din aplicație pentru a crea rapid o hartă. Aspiratorul robot va începe maparea fără a curăța.
- Odată ce s-a întors la stația de încărcare, procesul de mapare este complet și harta este salvată automat.

Pregătirea înainte de mapare

- Asigurați-vă că aspiratorul robot a fost complet încărcat și pornește de la stația de încărcare.
- Pentru a asigura o mapare precisă, deschideți ușile camerelor, organizați obiectele împrăștiate pe podea și îndepărtați obiectele care ar putea afecta funcționarea aspiratorului robot.
- Este recomandat să blocați zonele nepotrivite pentru aspiratorul robot, cum ar fi locurile în care acesta se poate bloca sau zgâria.

Setări după mapare

- Este recomandat să configurați pereții virtuali sau zonele restricționate în locuri cu covoare cu fir lung sau cu franjuri sau în alte locuri în care aspiratorul robot se poate bloca sau zgâria.
- Configurați pereții virtuali sau zonele restricționate, în vederea excluderii zonelor cu covor înainte de spălarea cu mopul, pentru a preveni udarea covorului.

Începerea aspirării

Apăsați butonul ⏻ de pe aspiratorul robot sau apăsați ▲ în aplicație pentru a începe curățarea. După ce curățarea este finalizată, aspiratorul robot va reveni automat la stația de încărcare pentru încărcare.

Metoda 1: Apăsați butonul ⏻ de pe aspiratorul robot.

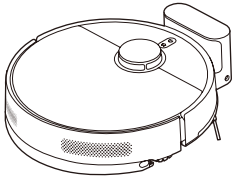

Metoda 2: Atingeți ▲ în aplicație.

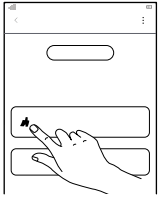

Note:
- Asigurați-vă că aspiratorul robot începe curățarea de la stația de încărcare. Nu mutați stația de încărcare sau aspiratorul robot în timpul curățării.
- Atunci când utilizați aspiratorul robot pentru prima dată, se recomandă să urmăriți aspiratorul robot pe tot parcursul procesului pentru a îndepărta obiectele care ar putea afecta activitatea acestuia.
- Dacă aspiratorul robot se blochează sau zgârie suprafața mobilei în unele zone, puteți seta zone restricționate din aplicație pentru a împiedica aspiratorul robot să intre în acele zone.

Cum se utilizează

Începerea aspirării și spălării cu mopul (Este necesară instalarea ansamblului lavetă de mop și rezervor de apă)

1. Înainte de a spăla cu mopul pardoseala, udați laveta de mop și instalați-o corect conform ilustrației utilizând benzile velcro atașate.

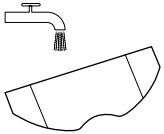

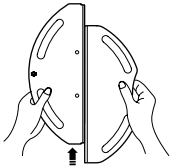

2. Deschideți capacul rezervorului de apă, umpleți rezervorul cu apă de la robinet și închideți capacul rezervorului de apă. Instalați ansamblul lavetă de mop și rezervor de apă la aspiratorul robot până când auziți un clic. Asigurați-vă că ansamblul este instalat corect în poziție.

   Precauții:

   - Nu adăugați lichide precum apă fierbinte, detergent sau dezinfectant în rezervorul de apă, pentru a nu deteriora aspiratorul robot.
   - Funcțiile aspiratorului robot au fost testate înainte de a ieși din fabrică, drept urmare, este posibil să mai aibă reziduuri de apă. Acest lucru este normal.

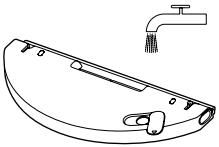

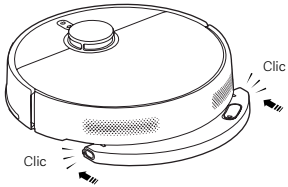

3. Apăsați butonul ⏻ de pe aspiratorul robot sau apăsați în aplicație pentru a începe aspirarea și spălarea cu mopul.

   Atenție: Înainte de spălarea cu mopul, configurați pereți virtuali sau zone restricționate în aplicație pentru zonele cu mochetă.

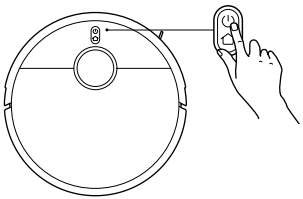

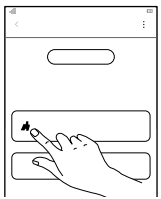

4. Atunci când aspiratorul robot finalizează o sarcină și se întoarce la stația de încărcare, apăsați butoanele de eliberare a rezervorului de apă pentru a îndepărta ansamblul lavetă de mop și rezervor de apă și apoi spălați prompt laveta de mop.

   Notă: Dacă aspiratorul robot nu va fi utilizat pentru o perioadă îndelungată, îndepărtați ansamblul lavetă de mop și rezervor de apă și goliți-l pentru a preveni apariția mirosurilor și a mucegaiului.

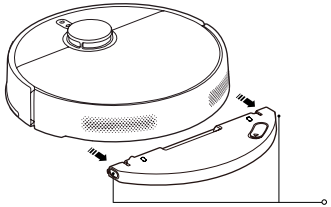

Punerea în pauză

Atunci când aspiratorul robot este în funcțiune, apăsați orice buton pentru a-l pune în pauză. Pentru a relua curățarea, apăsați butonul ⏻.

Notă: Aspiratorul robot va intra în modul repaus după ce a fost pus în pauză sau în modul de așteptare timp de 10 minute. Apăsați orice buton pentru a-l reactiva.

Adăugarea de apă sau curățarea lavetei de mop

Atunci când aspiratorul robot este în funcțiune, îl puteți pune în pauză pentru a-l realimenta cu apă sau pentru a curăța laveta de mop, dacă este necesar. Apoi, reinstalați ansamblul lavetă de mop și rezervor de apă și apăsați butonul ⏻ pentru a relua sarcina.

Andocare

În timpul funcționării, apăsați butonul ⌂ pentru a pune în pauză aspiratorul robot și apăsați din nou butonul pentru a începe andocarea.
Atunci când aspiratorul robot este în modul așteptare și nu este conectat la stația de încărcare, apăsați butonul ⌂ pentru a începe andocarea.
Când o sarcină este finalizată sau când nivelul bateriei este prea scăzut, aspiratorul robot va reveni automat la stație pentru încărcare.

Notă: Consultați aplicația pentru mai multe funcții. Detaliile fiecărei funcții depind de aplicație.

Îngrijire și întreținere

Componente	Frecvența de curățare	Frecvență de înlocuire
Perie laterală	La fiecare două săptămâni	3–6 luni
Perie	Săptămânal	6–12 luni
Filtru	Săptămânal	3–6 luni
Capac perie	/	3–6 luni (sau la uzare)
Lavetă de mop	După fiecare utilizare	3–6 luni (sau la uzare)

Note:
- Frecvența de înlocuire este doar cu titlu de referință. În cazul în care o piesă este deteriorată, aceasta trebuie înlocuită imediat pentru a asigura o curățare eficientă.
- Curățați și întrețineți componentele numai atunci când aspiratorul robot este oprit.

Golirea compartimentului pentru praf

1. Deschideți capacul aspiratorului robot și apăsați butonul de eliberare a compartimentului pentru praf pentru a scoate în sus compartimentul pentru praf al aspiratorului robot.
2. Deschideți capacul pentru compartimentul pentru praf și goliți resturile.
   Notă: Pentru a preveni înfundarea filtrului, se recomandă curățarea regulată a filtrului.

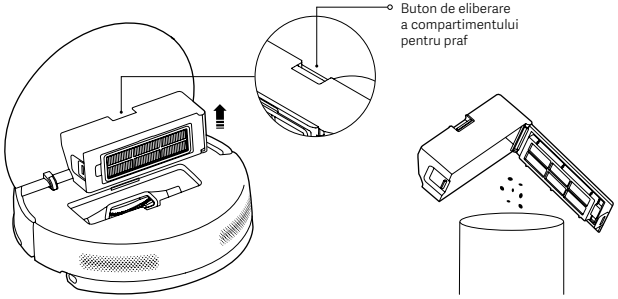

Curățarea compartimentului pentru praf și a filtrului

1. Eliberați clema filtrului pentru a deschide filtrul și a-l scoate.
2. Clătiți filtrul și bateți ușor marginile acestuia, în mod repetat, pentru a îndepărta praful până când acesta este curat.
3. Deschideți capacul pentru compartimentul pentru praf, umpleți compartimentul pentru praf cu apă curată și curățați compartimentul pentru praf.
4. Uscați bine compartimentul pentru praf și filtrul înainte de a le reinstala pentru utilizare.

   Note:
   - Nu încercați să curățați filtrul cu un obiect dur, precum o perie sau degetele.
   - Utilizați doar apă curată la curățarea compartimentului pentru praf și a filtrului. Nu utilizați detergent.
   - Uscați bine compartimentul pentru praf și filtrul înainte de utilizare.

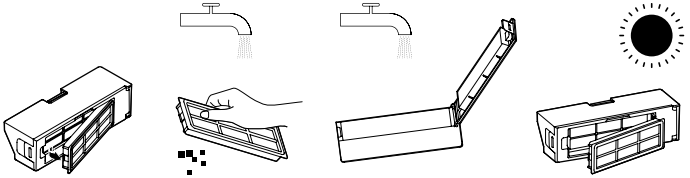

Curățarea lavetei de mop

Scoateți laveta de mop prin desprinderea curelelor cu arici, apoi curățați-o și uscați-o bine.

Note:
- Asigurați-vă că laveta de mop este curată înainte de folosire, deoarece performanța de spălare cu mopul poate fi afectată dacă laveta de mop devine prea murdară.
- Pentru cele mai bune rezultate de curățare, se recomandă înlocuirea lavetei de mop la fiecare 3–6 luni.

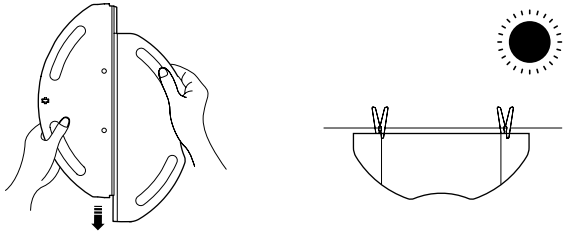

Îngrijire și întreținere

Curățarea periei laterale și a periei

1. Trageți peria laterală în sus.
2. Apăsați butoanele de eliberare a capacului periei pentru a scoate capacul periei și scoateți peria.
3. Curățați peria laterală, peria și dinții de perie în fantă.
4. După curățare, reinstalați peria, capacul periei și peria laterală în ordine.

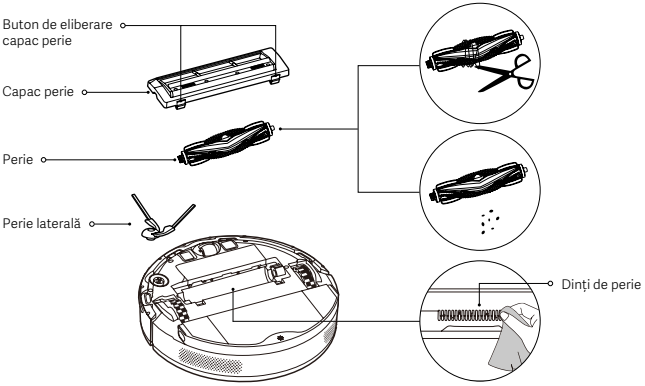

Curățarea senzorilor și a contactelor pentru încărcare

Curățați toți senzorii și contactele pentru încărcare cu o cârpă moale la fiecare 3 luni.

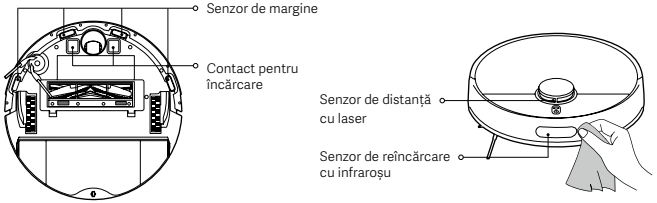

Probleme uzuale

Problemă	Cauză posibilă și soluție
Aspiratorul robot nu se poate conecta la Wi-Fi.	Verificați dacă parola Wi-Fi este corectă.
	Aspiratorul robot nu acceptă banda de frecvență a rețelei de 5 GHz, conectați-l la o rețea de 2,4 GHz.
	Semnalul Wi-Fi este slab. Asigurați-vă că aspiratorul robot este într-o zonă cu acoperire Wi-Fi bună.
	Este ceva în neregulă la conexiunea Wi-Fi. Resetați conexiunea Wi-Fi și descărcați cea mai recentă versiune a aplicației Xiaomi Home, apoi încercați să vă reconectați.
Aspiratorul robot nu poate fi pornit.	Bateria este descărcată. Înainte de utilizare, încărcați complet aspiratorul robot.
	Temperatura ambiantă este prea ridicată sau prea scăzută. Utilizați aspiratorul robot la o temperatură ambiantă între 0 °C și 40 °C.
Aspiratorul robot nu începe curățarea.	Nivelul de încărcare a bateriei este redus. Încărcați complet aspiratorul robot, apoi încercați din nou.
Aspiratorul robot nu reia curățarea.	Aspiratorul robot este în modul DND. Asigurați-vă că acesta nu este în modul DND, care împiedică aspiratorul robot să reia curățenia.
	Aspiratorul robot este readus manual la stația de încărcare. Mutarea manuală a acestuia înapoi la stația de încărcare, apăsarea butonului ⏻ de pe aspiratorul robot sau atingerea 🏠 în aplicație va împiedica aspiratorul robot să reia curățarea.
Aspiratorul robot nu revine la stația de încărcare.	Există prea multe obstacole în jurul stației de încărcare. Plasați stația de încărcare într-o zonă mai deschisă.
	Aspiratorul robot este prea departe de stația de încărcare. Mutați aspiratorul robot mai aproape de stația de încărcare și încercați din nou.
Aspiratorul robot nu se încarcă.	Asigurați-vă că există suficient spațiu în jurul stației de încărcare; în caz contrar, aspiratorul robot nu se poate andoca la aceasta pentru încărcare.
	Asigurați-vă că nu există praf sau alte obstacole pe contactele pentru încărcare.
Aspiratorul robot se comportă anormal.	Opriți aspiratorul robot, apoi reporniți-l.
Aspiratorul robot nu efectuează curățări programate.	Aspiratorul robot nu poate efectua o curățare programată dacă este deconectat de la rețea. Asigurați-vă că aspiratorul robot este conectat la rețea.
	Asigurați-vă că aspiratorul robot nu este setat în modul DND. Modul DND împiedică aspiratorul robot să efectueze curățări programate.
Aspiratorul robot continuă să funcționeze offline.	Asigurați-vă că aspiratorul robot este conectat la rețea și rămâne în permanență în raza de acoperire Wi-Fi.
Aspiratorul robot face zgomote ciudate în timpul curățării.	Opriți aspiratorul robot și verificați dacă peria, peria laterală sau roata direcțională este încâlcită cu obiecte străine. În acest caz, îndepărtați obiectele străine.
Aspiratorul robot nu mai curăță eficient sau lasă praf în urma sa.	Compartimentul pentru praf este plin. Curățați-l și încercați din nou.
	Filtrul este blocat. Curățați-l și încercați din nou.
	Este posibil să fi fost prins un obiect străin în perie. Curățați-l și încercați din nou.

Depanare

Atunci când aspiratorul robot funcționează defectuos, poate emite mesaje vocale. Consultați informațiile de mai jos pentru o rezolvare la timp.

Mesaj vocal	Soluție
Rezervor de apă demontat, reinstalați-l și încercați din nou.	Verificați și instalați pe poziție.
Instalați compartimentul pentru praf.	Verificați și instalați pe poziție.
Aspiratorul robot este înclinat, mutați-l în alt loc pentru a-l porni.	Repoziționați aspiratorul robot pe o suprafață orizontală și reporniți-l.
Mutați aspiratorul robot la stația de încărcare.	Readuceți aspiratorul robot la stația de încărcare.
Traseul de curățare este blocat, îndepărtați obstacolele din jur.	Eliminați orice obstacole din jurul aspiratorului robot și reporniți-l.
Eroare la senzorul cu laser, verificați-l și curățați-l.	Îndepărtați eventualele obstacole sau obiecte străine și reporniți-l.
Aspiratorul robot este suspendat deasupra solului. Repoziționați aspiratorul robot și porniți-l din nou.	Repoziționați aspiratorul robot și reporniți-l.
	Curățați senzorii de margine.
Eroare la amortizor; verificați dacă amortizorul poate reveni corect.	Îndepărtați eventualele obiecte străine. Dacă nu există obiecte străine, repoziționați-l și reporniți-l.

Specificații

Aspirator robot Xiaomi S40			
Nume	Aspirator robot	Model	OV81
Tensiune evaluată	14,4 V ⎓	Putere evaluată	70 W
Tensiune de încărcare	20 V⎓	Dimensiuni articol	Φ 340 × 98 mm
Baterie litiu-ion	5200 mAh (capacitate nominală) 4800 mAh (capacitate evaluată)	Greutate netă	4,12 kg
Frecvență de operare	2400 – 2483,5 MHz	Putere maximă la ieșire	< 20 dBm
Conectivitate wireless	Wi-Fi IEEE 802.11 b/g/n 2,4 GHz, Bluetooth 4.2		
Consum de energie	Mod standby în rețea: ≤ 2,0 W	Interval pentru introducerea condiției	Mod standby în rețea: ≤ 20 min
Stație de încărcare			
Model	OV81-CDZ	Intrare evaluată	20 V ⎓ 1,0 A
Ieșire evaluată	20 V ⎓ 1,0 A	Dimensiuni articol	130 × 121 × 95 mm
Consum de energie	Mod standby: ≤ 0,5 W	Interval pentru introducerea condiției	Mod standby: ≤ 20 min
Sursă de alimentare			
Fabricat de	Zhongshan Baolijin Electronic Co., Ltd.		
Model	BLJ24WJ200100P-V	Eficiență activă medie	≥ 85,47%
Intrare evaluată	100 – 240 V ~ 50/60 Hz 0,8 A	Eficiență la sarcină redusă (10%)	79,28%
Ieșire evaluată	20 V ⎓ 1,0 A 20,0 W	Consum de energie fără sarcină	≤ 0,10 W

Notă: În condiții normale de utilizare, acest echipament trebuie așezat cu o distanță de cel puțin 20 cm între antenă și corpul utilizatorului.

Säkerhetsinstruktioner

Läs igenom användarmanualen noggrant innan användning och bevara den för framtida användning.

Användningsrestriktioner

- Denna produkt är endast avsedd för golvrengöring i hemmiljö. Använd den inte utomhus, på ytor som inte är golv eller i kommersiella eller industriella miljöer.
- Den här apparaten kan användas av barn som är åtta år eller äldre och personer med fysiska, sensoriska eller mentala funktionsnedsättningar eller bristande erfarenhet och kunskap, om de är under tillsyn eller har fått instruktioner om hur apparaten ska användas på ett säkert sätt och är införstådda med riskerna. Barn ska inte leka med apparaten. Rengöring och användarunderhåll får inte utföras av barn utan tillsyn.
- Den här enheten är inte avsedd för användning av personer (däribland barn) med fysiska, sensoriska eller mentala funktionsnedsättningar, eller med bristande erfarenhet och kunskap, såvida de inte övervakas eller har fått instruktioner om hur enheten ska användas av en person som ansvarar för deras säkerhet.
- Barn bör övervakas för att säkerställa att de inte leker med apparaten.
- Placera inte barn, husdjur eller föremål ovanpå robotdammsugaren, oavsett om den är stillastående eller rör sig.
- Undvik potentiella skador genom att hålla dig själv, dina husdjur och andra undan från robotdammsugaren när den är i användning.
- Apparaten innehåller batterier som endast får bytas av experter.
- Apparaten ska endast användas med den medföljande strömförsörjningsenheten.
- Om skada uppstår på laddaren eller batteriet måste de bytas ut mot en äkta komponent från tillverkaren eller dess serviceverkstad.
- Om stiften på kontakten är skadade, ska strömförsörjningsenheten kasseras.
- Använd inte robotdammsugaren på en plats upphöjd över marken, som ett loft, öppen balkong eller ovanpå möbler såvida det inte finns ett skyddsräcke.
- Installera, ladda eller använd inte robotdammsugaren utomhus, i badrum eller i närheten av en pool.
- Använd inte robotdammsugaren i en omgivande temperatur över 40 °C eller under 0 °C.
- Placera inte robotdammsugaren upp och ner under en längre tidsperiod.
- Flytta inte robotdammsugaren genom att använda skyddslocket till lasersensorn, det övre locket eller stötfångaren som handtag.
- Ta upp kablar från golvet innan du använder robotdammsugaren för att förhindra att den drar runt dem under rengöringen.
- Ta upp ömtåliga eller lösa föremål från golvet, exempelvis vaser eller plastpåsar, för att inte robotdammsugaren ska hindras eller köra på dem och orsaka skada.
- Använd inte robotdammsugaren för att rengöra brinnande ämnen.
- Låt inte robotdammsugaren dammsuga upp hårda eller vassa föremål.
- Se till att robotdammsugaren är avstängd och att strömförsörjningsenheten är frånkopplad innan du rengör eller utför underhåll.
- Torka inte av robotdammsugaren eller laddningsstationen med en våt trasa och skölj inte av dem med någon vätska. Efter rengöring av tvättbara delar, torka dem noggrant innan du monterar dem för användning.
- Under transport ska dammsugaren vara avstängd och förvaras i sin originalförpackning.
- Använd produkten enbart i enlighet med anvisningarna i bruksanvisningen. Användare är ansvariga för förlust eller skada som uppstår på grund av felaktig användning av denna produkt.

Batterier och laddning

- VARNING: Använd inte batteri eller laddningsstation från tredje part.
- Använd endast med BLJ24WJ200100P-V -strömförsörjningsenhet.
- Försök inte ta isär, reparera eller modifiera batteriet eller laddningsstationen på egen hand.
- Placera inte laddningsstationen nära en värmekälla.
- Använd inte en våt trasa eller våta händer för att torka eller rengöra stationens laddningskontakter.
- Lämna in uttjänta batterier till återvinningsanläggningen för att kassera dem på korrekt sätt.
- Om robotdammsugaren inte kommer att användas under en längre tid ska du ladda den helt, därefter stänga av den och förvara den på en sval, torr plats. Ladda robotdammsugaren minst en gång var tredje månad för att undvika att batteriet laddas ur för mycket.
- Inget åtgärd behövs från användarna för att växla laddningsstationen mellan 50 Hz och 60 Hz och produkten kan anpassa sig för både 50 Hz och 60 Hz.
- Ladda aldrig icke-uppladdningsbara batterier.

Lasersäkerhetsinformation

- Lasersensorn i denna produkt uppfyller IEC 60825-1:2014- och EN 60825-1:2014/A11:2021-standarden för klass 1-laserprodukter. Undvik direkt ögonkontakt med den under användning.
- KLASS 1-LASERPRODUKT
- KONSUMENTLASERPRODUKT
- EN 50689:2021

Endast för inomhusbruk

Läs instruktionerna före användning

Miljöinformation

Litiumjonbatteripaketet innehåller ämnen som är skadliga för miljön. Innan du kasserar dammsugaren ska du först ta bort batteripaketet och sedan kassera det eller återvinna det i enlighet med lokala lagar och regler i det land eller den region det används i.

- Batteriet måste tas ur apparaten innan det kastas.
- Apparaten måste kopplas ifrån strömkällan när batteriet ska tas ur.
- Batteriet ska kasseras på ett säkert sätt.

Försiktighet:

- När du tar bort batterierna från produkten är det lämpligt att köra slut på batterierna och se till att din produkt är frånkopplad från en strömkälla.
- Ta ut hela batteripaketet på en gång.
- Skada inte batterihöljet för att undvika kortslutningar eller läckage av farliga ämnen.
- Lämna in uttjänta batterier till återvinningsanläggningen för att kassera dem på korrekt sätt.
- Lämna inte batterierna i en miljö med hög temperatur, eftersom de då kan explodera.
- Om ett batteri börjar läcka, undvik kontakt med batterivätskan. Om du får vätskan i ögonen ska du skölja dem med mycket vatten och söka vård omedelbart.

Steg för att ta ur batteriet:

Följande instruktioner gäller endast för kassering av robotdammsugare och gäller inte vid normal drift:

1. Håll robotdammsugaren borta från laddningsstationen och kör den tills batteriet är urladdat.
2. Stäng av robotdammsugaren, använd ett verktyg för att lossa skruvarna till batteripaketets lock på undersidan och ta sedan bort locket.
3. Tryck ner klämmorna och dra ut batteripaketets kontakt för att ta ut batteripaketet.

Information om regelefterlevnad

EU-försäkran om överensstämmelse

Härmed intygar Xiaomi Communications Co., Ltd. att radioutrustningstypen OV81 överensstämmer med direktivet 2014/53/EU. Den fullständiga texten till EU-försäkran om överensstämmelse finns på följande Internetadress:
https://www.mi.com/global/service/support/declaration.html
För en detaljerad e-manual, gå till www.mi.com/global/support/user-guide

Produkten har inte läge standby eller annat likvärdigt tillstånd vad gäller energieffektivitetskrav eller energihanteringsfunktion, produktens elförbrukning är sannolikt högre än andra produkter som uppfyller dessa funktionskrav.

Information om avyttring och återvinning av elektroniskt avfall

Alla produkter märkta med den här symbolen är el- och elektronikprodukter (WEEE i enlighet med direktivet 2012/19/EU) och får inte avyttras tillsammans med osorterat hushållsavfall. Du bör istället skydda människors hälsa och miljön genom att lämna in ditt el- och elektronikavfall till de insamlingsstationer för återvinning av el- och elektronikutrustning som tillhandahålls av statliga eller lokala myndigheter. Korrekt avyttring och återvinning bidrar till att minska negativa konsekvenser för miljön och människors hälsa. Kontakta installatören eller de lokala myndigheterna för mer information om dessa insamlingsplatser och vilka villkor som gäller.

Produktöversikt

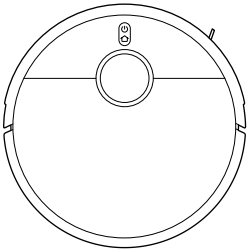

Robotdammsugare

Förinstallerade tillbehör

Borste

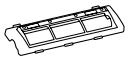

Borsthölje

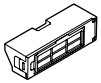

Dammbehållare

Andra tillbehör

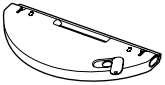

Montering av moppdyna och vattenbehållare (med monterad moppdyna)

Sidoborste

Strömförsörjningsenhet

Laddningsstation

Anteckning: Illustrationerna av produkten, tillbehören och användargränssnittet i användarmanualen är endast avsedda som referens. Den faktiska produkten och dess funktioner kan variera på grund av produktförbättringar.

Robotdammsugare

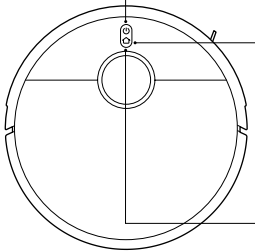

- Håll intryckt i 3 sekunder för att slå på eller stänga av
- Tryck för att rengöra/pausa när den är påslagen

- Tryck för att pausa när den körs
- Tryck för att starta dockningen när den är pausad
- Tryck för att stoppa dockningen när den återgår till dockningen
- Tryck in och håll i 3 sekunder för att aktivera eller inaktivera barnlåset

  Anteckning:
  Tryck på valfri knapp på robotdammsugaren för att pausa under drift eller när den återvänder till laddningsstationen.

Indikator

- Vit: Arbetar normalt
- Pulserande vit: Under laddning (medium/hög batterinivå)
- Blinkande vit: Positionerar/Återvänder till laddningsstationen
- Gul: Wifi frånkopplad
- Blinkande gul: I drift (låg batterinivå)/Väntar på anslutning/ Fel på robotdammsugaren
- Pulserande gul: Laddning pågår (låg batterinivå)
- Blinkande blå: Ansluter till wifi/Uppdaterar
- Blå: Wifi ansluten
- Av: Avstängd/I viloläge

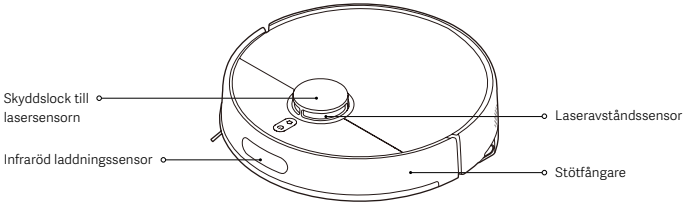

Produktöversikt

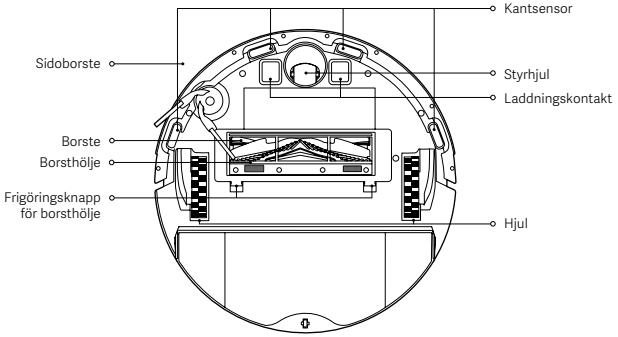

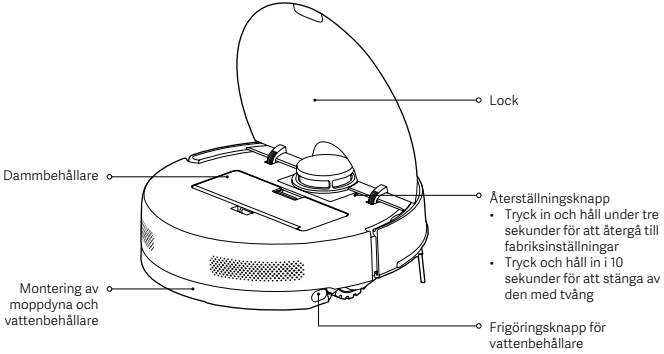

Laddningsstation

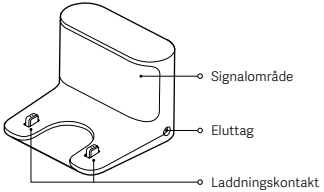

Dammbehållare

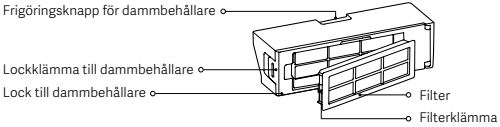

Montering av moppdyna och vattenbehållare

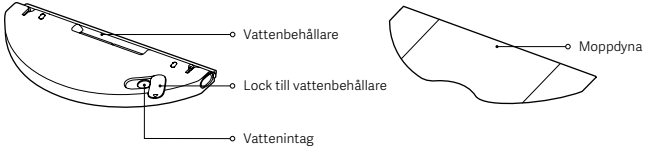

Innan användning

Avlägsna skyddande förpackningsmaterial

Ta bort skyddsremsorna 1 och 2 samt skyddsfilmerna 3 och 4 före användning.

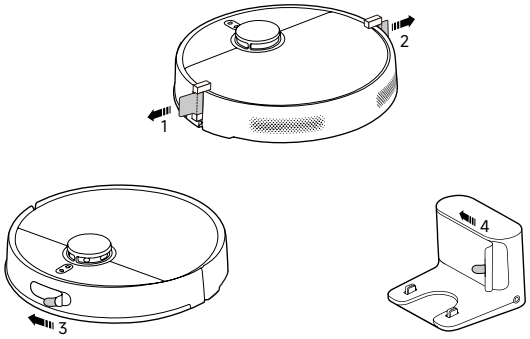

Montera sidoborsten

Montera sidoborsten på klämman på robotdammsugarens undersida.

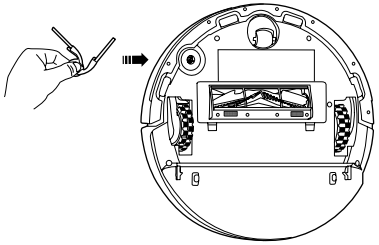

Ladda robotdammsugaren

- Placera laddningsstationen nära ett eluttag i ett område med bra signal. Anslut sedan laddningsstationen till elnätet.
- Placera robotdammsugaren på laddningsstationen och se till att deras laddningskontakter är inriktade mot varandra. Robotdammsugaren slås på automatiskt och börjar laddas. Den kan inte stängas av under laddning.

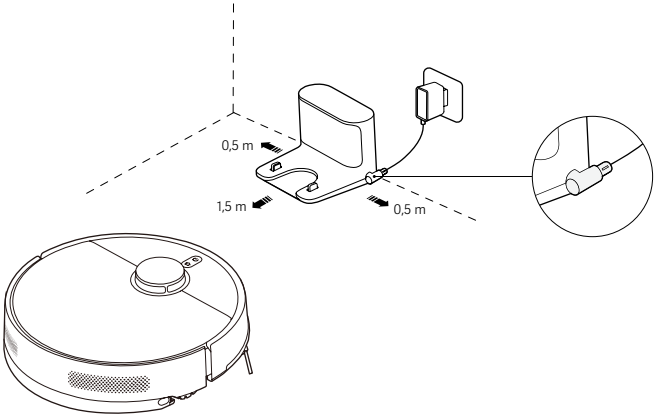

Försiktighet:

- Utsätt inte laddningsstationen för direkt solljus.
- Placera inte något föremål inom 0,5 m från någon sida på laddningsstationen och 1,5 m framför den.
- För att säkerställa batteriets optimala prestanda, ladda batteriet helt första gången före användning.

Hur du använder

Ansluta med Xiaomi Home-appen

Denna produkt fungerar med Xiaomi Home-appen. Styr din enhet med Xiaomi Home-appen.
Skanna QR-koden för att ladda ned och installera appen. Du kommer att skickas till anslutnings inställningssida om appen redan finns installerad. Eller sök efter "Xiaomi Home" i app store för att ladda ned och installera den.
Öppna Xiaomi Home-appen, tryck på "+" i det övre högre hörnet och följ sedan anvisningarna för att lägga till din enhet.

1CB9CF8B

Anteckningar:
- Endast 2,4 GHz wifi-nätverk stöds.
- Versionen av appen kan ha uppdaterats. Följ instruktionerna baserat på den aktuella app-versionen.
- När robotdammsugaren ansluter till Xiaomi Home-appen ansluter den till nätverket. Du måste återställa Wi-Fi för att koppla bort den från nätverket.

Återställa wifi

Se till att robotdammsugaren är påslagen och håll samtidigt ned knapparna ⌂ och ⏻ i 7 sekunder. När du hör ett röstmeddelande väntar robotdammsugaren på nätverksanslutningen och wifi återställs.

Återställa fabriksinställningar

Tryck ned och håll återställningsknappen intryckt i tre sekunder. Robotdammsugaren startas om och fabriksinställningarna återställs.

Snabb kartläggning

- När robotdammsugaren ansluter till nätverket för första gången följer du instruktionerna i appen för att snabbt skapa en karta. Robotdammsugaren börjar kartlägga utan att rengöra.
- När den har återvänt till laddningsstationen är kartläggningen avslutad och kartan sparas automatiskt.

Förberedelser före kartläggning

- Se till att robotdammsugaren har laddats helt och startar från laddningsstationen.
- Öppna dörrarna till rummen, ta upp föremål på golvet och objekt som kan påverka driften av robotdammsugaren för att få en korrekt kartläggning.
- Det rekommenderas att blockera områden som inte är lämpliga för robotdammsugaren, till exempel ställen där den kan fastna eller skrapas.

Inställningar efter kartläggning

- Det rekommenderas att sätta upp virtuella väggar eller begränsade områden på ställen där det finns mattor med lång lugg eller fransar, och på andra ställen där robotdammsugaren kan fastna eller skrapas.
- Konfigurera virtuella väggar eller begränsade områden för att undanta mattor innan du moppar för att förhindra att mattorna blir blöta.

Starta dammsugning

Tryck på knappen ⏻ på robotdammsugaren eller på i appen för att starta rengöringen. Robotdammsugaren återvänder automatiskt till laddningsstationen för att laddas när rengöringen är klar.

Metod 1: Tryck på knappen ⏻ på robotdammsugaren.

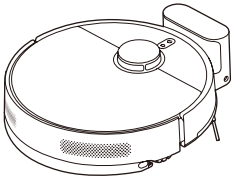

Metod 2: Tryck på i appen.

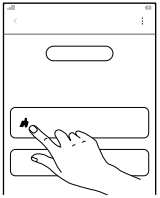

Anteckningar:
- Se till att robotdammsugaren startar rengöringen från laddningsstationen. Flytta inte laddningsstationen eller robotdammsugaren under rengöringen.
- När du använder robotdammsugaren första gången rekommenderar vi att du följer robotdammsugaren under hela processen och tar bort föremål som kan påverka dess funktion.
- Om robotdammsugaren kan fastna eller repa ytan på möbler i vissa områden, kan du ställa in begränsade områden i appen för att förhindra att robotdammsugaren tar sig in i dessa områden.

Hur du använder

Starta dammsugning och moppning (Montering av moppdyna och vattenbehållare krävs)

1. Innan golvet moppas, blöt moppdynan och installera den korrekt enligt bilden med kardborrebanden fästa.

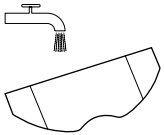

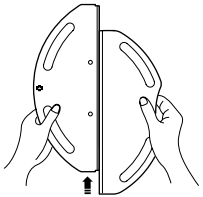

2. Öppna vattenbehållarens lock, fyll med kranvatten och stäng locket. Installera moppdynan och vattenbehållaren på robotdammsugaren tills du hör ett klickljud. Se till att enhetens alla delar sitter säkert på plats.

   Försiktighet:

   - Tillsätt inte vätskor som varmt vatten, rengöringsmedel eller desinfektionsmedel i vattenbehållaren för att förhindra att robotdammsugaren skadas.
   - Robotdammsugarens funktioner testas innan den lämnar fabriken, så det kan finnas en del vattenrester kvar. Detta är normalt.

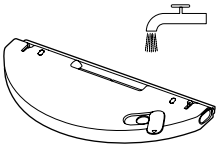

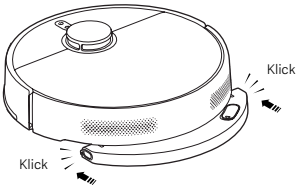

3. Tryck på knappen ⏻ på robotdammsugaren eller på i appen för att starta dammsugning och moppning.
   Försiktighet: Innan du påbörjar moppning, ställ in virtuella väggar eller begränsade områden via appen för områden med mattor.

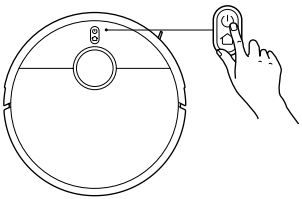

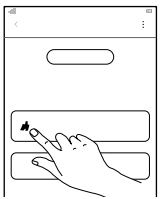

4. När robotdammsugaren har slutfört en uppgift och återvänder till laddningsstationen, tryck på vattenbehållarens frigöringsknappar för att ta bort moppdynan och vattenbehållaren och rengör sedan moppdynan snarast.
   Anteckning: Om robotdammsugaren inte kommer att användas under en längre tid, ta bort moppdynan och vattenbehållaren och töm den för att förhindra lukt och mögel.

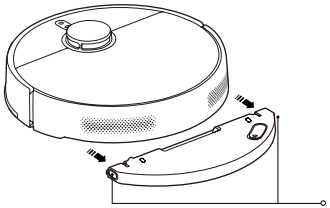

Frigöringsknapp för vattenbehållare

Pausa

När robotdammsugaren är igång trycker du på valfri knapp för att pausa. Tryck på knappen ⏻ för att återuppta rengöringen.
Anteckning: Robotdammsugaren kommer att gå in i viloläge efter att ha varit pausad eller standby i tio minuter. Tryck på valfri knapp för att väcka den.

Tillsätta vatten eller rengöra moppdynan

När robotdammsugaren är i drift kan du pausa den för att fylla på vatten eller för att rengöra moppdynan om det behövs. Sätt sedan tillbaka moppdynan och vattenbehållaren och tryck på knappen ⏻ för att återuppta uppgiften.

Dockning

Under drift trycker du på knappen ⌂ för att pausa robotdammsugaren och trycker på knappen igen för att börja docka.
När robotdammsugaren är i vilo-läge och inte är ansluten till laddningsstationen, tryck på knappen ⌂ för att starta dockning.
När en uppgift är klar eller batterinivån är låg kommer robotdammsugaren automatiskt att återvända till stationen för att laddas.

Anteckning: Se appen för fler funktioner. Information om varje funktion beror på appen.

Skötsel och underhåll

Delar	Rengöringsfrekvens	Utbytesfrekvens
Sidoborste	Varannan vecka	3–6 månader
Borste	Varje vecka	6–12 månader
Filter	Varje vecka	3–6 månader
Borsthölje	/	3–6 månader (eller vid slitage)
Moppdyna	Efter varje användning	3–6 månader (eller vid slitage)

Anteckningar:
- Utbytesfrekvensen är endast avsedd som referens. Om en del skadas ska den bytas ut omedelbart för att säkerställa effektiv rengöring.
- Rengör och underhåll de relevanta delarna endast när robotdammsugaren är avstängd.

Tömma dammbehållaren

1. Öppna robotdammsugarens lock och tryck på dammbehållarens frigöringsknapp för att ta bort dammbehållaren i riktning uppåt från robotdammsugaren.
2. Öppna dammbehållarens lock och töm ut skräpet.
   Anteckning: Rengör filtret regelbundet för att förhindra att det täpps till.

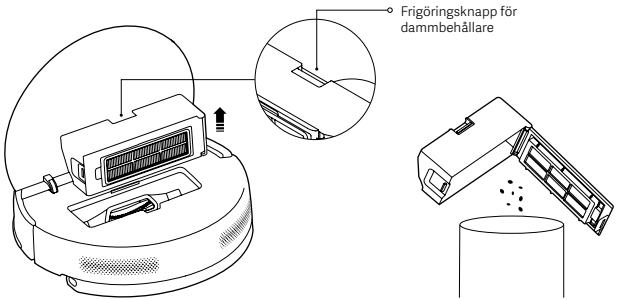

Rengöra dammbehållaren och filtret

1. Frigör filterklämman för att öppna filtret och ta bort det.
2. Skölj filtret och knacka lätt på dess kanter för att ta bort smutsen tills det är rent.
3. Öppna dammbehållarens lock, fyll dammbehållaren med rent vatten och rengör dammbehållaren.
4. Torka dammbehållaren och filtret ordentligt innan du sätter tillbaka dem.

Anteckningar:
- Försök inte rengöra filtret med ett hårt föremål, till exempel en borste eller dina fingrar.
- Använd endast rent vatten för att rengöra dammbehållaren och filtret. Använd inte rengöringsmedel.
- Torka dammbehållaren och filtret ordentligt innan användning.

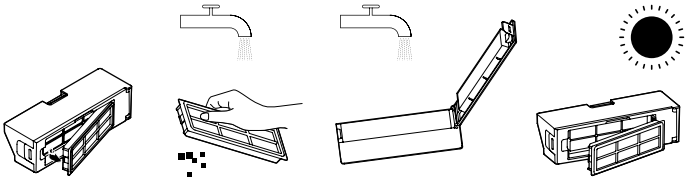

Rengöra moppdynan

Ta bort moppdynan genom att dra av kardborrbanden, rengör den och torka den noggrant.

Anteckningar:
- Se till att moppdynan är ren före användning, eftersom moppningsprestandan kan påverkas om moppdynan blir för smutsig.
- För bästa städresultat rekommenderas det att byta ut moppdynan var 3:e–6:e månad.

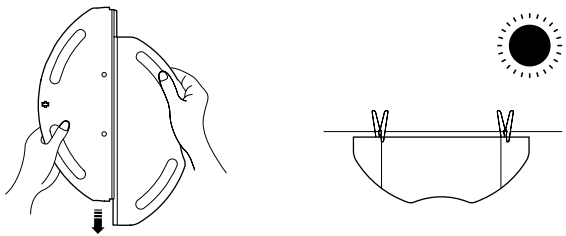

Skötsel och underhåll

Rengöra sidoborsten och borsten

1. Dra ut sidoborsten uppåt.
2. Tryck på borsthöljets frigöringsknappar för att ta bort borsthöljet och ta ut borsten.
3. Rengör sidoborsten, borsten och kamtänderna i skåran.
4. Efter rengöring, sätt tillbaka borsten, borsthöljet och sidoborsten i ordning.

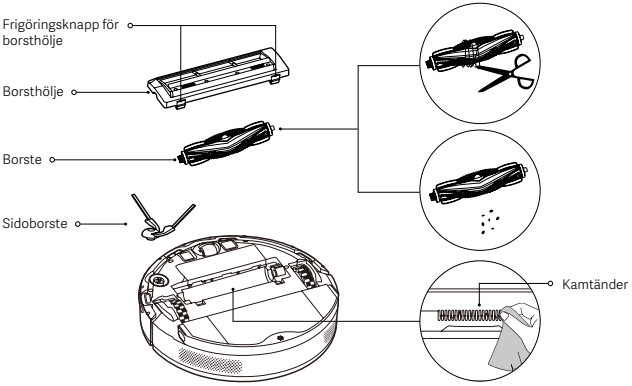

Rengöra sensorer och laddningskontakter

Rengör alla sensorer och laddningskontakter med en mjuk trasa var tredje månad.

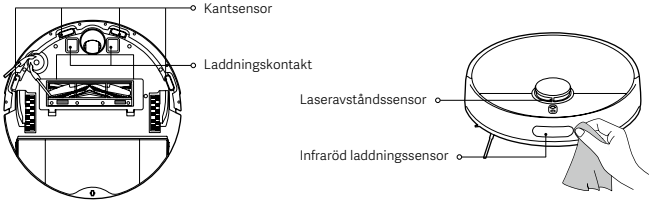

Vanliga problem

Problem	Möjlig orsak och lösning
Robotdammsugaren kan inte ansluta till wifi.	Kontrollera om wifi-lösenordet är korrekt.
	Robotdammsugaren stöder inte 5 GHz-nätverkets frekvensband, anslut den till ett 2,4 GHz-nätverk.
	Wifi-signalen är svag. Se till att robotdammsugaren är i ett område med bra wifi-täckning.
	Det är något fel med wifi-anslutningen. Återställ wifi och ladda ner den senaste versionen av Xiaomi Home-appen, försök sedan ansluta igen.
Robotdammsugaren går inte att starta.	Batterinivån är tom. Ladda robotdammsugaren helt före användning.
	Den omgivande temperaturen är för låg eller för hög. Använd robotdammsugaren i en omgivande temperatur mellan 0 °C och 40 °C.
Robotdammsugaren börjar inte städa.	Batterinivån är låg. Ladda robotdammsugaren helt och försök igen.
Robotdammsugaren återupptar inte städningen.	Robotdammsugaren är i DND-läge. Kontrollera att robotdammsugaren inte är i DND-läge, eftersom det hindrar den från att återuppta städningen.
	Robotdammsugaren flyttas manuellt till laddningsstationen. Om du flyttar den till laddningsstationen manuellt, trycker på knappen ⏻ på robotdammsugaren eller trycker på 🏠 i appen, förhindrar detta robotdammsugaren från att återuppta rengöringen.
Robotdammsugaren går inte tillbaka till laddningsstationen.	Det finns för många hinder runt laddningsstationen. Placera laddningsstationen på en mer öppen plats.
	Robotdammsugaren är för långt ifrån laddningsstationen. Flytta den närmare laddningsstationen och försök igen.
Robotdammsugaren laddas inte.	Se till att det finns tillräckligt med utrymme runt laddningsstationen. I annat fall kan inte robotdammsugaren återvända till stationen för att laddas.
	Se till att det inte finns något damm eller andra hinder på ytan av laddningskontakterna.
Robotdammsugaren beter sig onormalt.	Stäng av robotdammsugaren och starta sedan om den.
Robotdammsugaren utför inte schemalagda städningar.	Robotdammsugaren kan inte genomföra en schemalagd rengöring om den är frånkopplad från nätverket. Se till att robotdammsugaren är ansluten till nätverket.
	Se till att robotdammsugaren inte är inställd på DND-läge. DND-läget förhindrar robotdammsugaren från att utföra schemalagda städningar.
Robotdammsugaren fortsätter att gå offline.	Se till att robotdammsugaren är ansluten till nätverket och hela tiden blir kvar inom wifi-täckningen.
Robotdammsugaren avger konstiga ljud under städning.	Stäng av robotdammsugaren och kontrollera om borsten, sidoborsten eller hjulet har fastnat i något främmande föremål. Ta i så fall bort de främmande föremålen.
Robotdammsugaren rengör inte längre effektivt eller lämnar damm efter sig.	Dammbehållaren är full. Rengör den och försök igen.
	Filtret är blockerat. Rengör det och försök igen.
	Ett främmande föremål har fastnat i borsten. Rengör den och försök igen.

Felsökning

När robotdammsugaren inte fungerar kan den ge röstmeddelanden. Se informationen nedan för snabb lösning.

Röstmeddelande	Lösning
Vattenbehållaren har tagits bort. Sätt tillbaka den och försök igen.	Kontrollera och montera på sin plats.
Montera dammbehållaren.	Kontrollera och montera på sin plats.
Robotdammsugaren lutar. Flytta den till en annan plats för att starta.	Positionera om robotdammsugaren på en plan yta och starta om den.
Flytta robotdammsugaren till laddningsstationen.	Sätt tillbaka robotdammsugaren i laddningsstationen.
Rengöringsvägen är blockerad. Ta bort omgivande hinder.	Ta bort eventuella hinder runt robotdammsugaren och starta om.
Lasersensorfel. Kontrollera och rengör.	Ta bort eventuella hinder eller främmande föremål och starta om.
Robotdammsugaren har lyft från golvet. Flytta robotdammsugaren och börja om.	Positionera om robotdammsugaren och starta om.
	Torka av kantsensorerna.
Stötfångarfel. Kontrollera om stötfångaren kan gå tillbaka ordentligt.	Ta bort eventuella främmande föremål. Om inga främmande föremål hittas, positionera om och starta om.

Specifikationer

Xiaomi-robotdammsugare S40			
Namn	Robotdammsugare	Modell	OV81
Märkspänning	14,4 V ⎓	Märkeffekt	70 W
Laddningsspänning	20 V ⎓	Artikelns dimensioner	Φ 340 × 98 mm
Litiumjonbatteri	5200 mAh (nominell kapacitet) 4800 mAh (märkkapacitet)	Nettovikt	4,12 kg
Driftfrekvens	2400–2483,5 MHz	Max uteffekt	< 20 dBm
Trådlös anslutning	Wi-Fi IEEE 802.11 b/g/n 2,4 GHz, Bluetooth 4.2		
Elförbrukning	Nätverksanslutet vänteläge: ≤ 2,0 W	Dags att ange villkoret	Nätverksanslutet vänteläge: ≤ 20 min
Laddningsstation			
Modell	OV81-CDZ	Märkeffekt in	20 V ⎓ 1,0 A
Märkeffekt ut	20 V ⎓ 1,0 A	Artikelns dimensioner	130 × 121 × 95 mm
Elförbrukning	Vänteläge: ≤ 0,5 W	Dags att ange villkoret	Vänteläge: ≤ 20 min
Strömförsörjningsenhet			
Tillverkad av	Zhongshan Baolijin Electronic Co., Ltd.		
Modell	BLJ24WJ200100P-V	Genomsnittlig verkningsgrad i aktivt läge	≥ 85,47 %
Märkeffekt in	100–240 V ~ 50/60 Hz 0,8 A	Verkningsgrad vid låg last (10 %)	79,28 %
Märkeffekt ut	20 V ⎓ 1,0 A 20,0 W	Elförbrukning vid noll-last	≤ 0,10 W

Anteckning: Under normala användningsförhållanden ska denna utrustnings antenn hållas på ett avstånd av minst 20 cm från användarens kropp.

คำแนะนำเพื่อความปลอดภัย

กรุณาอ่านคู่มือฉบับนี้ให้ละเอียดก่อนใช้งาน และควรเก็บไว้ใช้อ้างอิงในอนาคต

ข้อจำกัดในการใช้งาน

- ผลิตภัณฑ์นี้มีไว้สำหรับการทำความสะอาดพื้นในสภาพแวดล้อมของบ้านเท่านั้น อย่าใช้นอกอาคาร หรือบนพื้นผิวที่ไม่มีพื้น หรือในพื้นที่สำหรับการค้าหรือดูแลทำความสะอาดเชิงพาณิชย์
- เด็กอายุตั้งแต่ 8 ปีขึ้นไปและบุคคลที่มีข้อจำกัดทางร่างกาย ระบบประสาท หรือสภาวะจิต หรือขาดประสบการณ์และความรู้ ส่วนแต่สามารถใช้อุปกรณ์นี้ได้ แต่ต้องได้รับการควบคุมดูแลหรือแนะนำวิธีใช้งานเครื่องอย่างปลอดภัยและเข้าใจถึงอันตรายที่เกี่ยวข้องอย่างเต็มที่ เด็ก ๆ ไม่ควรเล่นกับอุปกรณ์นี้ ทั้งนี้ ห้ามไม่ให้เด็กทำความสะอาดและดูแลรักษาอุปกรณ์นี้ด้วยประจำการการควบคุมดูแล
- ห้ามให้เด็ก สัตว์เลี้ยง หรือสิ่งของอื่น ๆ ทับหุ่นยนต์ดูดฝุ่นไม่ว่าเครื่องจะอยู่กับที่หรือว่าเคลื่อนที่อยู่
- อุปกรณ์นี้มีไว้สำหรับการใช้งานโดยบุคคล (ซึ่งรวมถึงเด็ก) ที่มีความบกพร่องทางกายภาพ ประสาทสัมผัส หรือทางจิต หรือขาดประสบการณ์หรือขาดความรู้ เว้นแต่จะอยู่ภายใต้การกำกับดูแลหรือการให้คำแนะนำเมื่อใช้งานอุปกรณ์โดยผู้ที่รับผิดชอบต่อความปลอดภัยของบุคคลดังกล่าว
- เด็กจะต้องได้รับการกำกับดูแลเพื่อให้แน่ใจไม่ได้ว่า เด็กจะไม่เล่นกับอุปกรณ์นี้
- เพื่อหลีกเลี่ยงอันตรายที่อาจเกิดขึ้น ให้ตัดคุณ สัตว์เลี้ยง และบุคคลทั่วไปอยู่ห่างจากหุ่นยนต์ดูดฝุ่นในขณะที่เครื่องกำลังทำงาน
- อุปกรณ์นี้มีแบตเตอรี่ที่ต้องใช้บุคคลที่มีทักษะในการเปลี่ยนเท่านั้น
- อุปกรณ์นี้มีไว้สำหรับใช้กับเครื่องชาร์จไฟที่ให้มาพร้อมอุปกรณ์เท่านั้น
- เมื่อที่ชาร์จหรือแบตเตอรี่ชำรุด จะต้องเปลี่ยนส่วนประกอบใหม่ที่เป็นของแท้ซึ่งซื้อมาจากผู้ผลิตหรือฝ่ายบริการหลังการขายแทนทันที
- หากขาดชิ้นส่วนของอุปกรณ์ชำรุด จะต้องทิ้งแหล่งจ่ายไฟแบบเสียบปลั๊ก
- ห้ามใช้หุ่นยนต์ดูดฝุ่นในพื้นที่สูงเหนือระดับพื้นดิน เช่น ห้องใต้หลังคา ระเบียงเปิด หรือบนเฟอร์นิเจอร์ เว้นแต่จะมีกำแพงป้องกันอยู่
- ห้ามติดตั้ง ชาร์จ ให้หุ่นยนต์ดูดฝุ่นกลางแจ้ง ในห้องน้ำ หรือใกล้สิ่งระบายน้ำ
- ห้ามใช้หุ่นยนต์ดูดฝุ่นในที่มีอุณหภูมิสูงกว่า 40°C หรือต่ำกว่า 0°C
- ห้ามวางหุ่นยนต์ดูดฝุ่นคว่ำลงเป็นเวลานาน
- ห้ามใช้ฝาครอบป้องกันของเซ็นเซอร์เลเซอร์หรือฝาครอบด้านบนหรือกันชนของหุ่นยนต์ดูดฝุ่นเป็นที่จับในการเคลื่อนย้ายหุ่นยนต์ดูดฝุ่น
- เก็บสายไฟออกจากพื้นก่อนที่จะใช้หุ่นยนต์ดูดฝุ่นเพื่อป้องกันไม่ให้หุ่นยนต์ดูดฝุ่นลากสายไปนอนที่กำความสะอาด
- หยิบสิ่งของที่เตะหักง่ายหรือหลุดออกจากยนต์จากพื้น เช่น เจ๊กเก็ตหรือถุงพลาสติก เพื่อป้องกันไม่ให้วางกั้นหรือกระแทกกันหุ่นยนต์ดูดฝุ่นเสาก่อให้เกิดความเสียหาย
- ห้ามใช้หุ่นยนต์ดูดฝุ่นในการกำความสะอาดสารไวไฟ
- ห้ามใช้หุ่นยนต์ดูดฝุ่นในการดูดวัตถุบุคคลหรือนิ้ม
- ตรวจสอบให้แน่ใจว่าหุ่นยนต์ดูดฝุ่นปิดอยู่และกำการถอดปลั๊กแหล่งจ่ายไฟเพื่อเรียบร้อยก่อนที่จะทำความสะอาดหรือบำรุงรักษา
- ห้ามเอื้อหุ่นยนต์ดูดฝุ่นหรือแท่นชาร์จด้วยผ้าเปียกหรือสิ่งวัตถุของแหลวใด ๆ หลังจากทำความสะอาดชิ้นส่วนที่จำทำความสะอาดได้เรียบร้อยแล้ว ให้อีดชิ้นส่วนให้แห้งอย่างทั่วถึงก่อนติดตั้งเพื่อใช้งาน
- ควรปิดเครื่องดูดฝุ่นและเก็บไว้ในบรรจุภัณฑ์ดิมในระหว่างการขนส่ง
- ใช้ผลิตภัณฑ์ดิมเท่านั้นตามคู่มือการใช้งานเท่านั้น ผู้ใช้จะต้องรับผิดชอบต่อการสูญเสียหรือความเสียหายใดหมดที่เกิดขึ้นจากการใช้งานผลิตภัณฑ์นี้อย่างไม่เหมาะสม

แบตเตอรี่และการชาร์จ

- **คำเตือน:** ห้ามใช้แท่นชาร์จแบตเตอรี่ชี้หอดื่น
- ใช้กับอุปกรณ์ชาร์จไฟ BL,L24W,J20010DP-V เท่านั้น
- ห้ามพยายามถอดชิ้นส่วน ซ่อมแซม หรือดัดแปลงแบตเตอรี่หรือแท่นชาร์จด้วยตัวคุณเอง
- ห้ามวางแท่นชาร์จใกล้กับแหล่งความร้อน
- ห้ามใช้ผ้าเปียกหรือมือที่เปียกเพื่อเอื้อดหรือทำความสะอาดหน้าสัมผัสการชาร์จของแท่นชาร์จ
- นำแบตเตอรี่ที่ถอดออกแล้วไปยังอุปกรณ์ที่ใช้เคลิดิโอของ เพื่อทำจัดอย่างเหมาสม
- หากจะไม่ใช้หุ่นยนต์ดูดฝุ่นเป็นระยะเวลานาน โปรดชาร์จหุ่นยนต์ดูดฝุ่นให้เต็ม จากนั้นจึงปิดเครื่อง และจัดเก็บหุ่นยนต์ดูดฝุ่นไว้ในที่ซึ่งเย็นและแห้ง ชาร์จหุ่นยนต์ดูดฝุ่นอย่างน้อยทุก ๆ 3 เดือน เพื่อหลีกเลี่ยงการคายประจุแบตเตอรี่มากเกินไป
- ผู้ใช้ไม่จำเป็นต้องทำเพิ่มการใด ๆ เพื่อเปลี่ยนแท่นชาร์จระหว่าง 50 Hz และ 60 Hz และผลิตภัณฑ์สามารถปรับตัวเองให้ใช้งานได้ทั้งทั้ง 50 Hz และ 60 Hz
- ห้ามชาร์จแบตเตอรี่แบบชาร์จไฟไม่ได้

ข้อมูลความปลอดภัยของเลเซอร์

- เซ็นเซอร์เลเซอร์ในผลิตภัณฑ์นี้ตรงตามมาตรฐาน IEC 60825-1:2014 และ EN 60825-1:2014/A11:2021 สำหรับผลิตภัณฑ์เลเซอร์ระดับ 1 โปรดหลีกเลี่ยงการสัมผัสสิ่งตวงตาโดยตรงระหว่างการใช้งาน
- ผลิตภัณฑ์เลเซอร์ระดับ 1
- ผลิตภัณฑ์เลเซอร์สำหรับผู้บริโภค
- EN 50689:2021

ประกาศด้านสิ่งแวดล้อม

ชุดแบตเตอรี่ลิเธียมไอออนมีสารต่าง ๆ ที่เป็นอันตรายต่อสิ่งแวดล้อม ก่อนที่จะทำจัดเครื่องดูดฝุ่น โปรดถอดชุดแบตเตอรี่ออกก่อน จากนั้นจึงทิ้งหรือรีไซเคิลตามกฎหมายและกฎข้อบังคับท้องถิ่นของประเทศหรือภูมิภาคที่ใช้งาน

- ต้องถอดแบตเตอรี่ออกจากเครื่องก่อนนำไปทำลาย
- ต้องตัดการเชื่อมต่อชุดปลายเบื้องออกจากแหล่งจ่ายไฟหลักก่อนทำการถอดแบตเตอรี่
- แบตเตอรี่จะต้องถูกกำจัดอย่างปลอดภัย

ข้อควรระวัง:

- เมื่อถอดแบตเตอรี่ออกจากผลิตภัณฑ์ ควรใช้แบตเตอรี่ให้หมดก่อนและตรวจสอบให้แน่ใจว่าผลิตภัณฑ์ของคุณจะไม่ถูกเชื่อมต่อกับพลังงาน
- ถอดชุดแบตเตอรี่ออกทั้งหมดในครั้งเดียว
- อย่าทำให้ทิ้งแบตเตอรี่เสียหายเพื่อป้องกันไฟฟ้าลัดวงจรหรือการรั่วไหลของสารอันตราย
- นำแบตเตอรี่ที่ถอดออกแล้วไปยังอุปกรณ์ที่ใช้เคลิดิโอของ เพื่อทำจัดอย่างเหมาสม
- ห้ามทิ้งแบตเตอรี่ไว้ในสภาพแวดล้อมที่มีอุณหภูมิสูง มิฉะนั้นอาจเกิดการระเบิดได้
- ในกรณีที่แบตเตอรี่รั่ว ให้หลีกเลี่ยงการสัมผัสกับของเหลว หากของเหลวเข้าตา ให้ล้างออกด้วยน้ำปริมาณมาก และไปพบแพทย์ทันที

ขั้นตอนการถอดแบตเตอรี่:

คำแนะนำต่อไปนี้มีไว้สำหรับการกำจัดหุ่นยนต์ดูดฝุ่นเท่านั้น และไม่ได้มีไว้สำหรับการใช้งานปกติ:

1. ให้หุ่นยนต์ดูดฝุ่นอยู่ห่างจากแท่นชาร์จ และใช้งานจนกว่าแบตเตอรี่จะหมด
2. ปิดหุ่นยนต์ดูดฝุ่น ใช้เครื่องมือถอดสกรูที่ฝาครอบชุดแบตเตอรี่ที่ด้านล่าง จากนั้นถอดฝาครอบออก
3. กดคลิปสลงเล็วดึงตัวต่อชุดแบตเตอรี่ออกเพื่อถอดชุดแบตเตอรี่ออก

สำหรับใช้งานภายในอาคารเท่านั้น

โปรดอ่านคำแนะนำก่อนใช้งาน

ข้อมูลการปฏิบัติตามระเบียบข้อบังคับ

คำประกาศความสอดคล้องของสหภาพยุโรป

Xiaomi Communications Co., Ltd. ขอยืนยันว่าอุปกรณ์วิทยุประเภท OV81 เป็นไปตามคำสั่งที่ 2014/53/EU ประกาศฉบับเต็มของคำประกาศความสอดคล้องของสหภาพยุโรปขอยู่ในที่อยู่ทางอินเทอร์เน็ตต่อไปนี้: https://www.mi.com/global/service/support/declaration.html

สำหรับผู้ใช้อเล็กทรอนิกส์ของเอเชียด โปรดไปที่ www.mi.com/global/support/user-guide

ผลิตภัณฑ์นี้มีโหมดสแตนด์บายหรือสถานะเทียบเท่าอื่น ๆ ด้านความต้องการในการใช้พลังงานอย่างมีประสิทธิภาพหรือพึ่งการจัดการพลังงาน การใช้พลังงานของผลิตภัณฑ์อาจสูงกว่าพลังงานที่ต่ำที่ต้องตอบสนองความต้องการในการทำงานเหล่านี้

ข้อมูลการกำจัดและการรีไซเคิลของ WEEE

ผลิตภัณฑ์ที่ระหมดอายุสิ้นสุดลงนี้มีเนื้อยอุปกรณ์ไฟฟ้าและอิเล็กทรอนิกส์ (WEEE ตามคำสั่งที่ 2012/19/EU) ซึ่งไม่ควรปปนกับขยะในครัวเรือนที่ไม่ได้จำแนก คุณควรนำป้องสุดภาพของมนุษย์และสิ่งแวดล้อมด้วยการส่งขยะอุปกรณ์ของคุณไปยังจุดรวบรวมที่กำหนดไว้เพื่อการรีไซเคิลขยะอุปกรณ์ไฟฟ้าและขยะอิเล็กทรอนิกส์ ซึ่งได้รับการแต่งตั้งจากรัฐบาลหรือหน่วยงานท้องถิ่น การกำจัดและการรีไซเคิลที่ถูกต้องจะช่วยป้องกันผลกระทบที่ตามาเชื่อดจากเกิดขึ้นได้ต่อสิ่งแวดล้อมและสุภาพของมนุษย์ โปรดติดต่อผู้ติดตั้งหรือหน่วยงานท้องถิ่นสำหรับข้อมูลพิ่มเติมเกี่ยวกับตำแหน่งที่ตั้ง เช่นเดียวกับอัตถำหนดและเงื่อนไขของจุดเก็บเป็นๆ

ภาพรวมผลิตภัณฑ์

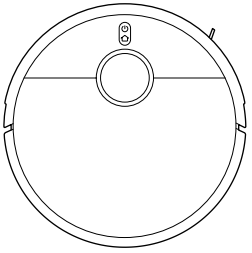

หุ่นยนต์ดูดฝุ่น

อุปกรณ์เสริมที่ติดตั้งไว้ล่วงหน้า

แปรง

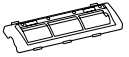

ฝาครอบแปรง

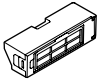

ส่วนเก็บฝุ่น

อุปกรณ์เสริมอื่น ๆ

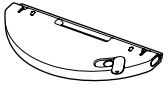

แผ่นถูพื้นและชุดถังเก็บน้ำ
(ที่ติดตั้งแผ่นถูพื้นแล้ว)

แปรงด้านข้าง

แหล่งจ่ายไฟ

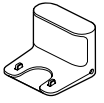

แท่นชาร์จ

หมายเหตุ: ภาพของผลิตภัณฑ์ อุปกรณ์เสริม และยูสเซอร์อินเตอร์เฟสในคู่มือการใช้งานใช้สำหรับการอ้างอิงเท่านั้น ผลิตภัณฑ์และฟังก์ชันการทำงานจริงอาจแตกต่างออกไปเนื่องจากการปรับปรุงผลิตภัณฑ์

หุ่นยนต์ดูดฝุ่น

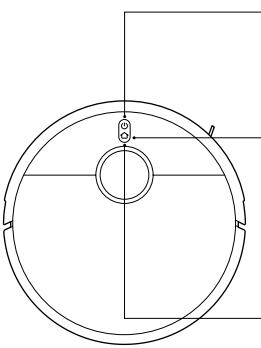

- กดค้างไว้ 3 วินาทีเพื่อเปิดหรือปิดเครื่อง
- กดเพื่อทำความสะอาดหรือหยุดชั่วคราวในขณะเปิดเครื่อง

- กดเพื่อหยุดชั่วคราวขณะกำลังทำงาน
- กดเพื่อเริ่มต้นการกลับแท่นชาร์จเมื่อหุ่นยนต์ดูดฝุ่นหยุดชั่วคราว
- กดเพื่อหยุดการกลับแท่นชาร์จเมื่อหุ่นยนต์ดูดฝุ่นกลับมาที่แท่นชาร์จ
- กดค้างไว้ 3 วินาทีเพื่อเปิดหรือปิดใช้งานล็อคป้องกันเด็ก

  หมายเหตุ:
  กดปุ่มใดก็ได้บนหุ่นยนต์ดูดฝุ่น เพื่อหยุดชั่วคราวในระหว่างการทำงาน หรือกลับไปที่แท่นชาร์จ

โพเลสดงสถานะ:

- สีขาว: ทำงานตามปกติ
- สีขาวกะพริบช้า ๆ: กำลังชาร์จ (ระดับแบตเตอรี่ปานกลาง/สูง)
- สีขาวกะพริบ: เปลี่ยนตำแหน่ง/กลับไปที่แท่นชาร์จ
- สีเหลือง: ตัดการเชื่อมต่อ Wi-Fi แล้ว
- สีเหลืองกะพริบ: กำลังทำงาน (แบตเตอรี่ต่ำ)/รอการเชื่อมต่อ/หุ่นยนต์ดูดฝุ่นเกิดข้อผิดพลาด
- สีเหลืองกะพริบช้า ๆ: กำลังชาร์จ (ระดับแบตเตอรี่ต่ำ)
- สีน้ำเงินกะพริบ: กำลังเชื่อมต่อ Wi-Fi/กำลังอัปเดต
- สีน้ำเงิน: เชื่อมต่อ Wi-Fi แล้ว
- ปิด: ปิดเครื่อง/พักเครื่อง

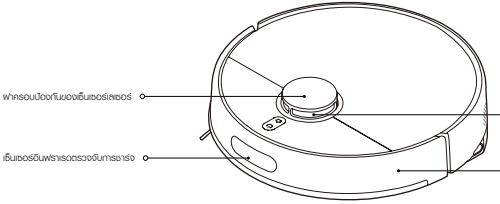

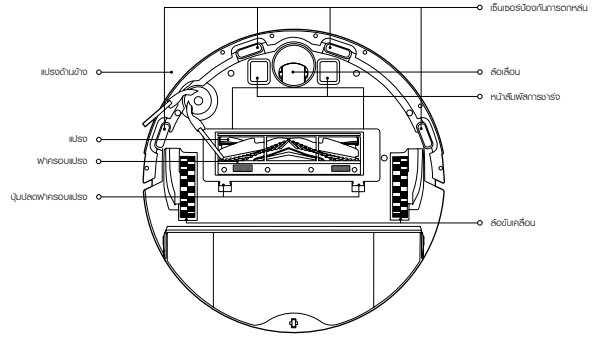

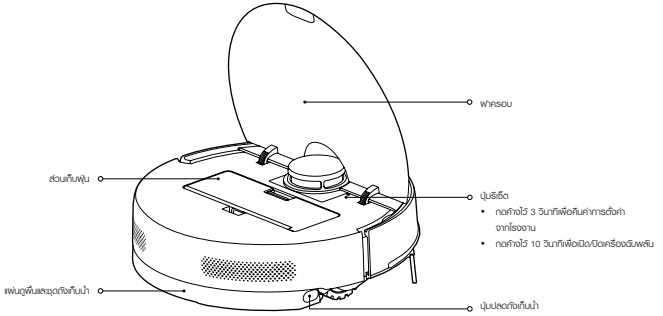

แท่นชาร์จ

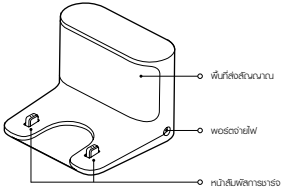

ส่วนเก็บฝุ่น

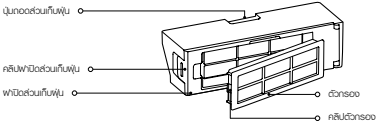

แผ่นถูพื้นและชุดถังเก็บน้ำ

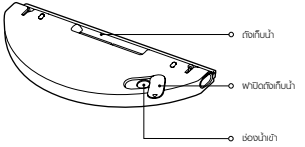

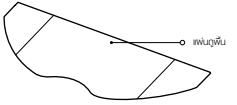

ถอดแผ่นปิดป้องกันออก

นำแถบป้องกัน 1 และ 2 และฟิล์มป้องกัน 3 และ 4 ออกก่อนใช้งาน

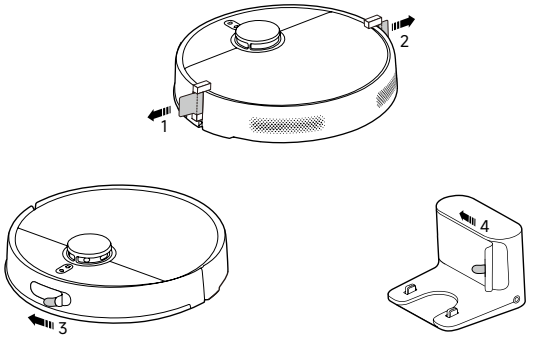

การติดตั้งแปรงด้านข้าง

ติดตั้งแปรงด้านข้างเข้ากับคลิปที่ด้านล่างของหุ่นยนต์ดูดฝุ่น

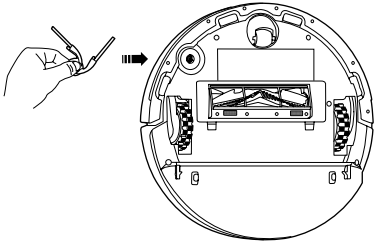

การชาร์จหุ่นยนต์ดูดฝุ่น

- วางแท่นชาร์จไว้กลัดกับเต้ารับไฟฟ้าในบริเวณที่มีพื้นผิวครอบคลุมดี จากนั้นเชื่อมต่อแท่นชาร์จเข้ากับแหล่งจ่ายไฟ
- วางหุ่นยนต์ดูดฝุ่นลงบนแท่นชาร์จ และตรวจสอบให้แน่ใจว่า หน้าสัมผัสการชาร์จอยู่ในแนวเดียวกัน หุ่นยนต์ดูดฝุ่นจะเปิดทำงานและทำการชาร์จโดยอัตโนมัติ ไม่สามารถปิดไฟในขณะที่ทำการชาร์จ

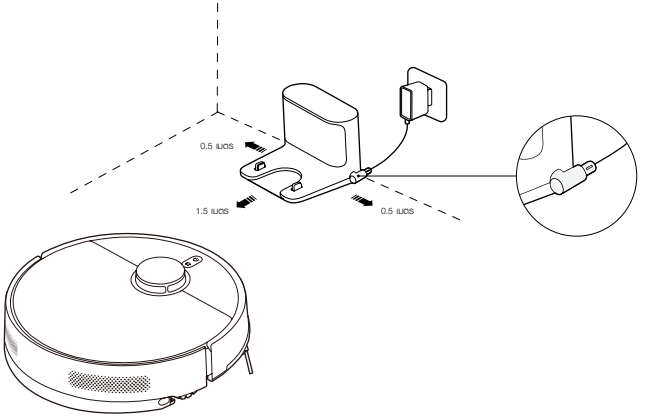

ข้อควรระวัง:

- ห้ามให้แท่นชาร์จโดนแสงแดดโดยตรง
- ห้ามวางสิ่งของใดๆ ตามภายในระยะ 0.5 เมตรไว้ที่ด้านใดด้านหนึ่งของแท่นชาร์จ และภายในระยะ 1.5 เมตรตรงด้านหน้าแท่นชาร์จ
- คุณจะต้องชาร์จแบตเตอรี่ให้เต็มในครั้งแรกก่อนที่จะใช้งานเพื่อให้มั่นใจได้ถึงประสิทธิภาพสูงสุดของแบตเตอรี่

วิธีการใช้งาน

การเชื่อมต่อกับ แอป Xiaomi Home

พลิกถักษณ์นี้กำงานร่วมกับแอป Xiaomi Home ควบคุมอุปกรณ์ของคุณในแอป Xiaomi Home
สแกนรหัสอาร์โค้ดเพื่อดาวน์โหลดและติดตั้งแอป ระบบจะนำคุณไปที่หน้าการตั้งค่าการเชื่อมต่อจากแอปได้รับการติดตั้งแล้ว หรือ
ค้นหา "Xiaomi Home"
ในแอปสโตร์ เพื่อดาวน์โหลดและติดตั้งแอป
เปิดแอป Xiaomi Home แล้วแตะ "+" ที่ด้านบนขวา จากนั้นให้ปฏิบัติตามพร้อมทำเพื่อเพิ่มอุปกรณ์ของคุณ

1CB9CF8B

หมายเหตุ:

- รองรับเฉพาะเครือข่าย Wi-Fi 2.4 GHz เท่านั้น
- เวอร์ชันของแอปอาจอัปเดตแล้ว กรุณาปฏิบัติตามคำแนะนำตามเวอร์ชันปัจจุบันของแอป
- หุ่นยนต์ดูดฝุ่นจะเชื่อมต่อกับเครือข่ายได้สำเร็จเมื่อเชื่อมต่อกับแอป Xiaomi Home สำเร็จแล้ว คุณสามารถรีเซ็ต Wi-Fi เพื่อยกเลิกการเชื่อมต่อจากเครือข่ายได้

การรีเซ็ต Wi-Fi

ตรวจสอบให้แน่ใจว่าหุ่นยนต์ดูดฝุ่นเปิดอยู่ แล้วกดปุ่ม ⌂ และ ⏻ ค้างไว้พร้อมกันเป็นเวลา 7 วินาที เมื่อคุณได้ยินน้อคความเสียง
แสดงว่า หุ่นยนต์ดูดฝุ่นกำลังรอการเชื่อมต่อเครือข่าย และ Wi-Fi
ได้รับการรีเซ็ตเรียบร้อยแล้ว

การคืนค่าการตั้งค่าจากโรงงาน

กดปุ่มรีเซ็ตค้างไว้ 3 วินาที จากนั้นหุ่นยนต์ดูดฝุ่นจะรีสตาร์ท และมีการคืนค่าการตั้งค่าจากโรงงานเรียบร้อยแล้ว

การสร้างแผนที่อย่างรวดเร็ว

- หลังจากหุ่นยนต์ดูดฝุ่นเชื่อมต่อกับเครือข่ายเป็นครั้งแรก ให้ทำตามคำแนะนำในแอปเพื่อสร้างแผนที่อย่างรวดเร็ว หุ่นยนต์ดูดฝุ่นจะเริ่มการสร้างแผนที่โดยไม่มีการทำความสะอาด
- เมื่อหุ่นยนต์ดูดฝุ่นกลับไปที่แท่นชาร์จแล้ว กระบวนการสร้างแผนที่จะเสร็จสิ้น และแผนที่จะได้รับการบันทึกโดยอัตโนมัติ

การเตรียมการก่อนการสร้างแผนที่

- ตรวจสอบให้แน่ใจว่า หุ่นยนต์ดูดฝุ่นได้รับการชาร์จจนเต็มแล้ว และเริ่มต้นจากแท่นชาร์จ
- เปิดประตูห้องของคุณ จัดระเบียบสิ่งของที่กระจัดกระจายบนพื้น และนำสิ่งของใด ๆ ที่อาจส่งผลกระทบต่อการทำงานของหุ่นยนต์ดูดฝุ่นออก เพื่อรับประกันการสร้างแผนที่อย่างแม่นยำ
- ขอแนะนำให้ปิดกั้นบริเวณที่ไม่เหมาะสมสำหรับหุ่นยนต์ดูดฝุ่น เช่น บริเวณที่อาจติดขัดหรือถูกขีดข่วนได้

การตั้งค่าหลังจากการสร้างแผนที่

- ขอแนะนำให้คุณกำหนดกำแพงเสมือนหรือพื้นที่ห้ามเข้าในบริเวณที่มีพรมแบบนุ่มยาวหรือพรมแบบฟอย หรือบริเวณอื่น ๆ ที่หุ่นยนต์ดูดฝุ่นอาจติดขัดหรือถูกขีดข่วนได้
- กำหนดกำแพงเสมือนหรือพื้นที่ห้ามเข้าเพื่อหลบกบริเวณที่ไม่พรมก่อนที่จะทำการดูดฝุ่นเพื่อป้องกันไม่ให้พรมเปียก

การเริ่มต้นการดูดฝุ่น

กดปุ่ม ⏻ บนหุ่นยนต์ดูดฝุ่นหรือแตะ ▲ ในแอปเพื่อเริ่มการทำความสะอาด หุ่นยนต์ดูดฝุ่นจะกลับไปที่แท่นชาร์จโดยอัตโนมัติเพื่อทำการชาร์จ เมื่อการทำความสะอาดเสร็จสิ้น
วิธีที่ 1: กดปุ่ม ⏻ บนหุ่นยนต์ดูดฝุ่น

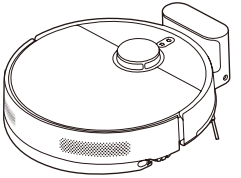

วิธีที่ 2: แตะ ▲ ในแอป

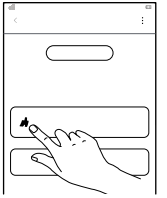

หมายเหตุ:

- ตรวจสอบให้แน่ใจว่าหุ่นยนต์ดูดฝุ่นเริ่มการทำความสะอาดจากแท่นชาร์จ ห้ามเคลื่อนย้ายแท่นชาร์จหรือหุ่นยนต์ดูดฝุ่นในระหว่างการทำความสะอาด
- เมื่อใช้หุ่นยนต์ดูดฝุ่นเป็นครั้งแรก แนะนำให้ติดตามหุ่นยนต์ดูดฝุ่นจนจบกระบวนการใช้หมดเพื่อนำสิ่งกีดขวางที่อาจส่งผลต่อการทำงานออกจากบนพื้น
- หากหุ่นยนต์ดูดฝุ่นมีโอกาสเข้าไปติดค้างหรือทำให้พื้นผิวของพรมเจ้าเป็นรอยขีดข่วนบางพื้นที่ คุณสามารถสร้างพื้นที่ห้ามเข้าภายในแอปได้ เพื่อป้องกันไม่ให้หุ่นยนต์ดูดฝุ่นเข้าไปยังพื้นที่เหล่านั้น

วิธีการใช้งาน

การเริ่มต้นการดูดฝุ่นและการถูพื้น

(จำเป็นต้องติดตั้งแผ่นถูพื้นและชุดถังเก็บน้ำ)

1. ก่อนถูพื้น ให้ทำให้แผ่นถูพื้นเปียก และติดตั้งให้ถูกต้องตามภาพประกอบ โดยมีสายรัดดันตุ๊กแกติดอยู่

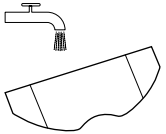

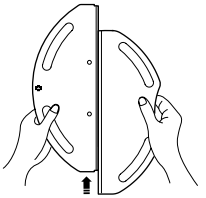

2. เปิดฝาปิดถังเก็บน้ำ เติมน้ำประปา แล้วปิดฝาถัง ติดตั้งแผ่นถูพื้นและชุดถังเก็บน้ำเข้ากับหุ่นยนต์ดูดฝุ่นจนกว่าคุณจะได้ยินเสียงคลิก ตรวจสอบให้แน่ใจว่าติดตั้งชุดประกอบเข้าที่ดีแล้ว

   ข้อควรระวัง:
   - ห้ามใส่ของเหลว เช่น น้ำร้อน น้ำยากำจัดความสะอาด หรือน้ำยาฆ่าเชื้อ ลงในถังเก็บน้ำเพื่อป้องกันไม่ให้หุ่นยนต์ดูดฝุ่นได้รับความเสียหาย
   - หุ่นยนต์ดูดฝุ่นได้รับการทดสอบฟังก์ชันต่างๆ ก่อนที่จะออกจากโรงงาน ดังนั้นจึงอาจมีน้ำตกค้างอยู่ในหุ่นยนต์ดูดฝุ่นบ้าง เรื่องดังกล่าวถือเป็นเรื่องปกติ

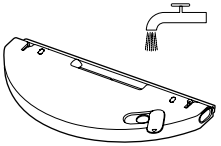

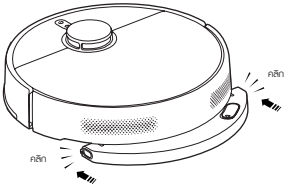

3. กดปุ่ม ⏻ บนหุ่นยนต์ดูดฝุ่นหรือแตะ ▶ ในแอปเพื่อเริ่มการดูดฝุ่นและการถูพื้น

   ข้อควรระวัง: ก่อนถูพื้น ให้ตั้งค่าน้ำแพงเสมือนหรือพื้นที่ห้ามเข้าผ่านแอปสำหรับบริเวณที่ปูพรม

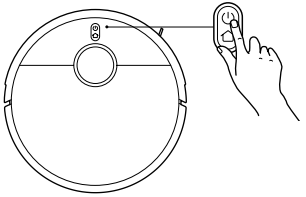

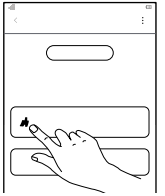

4. เมื่อหุ่นยนต์ดูดฝุ่นทำงานเสร็จและกลับไปที่แท่นชาร์จแล้ว ให้กดปุ่มปลดถังเก็บน้ำเพื่อถอดแผ่นถูพื้นและชุดถังเก็บน้ำออก จากนั้นจึงทำความสะอาดแผ่นถูพื้นทันที

   หมายเหตุ: หากจะไม่ใช้หุ่นยนต์ดูดฝุ่นเป็นระยะเวลานาน ให้ถอดแผ่นถูพื้นและชุดถังเก็บน้ำออก และเทน้ำออกเพื่อป้องกันกลิ่นและไรคราบน้ำค้าง

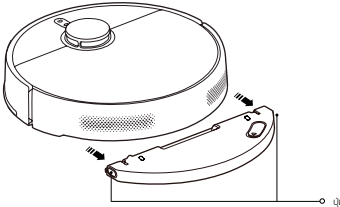

หยุดชั่วคราว

เมื่อหุ่นยนต์ดูดฝุ่นกำลังทำงานอยู่ ให้กดปุ่มใดก็ได้เพื่อหยุดชั่วคราว กดปุ่ม ⏻ เพื่อให้เครื่องดูดฝุ่นทำงานต่ออีกครั้ง

หมายเหตุ: หุ่นยนต์ดูดฝุ่นจะเข้าสู่โหมดพักเครื่องหลังจากหยุดทำงานชั่วคราวหรืออยู่ในโหมดสแตนด์บายเป็นเวลา 10 นาที กดปุ่มใดก็ได้เพื่อปลุกหุ่นยนต์ดูดฝุ่น

การเติมน้ำหรือการทำความสะอาดแผ่นถูพื้น

เมื่อหุ่นยนต์ดูดฝุ่นกำลังทำงาน คุณสามารถหยุดเครื่องชั่วคราวเพื่อเติมน้ำหรือทำความสะอาดแผ่นถูพื้นได้หากจำเป็น จากนั้นจึงใส่แผ่นถูพื้นและชุดถังเก็บน้ำกลับเข้าไป แล้วกดปุ่ม ⏻ เพื่อทำงานต่อ

การกลับแท่นชาร์จ

ในขณะที่หุ่นยนต์ดูดฝุ่นกำลังทำงาน ให้กดปุ่ม ⌂ เพื่อหยุดหุ่นยนต์ดูดฝุ่นชั่วคราว และกดปุ่มอีกครั้งเพื่อเริ่มต้นการกลับแท่นชาร์จ

เมื่อหุ่นยนต์ดูดฝุ่นอยู่ในโหมดสแตนด์บาย และไม่ได้เชื่อมต่อเข้ากับแท่นชาร์จ ให้กดปุ่ม ⌂ เพื่อเริ่มต้นการกลับแท่นชาร์จ

เมื่อทำงานเสร็จแล้ว หรือเมื่อแบตเตอรี่ของหุ่นยนต์ดูดฝุ่นต่ำ หุ่นยนต์ดูดฝุ่นจะกลับไปที่แท่นชาร์จโดยอัตโนมัติเพื่อทำการชาร์จ

หมายเหตุ: โปรดดูแอปเพื่อดูฟังก์ชันเพิ่มเติม รายละเอียดของแต่ละฟังก์ชันจะขึ้นอยู่กับแอป

การดูแลและการบำรุงรักษา

ชิ้นส่วน	ความถี่ในการทำความสะอาด	ความถี่ของการเปลี่ยนอุปกรณ์
แปรงด้านข้าง	ทุก 2 สัปดาห์	3-6 เดือน
แปรง	ทุกสัปดาห์	6-12 เดือน
ตัวกรอง	ทุกสัปดาห์	3-6 เดือน
ฝาครอบแปรง	/	3-6 เดือน (หรือเมื่อสึกหรอ)
แผ่นถูพื้น	หลังจากการใช้งานแต่ละครั้ง	3-6 เดือน (หรือเมื่อสึกหรอ)

หมายเหตุ:
- ความถี่ของการเปลี่ยนอุปกรณ์มีไว้เพื่อการอ้างอิงเท่านั้น หากชิ้นส่วนเสียหาย ควรเปลี่ยนทันทีเพื่อให้สามารถทำความสะอาดได้อย่างมีประสิทธิภาพ
- ทำความสะอาดและดูแลรักษาชิ้นส่วนที่เกี่ยวข้องเฉพาะเมื่อปิดหุ่นยนต์ดูดฝุ่นแล้วเท่านั้น

การเทฝุ่นออกจากส่วนเก็บฝุ่น

1. เปิดฝาปิดของหุ่นยนต์ดูดฝุ่น และกดปุ่มถอดส่วนเก็บฝุ่นเพื่อถอดส่วนเก็บฝุ่น โดยการดึงขึ้นด้านบนออกจากหุ่นยนต์ดูดฝุ่น
2. เปิดฝาปิดส่วนเก็บฝุ่น และเทเศษผงทิ้ง
   หมายเหตุ: ทำความสะอาดตัวกรองเป็นประจำเพื่อป้องกันไม่ให้เกิดการอุดตัน

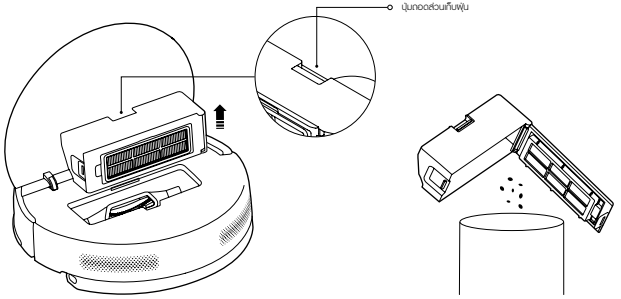

การทำความสะอาดส่วนเก็บฝุ่นและตัวกรอง

1. ปลดคลิปตัวกรองเพื่อเปิดตัวกรองและถอดออก
2. ล้างตัวกรองและคาร์ทิ่ยอนเบา ๆ ช้า ๆ เพื่อขจัดสิ่งสกปรกออกจนกว่าจะสะอาด
3. เปิดฝาปิดส่วนเก็บฝุ่น เติมน้ำสะอาดลงในส่วนเก็บฝุ่น แล้วทำความสะอาดส่วนเก็บฝุ่น
4. เช็ดส่วนเก็บฝุ่นและตัวกรองให้แห้งสนิทก่อนทำการติดตั้งใหม่เพื่อใช้งาน
   หมายเหตุ:
   - ห้ามพยายามทำความสะอาดตัวกรองด้วยวัตถุเปียก เช่น แปรงหรือมือเปียก
   - ใช้น้ำสะอาดเท่านั้นในการทำความสะอาดส่วนเก็บฝุ่นและตัวกรอง ห้ามใช้ฟองสบู่ฟอก
   - เช็ดส่วนเก็บฝุ่นและตัวกรองให้แห้งสนิทก่อนใช้งาน

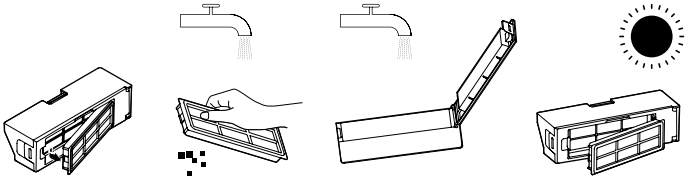

การทำความสะอาดแผ่นถูพื้น

ถอดแผ่นถูพื้นโดยการลอกสายรัดตีนตุ๊กแกออก จากนั้นทำความสะอาดและเช็ดให้แห้งสนิท

หมายเหตุ:
- ตรวจสอบให้แน่ใจว่าแผ่นถูพื้นสะอาดก่อนใช้งาน เนื่องจากประสิทธิภาพการถูพื้นอาจลดลงหากแผ่นถูพื้นสกปรกมากเกินไป
- เพื่อพลังที่ดีในการทำความสะอาดที่ดีที่สุด ขอแนะนำให้เปลี่ยนแผ่นถูพื้นทุก ๆ 3-6 เดือน

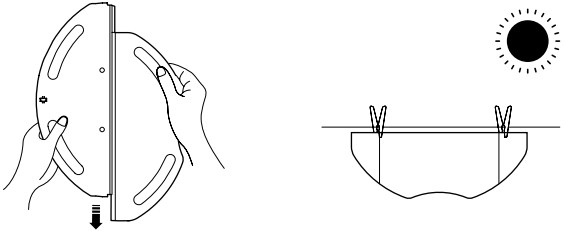

การดูแลและการบำรุงรักษา

การทำความสะอาดแปรงด้านข้างและแปรง

1. ดึงแปรงด้านข้างขึ้น
2. กดปุ่มปลดฝาครอบแปรงพื้อถอดฝาครอบแปรงและนำแปรงออก
3. ทำความสะอาดแปรงด้านข้าง แปรง และซีหวีในช่อง
4. หลังจากทำความสะอาด ใส่แปรง ฝาครอบแปรง และแปรงด้านข้างกลับเข้าไปตามลำดับ

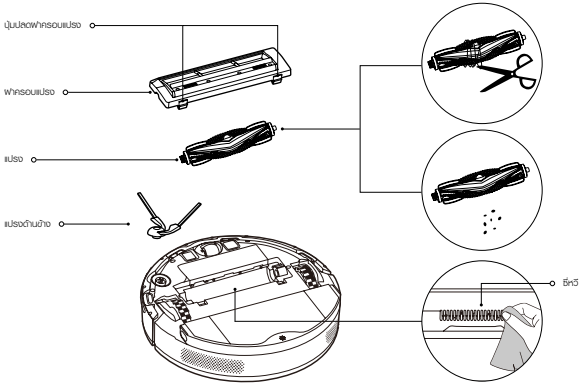

การทำความสะอาดเซ็นเซอร์และหน้าสัมผัสการชาร์จ

ทำความสะอาดเซ็นเซอร์และหน้าสัมผัสการชาร์จทั้งหมดโดยใช้ผ้าแห้งทุก 3 เดือน

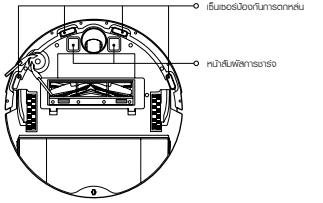

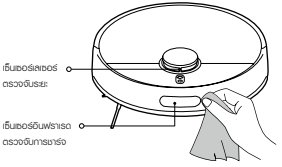

ปัญหาที่พบบ่อย

ปัญหา	สาเหตุที่เป็นไปได้และวิธีการแก้ไข
หุ่นยนต์ดูดฝุ่นไม่สามารถเชื่อมต่อกับ Wi-Fi ได้	ตรวจสอบว่ารหัสผ่าน Wi-Fi ถูกต้องหรือไม่
	หุ่นยนต์ดูดฝุ่นไม่รองรับย่านความถี่เครือข่าย 5 GHz โปรดเชื่อมต่อหุ่นยนต์ดูดฝุ่นเข้ากับเครือข่าย 2.4 GHz
	สัญญาณ Wi-Fi อ่อน ตรวจสอบให้แน่ใจว่าหุ่นยนต์ดูดฝุ่นอยู่ในพื้นที่ซึ่งมีความครอบคลุมของสัญญาณ Wi-Fi ดี
	มีบางอย่างผิดปกติในการเชื่อมต่อ Wi-Fi รีเซ็ต Wi-Fi และดาวน์โหลดเวอร์ชันล่าสุดของแอป Xiaomi Home จากนั้นจึงลองเชื่อมต่ออีกครั้ง
ไม่สามารถเปิดหุ่นยนต์ดูดฝุ่นได้	ระดับแบตเตอรี่หมด โปรดชาร์จหุ่นยนต์ดูดฝุ่นให้เต็มก่อนที่จะใช้งาน
	อุณหภูมิโดยรอบต่ำเกินไปหรือสูงเกินไป โปรดใช้หุ่นยนต์ดูดฝุ่นในที่มีอุณหภูมิแวดล้อมระหว่าง 0°C และ 40°C
หุ่นยนต์ดูดฝุ่นไม่เริ่มต้นทำความสะอาด	ระดับแบตเตอรี่ต่ำ ชาร์จหุ่นยนต์ดูดฝุ่นให้เต็ม และลองอีกครั้ง
หุ่นยนต์ดูดฝุ่นไม่ทำความสะอาดต่อ	หุ่นยนต์ดูดฝุ่นอยู่ในโหมดห้ามรบกวน ตรวจสอบให้แน่ใจว่าหุ่นยนต์ดูดฝุ่นไม่ได้อยู่ในโหมดห้ามรบกวน ซึ่งจะทำให้หุ่นยนต์ดูดฝุ่นไม่กลับมาทำงานเพื่อทำความสะอาดพื้นที่ดังกล่าวต่อไป
	หุ่นยนต์ดูดฝุ่นถูกนำกลับไปที่แท่นชาร์จด้วยตัวคุณเอง การย้ายหุ่นยนต์ดูดฝุ่นไปยังแท่นชาร์จด้วยตัวคุณเอง การกดปุ่ม ⏻ บนหุ่นยนต์ดูดฝุ่น หรือการแตะ 🖐 ในแอป จะป้องกันไม่ให้หุ่นยนต์ดูดฝุ่นกลับไปทำความสะอาดต่อ
หุ่นยนต์ดูดฝุ่นไม่กลับไปที่แท่นชาร์จ	มีสิ่งกีดขวางอยู่รอบแท่นชาร์จมากเกินไป วางแท่นชาร์จในพื้นที่เปิดโล่งมากขึ้น
	หุ่นยนต์ดูดฝุ่นอยู่ห่างจากแท่นชาร์จมากเกินไป นำหุ่นยนต์ดูดฝุ่นไปไว้ใกล้กับแท่นชาร์จมากขึ้น และลองอีกครั้ง
หุ่นยนต์ดูดฝุ่นไม่ชาร์จ	ตรวจสอบให้แน่ใจว่ามีพื้นที่ว่างเพียงพอรอบ ๆ แท่นชาร์จ มิฉะนั้นหุ่นยนต์ดูดฝุ่นจะไม่สามารถเชื่อมต่อเข้ากับแท่นเพื่อชาร์จได้
	ตรวจสอบให้แน่ใจว่าไม่มีฝุ่นหรือสิ่งกีดขวางอื่น ๆ บนพื้นผิวของหน้าสัมผัสการชาร์จ
หุ่นยนต์ดูดฝุ่นมีพฤติกรรมผิดปกติ	ปิดหุ่นยนต์ดูดฝุ่น จากนั้นจึงรีสตาร์ทหุ่นยนต์ดูดฝุ่น
หุ่นยนต์ดูดฝุ่นไม่ทำความสะอาดตามกำหนดเวลา	หุ่นยนต์ดูดฝุ่นไม่สามารถทำความสะอาดตามกำหนดเวลาได้ หากถูกตัดการเชื่อมต่อจากเครือข่าย โปรดตรวจสอบให้แน่ใจว่าหุ่นยนต์ดูดฝุ่นเชื่อมต่อกับเครือข่ายแล้ว
	ตรวจสอบให้แน่ใจว่าหุ่นยนต์ดูดฝุ่นไม่ได้ถูกตั้งค่าให้อยู่ในโหมดห้ามรบกวน โหมดห้ามรบกวนจะทำให้หุ่นยนต์ดูดฝุ่นไม่ทำความสะอาดตามกำหนดเวลา
หุ่นยนต์ดูดฝุ่นยังคงออฟไลน์อยู่	ตรวจสอบให้แน่ใจว่าคุณได้เชื่อมต่อหุ่นยนต์ดูดฝุ่นเข้ากับเครือข่ายแล้ว และอยู่ในความครอบคลุมของสัญญาณ Wi-Fi ตลอดเวลา
หุ่นยนต์ดูดฝุ่นส่งเสียงแปลก ๆ ขณะที่ทำความสะอาด	ปิดหุ่นยนต์ดูดฝุ่น และตรวจสอบว่าแปรง แปรงด้านข้าง หรือล้อขับเคลื่อนมีสิ่งแปลกปลอมพันอยู่หรือไม่ หากเป็นเช่นนั้น ให้นำสิ่งแปลกปลอมออก
หุ่นยนต์ดูดฝุ่นทำความสะอาดได้ไม่มีประสิทธิภาพ หรือดูดฝุ่นได้ไม่หมด	ส่วนเก็บฝุ่นเต็ม ทำความสะอาดแปรง และลองอีกครั้ง
	ตัวกรองอุดตัน ทำความสะอาดแปรง และลองอีกครั้ง
	มีวัตถุแปลกปลอมติดอยู่ในแปรง ทำความสะอาดแปรง และลองอีกครั้ง

การแก้ปัญหา

เมื่อหุ่นยนต์ดูดฝุ่นทำงานผิดปกติ หุ่นยนต์ดูดฝุ่นอาจส่งเสียงแจ้งเตือน โปรดดูที่ข้อมูลที่ด้านล่างสำหรับวิธีการแก้ไขที่เหมาะสม

เสียงแจ้งเตือน	วิธีการแก้ไข
ถอดถังเก็บน้ำแล้ว โปรดติดตั้งใหม่แล้วลองอีกครั้ง	ตรวจสอบและติดตั้งให้เรียบร้อย
โปรดติดตั้งส่วนเก็บฝุ่น	ตรวจสอบและติดตั้งให้เรียบร้อย
หุ่นยนต์ดูดฝุ่นเอียงอยู่ โปรดเคลื่อนย้ายหุ่นยนต์ดูดฝุ่นไปยังตำแหน่งใหม่เพื่อเริ่มต้น	ย้ายหุ่นยนต์ดูดฝุ่นไปยังพื้นที่ราบเรียบให้ทำการรีสตาร์ท
โปรดย้ายหุ่นยนต์ดูดฝุ่นไปยังแท่นชาร์จ	โปรดนำหุ่นยนต์ดูดฝุ่นกลับไปยังแท่นชาร์จ
เส้นทางการทำความสะอาดถูกขวาง โปรดเคลียร์สิ่งกีดขวางโดยรอบ	กำจัดสิ่งกีดขวางรอบหุ่นยนต์ดูดฝุ่น และทำการรีสตาร์ท
เกิดข้อผิดพลาดที่เซ็นเซอร์เลเซอร์ โปรดตรวจสอบและทำความสะอาด	นำสิ่งกีดขวางหรือวัตถุแปลกปลอมออก และทำการรีสตาร์ท
หุ่นยนต์ดูดฝุ่นไม่ทำงาน โปรดเคลื่อนย้ายหุ่นยนต์ดูดฝุ่นไปยังตำแหน่งใหม่เพื่อเริ่มต้น	ย้ายตำแหน่งหุ่นยนต์ดูดฝุ่นและทำการรีสตาร์ท
	เช็ดเซ็นเซอร์ป้องกันการตกหล่นให้สะอาด
กันชนเกิดข้อผิดพลาด โปรดตรวจสอบว่ากันชนสามารถขยับตัวได้อย่างถูกต้องหรือไม่	โปรดนำวัตถุแปลกปลอมออก หากไม่พบวัตถุแปลกปลอม ให้ย้ายตำแหน่งใหม่และทำการรีสตาร์ท

ข้อมูลจำเพาะ

หุ่นยนต์ดูดฝุ่น Xiaomi S40			
ชื่อ	เครื่องดูดฝุ่นหุ่นยนต์	รุ่น	OV81
อัตราแรงดันไฟฟ้า	14.4 V ⎓	อัตรากำลังไฟฟ้า	70 W
แรงดันไฟฟ้าในการชาร์จ	20 V ⎓	ขนาดวัตถุ	Φ 340 × 98 มม.
แบตเตอรี่ลิเธียมไอออน	5200 mAh (ความจุปกติ) 4800 mAh (อัตราความจุ)	น้ำหนักสุทธิ	4.12 กก.
ย่านความถี่ปฏิบัติการ	2400–2483.5 MHz	กำลังไฟฟ้าขาออกสูงสุด	< 20 dBm
การเชื่อมต่อแบบไร้สาย	Wi-Fi IEEE 802.11 b/g/n 2.4 GHz, Bluetooth 4.2		
การใช้พลังงาน	โหมดสแตนด์บายเครือข่าย: ≤ 2.0 W	เวลาในการเข้าสู่เงื่อนไข	โหมดสแตนด์บายเครือข่าย: ≤20 น.
แท่นชาร์จ			
รุ่น	OV81-CDZ	อัตราขาเข้า	20 V ⎓ 1.0 A
อัตราขาออก	20 V ⎓ 1.0 A	ขนาดวัตถุ	130 × 121 × 95 มม.
การใช้พลังงาน	โหมดสแตนด์บาย: ≤0.5 W	เวลาในการเข้าสู่เงื่อนไข	โหมดสแตนด์บาย: ≤ 20 น.
แหล่งจ่ายไฟ			
ผู้ผลิต	Zhongshan Baoljin Electronic Co., Ltd.		
รุ่น	BLJ24WJ200100P-V	ประสิทธิภาพการใช้งานโดยเฉลี่ย	≥ 85.47%
อัตราขาเข้า	100–240 V ~ 50/60 Hz 0.8 A	ประสิทธิภาพที่หลดต่ำ (10%)	79.28%
อัตราขาออก	20 V ⎓ 1.0 A 20.0 W	การใช้พลังงานเมื่อไม่มีโหลด	≤ 0.10 W

หมายเหตุ: อุปกรณ์บางชิ้นมีจำเป็นต้องมีระยะห่างระหว่างเสาอากาศ/ตัวของผู้ใช้งานอย่างน้อย 20 ซม. ภายใต้สภาพการใช้งานปกติ

Instruksi Keselamatan

Bacalah petunjuk ini sebelum menggunakan produk dan simpanlah untuk rujukan di lain waktu.

Pembatasan Penggunaan

- Produk ini hanya untuk membersihkan lantai di lingkungan rumah. Jangan gunakan di luar ruangan, pada permukaan yang bukan lantai, atau di lingkungan komersial maupun industri.
- Alat ini dapat digunakan oleh anak-anak berusia 8 tahun ke atas, orang dengan keterbatasan fisik, sensoris, atau mental, atau orang yang kurang memahami dan tidak berpengalaman menggunakan alat ini asalkan mereka diawasi atau sudah diberi petunjuk mengenai penggunaan alat secara aman dan telah memahami bahaya yang mungkin terjadi. Anak-anak tidak boleh memainkan alat ini. Pembersihan dan pemeliharaan alat oleh pengguna tidak boleh dilakukan anak-anak kecuali dengan pengawasan.
- Alat ini tidak untuk digunakan oleh orang (termasuk anak-anak) dengan keterbatasan fisik, sensorik, atau mental, atau orang yang kurang memahami dan tidak berpengalaman, kecuali mereka diawasi atau diberi petunjuk penggunaan alat oleh orang yang bertanggung jawab atas keselamatan mereka.
- Anak-anak harus diawasi untuk memastikan mereka tidak bermain dengan peralatan.
- Jangan meletakkan anak-anak, hewan peliharaan, atau benda apa pun ke atas robot vakum baik saat robot vakum sedang diam maupun bergerak.
- Untuk menghindari potensi bahaya, jauhkan diri Anda, hewan peliharaan Anda, dan orang lain dari robot vakum yang sedang berjalan.
- Alat ini berisi baterai yang hanya dapat diganti oleh orang yang memiliki kualifikasi untuk melakukannya.
- Alat ini hanya untuk digunakan dengan unit catu daya yang disediakan bersama alat.
- Jika pengisi daya atau baterai rusak, harus diganti dengan komponen asli yang dibeli dari produsen atau departemen layanan purnajual.
- Jika pin komponen steker rusak, adaptor daya steker harus dibuang.
- Jangan menggunakan robot vakum di area yang menggantung di atas permukaan tanah, seperti loteng, balkon terbuka, atau di atas furnitur, kecuali terdapat palang pengaman.
- Jangan memasang, mengisi daya, atau menggunakan robot vakum ini di luar ruang, di kamar mandi, atau dekat kolam.
- Jangan menggunakan robot vakum ini pada suhu ruangan di atas 40 °C atau di bawah 0 °C.
- Jangan menempatkan robot vakum secara terbalik untuk waktu yang lama.
- Jangan menggunakan tutup pelindung sensor laser atau penutup atas atau bumper robot vakum sebagai pegangan untuk memindahkan robot vakum.
- Angkat semua kabel dari lantai sebelum menggunakan robot vakum agar tidak terseret saat melakukan pembersihan.
- Angkat barang-barang yang rapuh dan berserakan dari lantai, seperti vas dan kantong plastik, agar robot vakum tidak terhalang atau menabrak benda tersebut dan merusaknya.
- Jangan menggunakan robot vakum untuk membersihkan zat yang terbakar.
- Jangan membiarkan robot vakum memungut benda keras atau tajam.
- Pastikan untuk mematikan robot vakum dan mencabut adaptor daya sebelum melakukan pemeliharaan atau pembersihan.
- Jangan mengelap robot vakum atau dok pengisian daya dengan kain basah atau mencucinya dengan cairan apa pun. Setelah membersihkan bagian yang dapat dicuci, keringkan bagian tersebut secara menyeluruh sebelum memasangnya untuk digunakan.
- Pembersih vakum harus dimatikan dan disimpan dalam kemasan aslinya saat dipindahkan.
- Hanya gunakan produk ini sesuai petunjuk dalam panduan pengguna. Pengguna bertanggung jawab atas segala kerugian atau kerusakan yang terjadi akibat penggunaan produk yang tidak benar.

Baterai dan Pengisian Daya

- **PERINGATAN:** Jangan gunakan baterai pihak ketiga, dok pengisian daya.
- Gunakan hanya dengan unit catu daya BLJ24WJ200100P-V .
- Jangan mencoba membongkar, memperbaiki, atau memodifikasi baterai atau dok pengisian daya sendiri.
- Jangan meletakkan dok pengisian daya di dekat sumber panas.
- Jangan menggunakan kain basah atau tangan yang basah untuk menyeka atau membersihkan kontak pengisian daya dok.
- Bawa baterai yang telah dilepaskan tersebut ke fasilitas daur ulang profesional untuk dibuang dengan benar.
- Jika robot vakum tidak akan digunakan untuk waktu yang lama, isi dayanya hingga penuh, lalu matikan dan simpan di tempat yang sejuk dan kering. Isi ulang daya robot vakum setidaknya setiap 3 bulan sekali untuk menghindari pemakaian daya baterai yang berlebihan.
- Tidak ada tindakan yang perlu dilakukan oleh pengguna untuk mengalihkan dok pengisian daya antara 50 Hz dan 60 Hz. Produk dapat beradaptasi sendiri untuk 50 Hz dan 60 Hz.
- Jangan mengisi daya baterai yang tidak dapat diisi ulang.

• Informasi Keselamatan Laser

- Sensor laser di produk ini memenuhi Standar IEC 60825-1:2014 dan EN 60825-1:2014/A11:2021 untuk produk laser Kelas 1. Hindari kontak mata langsung dengannya selama penggunaan.
- PRODUK LASER KELAS 1
- PRODUK LASER KONSUMEN
- EN 50689:2021

Hanya untuk penggunaan dalam ruangan

Sebelum menggunakan, bacalah petunjuknya terlebih dahulu

Pemberitahuan Lingkungan

Paket baterai ion litium mengandung zat yang berbahaya bagi lingkungan. Sebelum membuang robot vakum, pertama-tama, harap lepaskan baterai, lalu buang atau daur ulang baterai sesuai dengan hukum dan peraturan setempat di negara atau wilayah tempat baterai itu digunakan.

- Baterai harus dilepas dari alat sebelum dibuang.
- Alat harus dilepaskan dari sumber listrik saat baterai dilepas.
- Baterai harus dibuang dengan aman.

Perhatian:

- Saat melepas baterai dari produk, sebaiknya habiskan daya baterai dan pastikan produk tidak tersambung ke catu daya.
- Lepaskan seluruh baterai sekaligus.
- Jangan merusak casing baterai untuk mencegah terjadinya korsleting atau kebocoran zat berbahaya.
- Bawa baterai yang telah dilepaskan tersebut ke fasilitas daur ulang profesional untuk dibuang dengan benar.
- Jangan biarkan baterai di lingkungan bersuhu tinggi; jika tidak, baterai ini dapat meledak.
- Jika terjadi kebocoran baterai, hindari kontak dengan cairan tersebut. Jika cairan masuk ke mata, bilas dengan air yang banyak dan segera cari bantuan medis.

Langkah untuk Melepaskan Baterai:

Petunjuk berikut ini hanya berlaku untuk pembuangan robot vakum, bukan untuk penggunaan biasa:

1. Jauhkan robot vakum dari dok pengisian daya dan jalankan hingga baterainya habis.
2. Matikan robot vakum, gunakan alat untuk melepas sekrup pada penutup baterai di bagian bawah, lalu lepas penutupnya.
3. Tekan klip dan tarik konektor unit baterai untuk mengeluarkan baterai.

Informasi Kepatuhan terhadap Peraturan

Deklarasi Kesesuaian Uni Eropa

Dengan ini, Xiaomi Communications Co., Ltd. menyatakan bahwa jenis peralatan radio OV81 sudah mematuhi Arahan 2014/53/EU. Berikut adalah teks lengkap deklarasi kesesuaian Uni Eropa yang tersedia di alamat internet berikut:
https://www.mi.com/global/service/support/declaration.html
Untuk mendapatkan panduan elektronik selengkapnya, silakan kunjungi www.mi.com/global/support/user-guide

Produk ini tidak memiliki mode siaga atau mode lainnya yang serupa terkait ketentuan efisiensi energi atau fungsi manajemen daya. Konsumsi daya produk ini mungkin lebih tinggi daripada produk lainnya yang memenuhi persyaratan fungsional ini.

Informasi Pembuangan dan Daur Ulang WEEE

Semua produk yang disertai simbol ini adalah limbah peralatan elektrik dan elektronik (WEEE sesuai arahan 2012/19/EU) sehingga tidak boleh dicampur dengan limbah rumah tangga yang tidak disortir. Oleh karena itu, Anda harus melindungi kesehatan manusia dan lingkungan dengan menyerahkan limbah peralatan Anda ke titik pengumpulan yang ditunjuk untuk daur ulang limbah peralatan elektrik dan elektronik, ditentukan oleh pemerintah atau otoritas setempat. Proses pembuangan dan daur ulang yang benar akan membantu mencegah potensi konsekuensi negatif terhadap kesehatan manusia dan lingkungan. Hubungi pemasang atau otoritas setempat untuk mendapatkan informasi lebih lanjut tentang lokasi serta syarat dan ketentuan titik pengumpulan tersebut.

Ikhtisar Produk

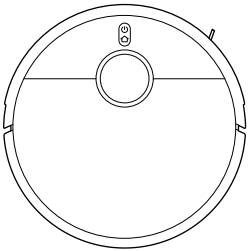

Robot Vakum

Aksesori Terpasang

Sikat

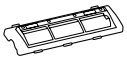

Penutup Sikat

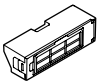

Wadah debu

Aksesori Lain

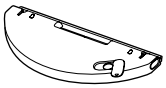

Papan Pel dan
Perakitan Tangki Air
(dengan papan pel yang terpasang)

Sikat Samping

Adaptor Daya

Dok Pengisian Daya

Catatan: Ilustrasi produk, aksesori, dan antarmuka pengguna dalam panduan pengguna ini hanya untuk tujuan referensi. Produk dan fungsi sebenarnya dapat bervariasi karena peningkatan produk.

Robot Vakum

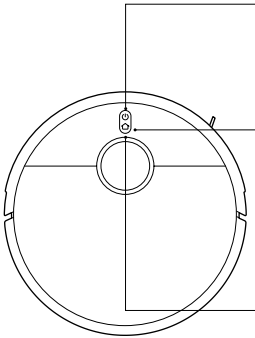

- Tekan dan tahan selama 3 detik untuk menyalakan atau mematikan
- Tekan untuk membersihkan/menjeda saat alat dinyalakan

- Tekan untuk menjeda saat bekerja
- Tekan untuk mulai penambatan saat dijeda
- Tekan untuk menghentikan penambatan saat kembali ke dok
- Tekan dan tahan selama 3 detik untuk mengaktifkan atau menonaktifkan kunci anak

Catatan:
Tekan tombol apa saja pada robot vakum untuk menjeda selama operasi atau kembali ke dok pengisian daya.

Indikator

- Putih: Bekerja normal
- Berkedip lambat putih: Sedang mengisi daya (level baterai menengah/tinggi)
- Berkedip putih: Memosisikan/Kembali ke dok pengisian daya
- Kuning: Wi-Fi terputus
- Berkedip kuning: Berjalan (baterai lemah)/ Menunggu koneksi/ Kesalahan robot vakum
- Berkedip lambat kuning: Sedang mengisi daya (level baterai rendah)
- Berkedip biru: Menghubungkan ke Wi-Fi/ Memperbarui
- Biru: Wi-Fi terhubung
- Mati: Mati/Tidur

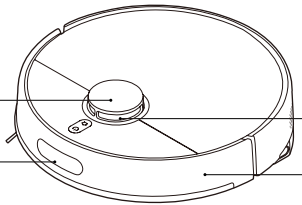

Ikhtisar Produk

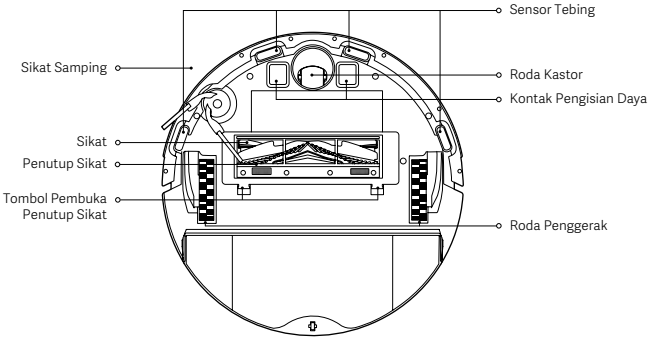

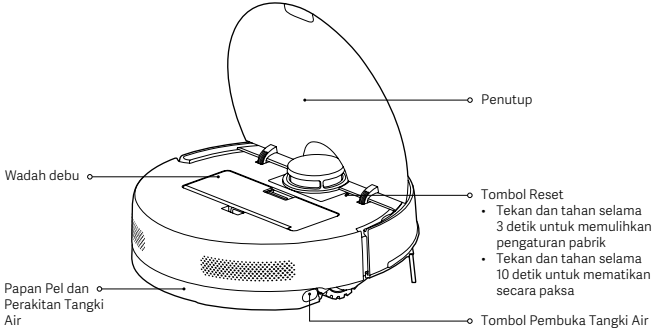

Dok Pengisian Daya

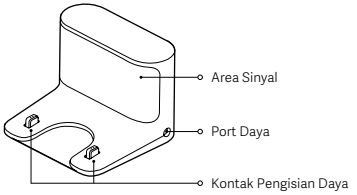

Wadah debu

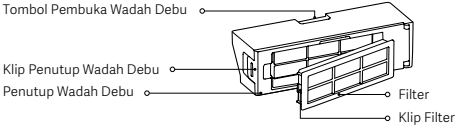

Papan Pel dan Perakitan Tangki Air

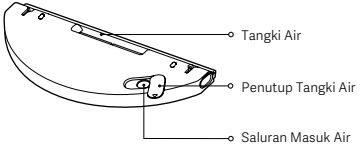

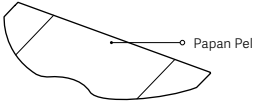

Sebelum Menggunakan

Melepaskan Penutup Pelindung

Lepaskan setrip pelindung 1 dan 2, serta film pelindung 3 dan 4 sebelum penggunaan.

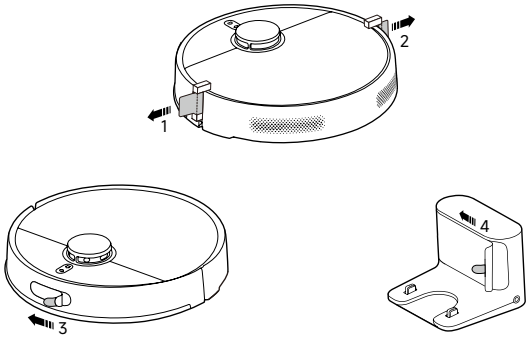

Memasang Sikat Samping

Pasang sikat samping pada klip di bagian bawah robot vakum.

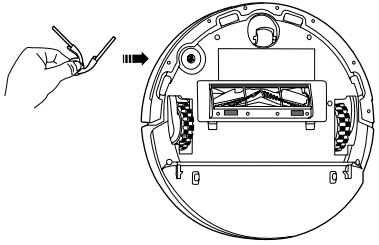

Mengisi Daya Robot Vakum

- Tempatkan dok pengisian daya di dekat stopkontak di area yang jangkauan sinyalnya bagus. Kemudian, sambungkan dok pengisian daya ke daya.
- Letakkan robot vakum di atas dok pengisian daya dan pastikan kontak pengisian dayanya sejajar. Robot vakum akan menyala dan mengisi daya secara otomatis. Robot vakum tidak dapat dimatikan saat sedang diisi daya.

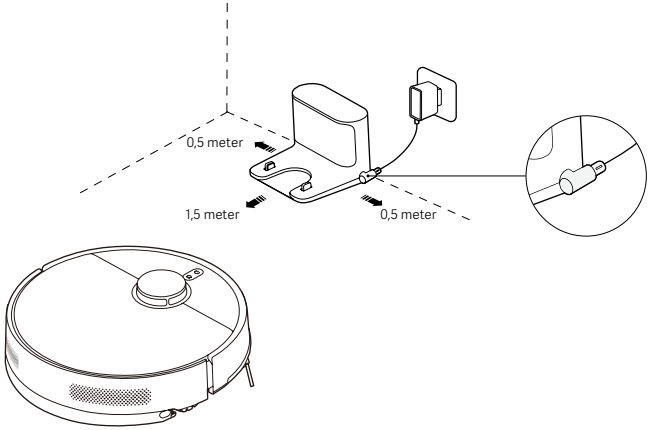

Perhatian:

- Jangan memaparkan dok pengisian daya ini ke sinar matahari langsung.
- Jangan meletakkan benda apa pun dalam 0,5 meter di kedua sisi dok pengisian daya dan 1,5 meter di depannya.
- Untuk memastikan kinerja optimal baterai, isi penuh baterai untuk pertama kalinya sebelum penggunaan.

Cara Penggunaan

Menghubungkan dengan Aplikasi Xiaomi Home

Produk ini dapat digunakan dengan aplikasi Xiaomi Home. Kontrol perangkat Anda menggunakan aplikasi Xiaomi Home.
Pindai kode QR untuk mengunduh dan menginstal aplikasi. Anda akan dialihkan ke halaman penyiapan koneksi jika aplikasi telah diinstal. Atau cari "Xiaomi Home" di toko aplikasi untuk mengunduh dan menginstalnya. Buka aplikasi Xiaomi Home, ketuk "+" di kanan atas, kemudian ikuti petunjuk untuk menambahkan perangkat Anda.

1CB9CF8B

Catatan:
- Hanya mendukung jaringan Wi-Fi 2,4 GHz.
- Versi aplikasi mungkin telah diperbarui, ikuti instruksi sesuai versi aplikasi saat ini.
- Saat berhasil terhubung dengan aplikasi Xiaomi Home, berarti robot vakum berhasil terhubung dengan jaringan. Anda dapat mereset Wi-Fi untuk memutus koneksinya dari jaringan.

Mereset Wi-Fi

Pastikan robot vakum menyala, lalu tekan dan tahan tombol ⌂ dan ⏻ secara bersamaan selama 7 detik. Saat Anda mendengar pesan suara, itu berarti robot vakum sedang menunggu koneksi jaringan dan Wi-Fi berhasil direset.

Memulihkan Pengaturan Pabrik

Tekan dan tahan tombol reset selama 3 detik. Kemudian, robot vakum akan dimulai ulang dan pengaturan pabrik berhasil dikembalikan.

Pemetaan Cepat

- Setelah robot vakum terhubung ke jaringan untuk pertama kalinya, ikuti petunjuk dalam aplikasi untuk dengan cepat membuat peta. Robot vakum akan mulai memetakan tanpa membersihkan.
- Setelah robot vakum kembali ke dok pengisian daya, proses pemetaan selesai dan peta disimpan secara otomatis.

Persiapan sebelum pemetaan

- Pastikan robot vakum telah diisi daya penuh dan mulai dari dok pengisian daya.
- Buka pintu ruangan Anda, rapikan barang-barang yang berserakan di lantai, dan bersihkan benda apa pun yang dapat memengaruhi pengoperasian robot vakum guna memastikan pemetaan yang akurat.
- Disarankan untuk menghalangi area yang tidak cocok untuk robot vakum, seperti tempat yang dapat membuat robot vakum macet atau lecet.

Pengaturan setelah pemetaan

- Disarankan untuk menyiapkan dinding virtual atau area terlarang di tempat yang memiliki karpet berbulu panjang atau berumbai, atau tempat lain yang bisa membuat robot vakum macet atau lecet.
- Siapkan dinding virtual atau area terlarang untuk mengecualikan area dengan karpet sebelum mengepel untuk mencegah karpet menjadi basah.

Memulai Pengisapan Debu

Tekan tombol ⏻ pada robot vakum atau ketuk di aplikasi untuk mulai membersihkan. Robot vakum akan otomatis kembali ke dok pengisian daya untuk mengisi daya setelah selesai membersihkan.

Metode 1: Tekan tombol ⏻ pada robot vakum.

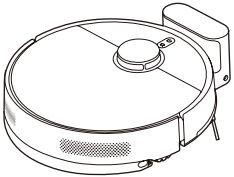

Metode 2: Ketuk di aplikasi.

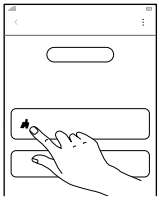

Catatan:
- Pastikan robot vakum mulai membersihkan dari dok pengisian daya. Jangan memindahkan dok pengisian daya atau robot vakum selama pembersihan.
- Saat menggunakan robot vakum untuk pertama kalinya, disarankan untuk memantau robot vakum selama seluruh proses pembersihan guna menyingkirkan benda-benda yang dapat memengaruhi kinerjanya.
- Jika ada kemungkinan robot vakum macet atau menggores permukaan perabot di beberapa area, Anda dapat mengatur area terlarang di aplikasi untuk mencegah robot vakum masuk ke area tersebut.

Cara Penggunaan

Memulai Pengisapan Debu & Pengepelan (Papan pel dan perakitan tangki air harus dipasang)

1. Sebelum mengepel lantai, basahi papan pel dan pasangkan dengan benar seperti pada gambar, dengan tali velkro tersemat.

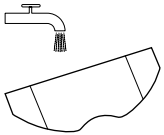

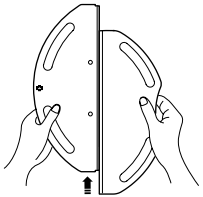

2. Buka penutup tangki air, tambahkan air keran, lalu tutup penutup tangki air. Pasangkan papan pel dan perakitan tangki air pada robot vakum sampai Anda mendengar bunyi klik. Pastikan perakitan terpasang pada tempatnya.

   Perhatian:

   - Jangan menambahkan cairan, seperti air panas, detergen, atau disinfektan, ke dalam tangki air untuk mencegah kerusakan pada robot vakum.
   - Fungsi-fungsi robot vakum telah diuji sebelum robot meninggalkan pabrik sehingga mungkin terdapat sisa air di dalamnya. Kondisi ini normal.

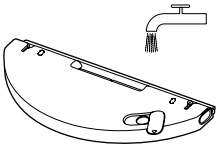

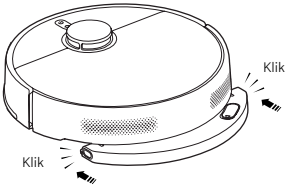

3. Tekan tombol ⏻ pada robot vakum atau ketuk di aplikasi untuk mulai mengisap debu dan mengepel.
   Perhatian: Sebelum mengepel, siapkan dinding virtual atau area terlarang melalui aplikasi untuk area berkarpet.

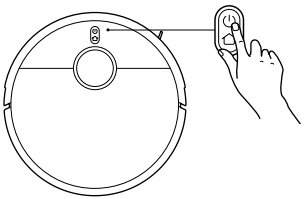

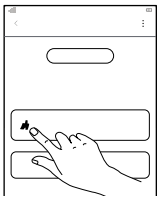

4. Setelah robot vakum menyelesaikan tugasnya dan kembali ke dok pengisian daya, tekan tombol pembuka tangki air untuk melepas papan pel dan perakitan tangki air, lalu langsung bersihkan papan pel.
   Catatan: Jika robot vakum tidak akan digunakan dalam jangka waktu lama, lepas papan pel dan perakitan tangki air, lalu kosongkan untuk mencegah bau dan jamur.

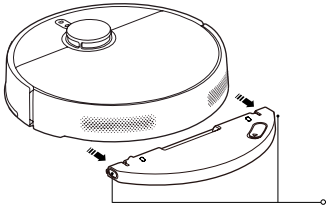

Menjeda

Saat robot vakum sedang bekerja, tekan tombol apa saja untuk menjeda. Tekan tombol ⏻ untuk melanjutkan pembersihan.
Catatan: Robot vakum akan memasuki mode tidur setelah dijeda atau siaga selama 10 menit. Tekan tombol apa saja untuk membangunkannya.

Menambahkan Air atau Membersihkan Papan Pel

Saat robot vakum bekerja, Anda dapat menjedanya untuk mengisi ulang air atau membersihkan papan pel jika diperlukan. Kemudian, pasang kembali papan pel dan perakitan tangki air, lalu tekan tombol ⏻ untuk melanjutkan tugas.

Penambatan

Selama robot vakum bekerja, tekan tombol ⌂ untuk menjeda robot vakum, lalu tekan tombol tersebut sekali lagi untuk memulai penambatan.
Jika robot vakum dalam mode siaga dan tidak terhubung ke dok pengisian daya, tekan tombol ⌂ untuk memulai penambatan.
Pada saat tugas selesai atau baterai terlalu lemah, robot vakum akan secara otomatis kembali ke dok untuk mengisi daya.

Catatan: Silakan lihat fungsi lainnya di aplikasi. Detail untuk setiap fungsi tergantung pada aplikasi.

Perawatan & Pemeliharaan

Komponen	Frekuensi Pembersihan	Frekuensi Penggantian
Sikat Samping	Setiap 2 minggu	3–6 bulan
Sikat	Mingguan	6–12 bulan
Filter	Mingguan	3–6 bulan
Penutup Sikat	/	3–6 bulan (atau setelah aus)
Papan Pel	Setelah setiap penggunaan	3–6 bulan (atau setelah aus)

Catatan:
- Frekuensi penggantian hanya untuk referensi. Jika komponen rusak, komponen harus diganti dengan cepat untuk memastikan pembersihan yang efisien.
- Bersihkan dan lakukan pemeliharaan pada komponen terkait hanya saat robot vakum dimatikan.

Mengosongkan Wadah Debu

1. Buka penutup robot vakum, lalu tekan tombol pembuka wadah debu untuk melepas wadah debu ke atas dari robot vakum.
2. Buka penutup wadah debu dan kosongkan isinya.
   Catatan: Bersihkan filter secara rutin untuk mencegahnya tersumbat.

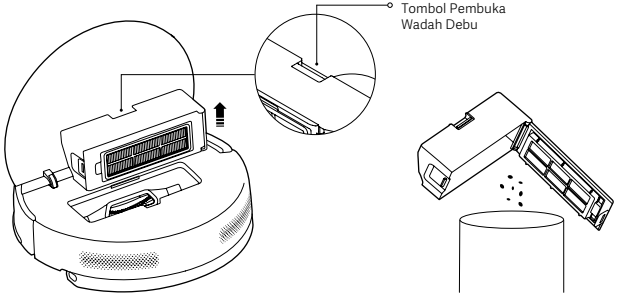

Membersihkan Wadah Debu dan Filter

1. Lepaskan klip filter untuk membuka filter dan melepaskannya.
2. Bilas filter dan ketuk tepuk bagian tepinya secara perlahan berulang kali untuk menghilangkan kotoran hingga bersih.
3. Buka penutup wadah debu, isi wadah debu dengan air bersih, lalu bersihkan wadah debu.
4. Keringkan wadah debu dan filter secara menyeluruh sebelum memasangnya kembali untuk digunakan.

   Catatan:
   - Jangan mencoba membersihkan filter dengan benda keras, seperti sikat atau jari tangan.
   - Gunakan hanya air bersih untuk membersihkan wadah debu dan filter. Jangan menggunakan detergen.
   - Keringkan wadah debu dan filter secara menyeluruh sebelum menggunakannya.

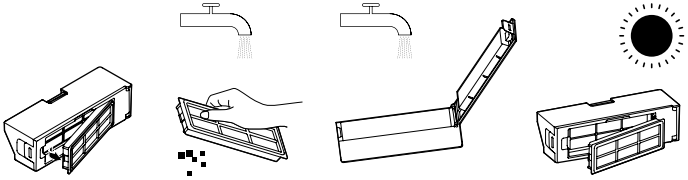

Membersihkan Papan Pel

Lepas papan pel dengan cara melepas tali velcro, kemudian bersihkan dan keringkan secara menyeluruh.

Catatan:
- Pastikan papan pel bersih sebelum digunakan karena kinerja mengepel dapat terpengaruh jika papan pel terlalu kotor.
- Untuk memaksimalkan hasil pembersihan, sebaiknya ganti papan pel setiap 3–6 bulan.

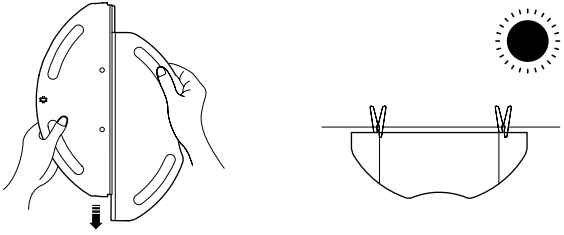

Perawatan & Pemeliharaan

Membersihkan Sikat Samping dan Sikat

1. Tarik sikat samping ke atas.
2. Tekan tombol pembuka penutup sikat untuk melepaskan penutup sikat, lalu lepaskan sikat.
3. Bersihkan sikat samping, sikat, dan gigi sisir di dalam slot.
4. Setelah membersihkan, pasang kembali sikat, penutup sikat, dan sikat samping sesuai urutan.

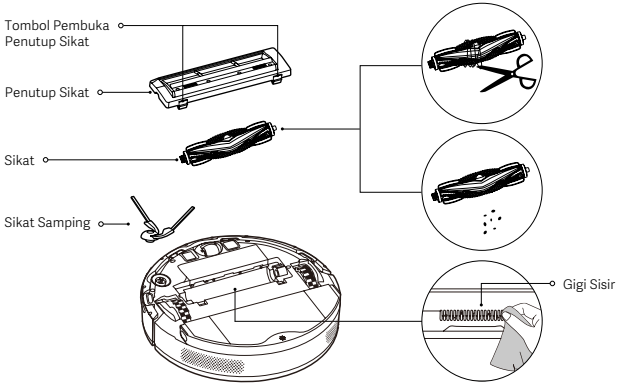

Membersihkan Sensor dan Kontak Pengisian Daya

Bersihkan semua sensor dan kontak pengisian daya dengan kain lembut setiap 3 bulan.

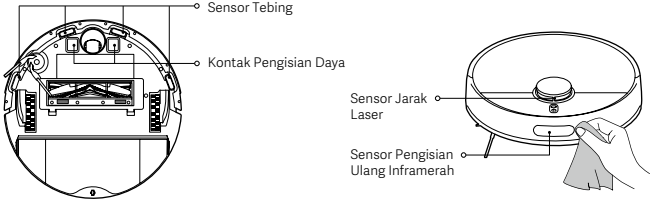

Masalah Umum

Masalah	Kemungkinan Penyebab dan Solusi
Robot vakum tidak dapat terhubung ke Wi-Fi.	Pastikan kata sandi Wi-Fi sudah benar.
	Robot vakum tidak mendukung pita frekuensi jaringan 5 GHz. Harap sambungkan ke jaringan 2,4 GHz.
	Sinyal Wi-Fi lemah. Pastikan robot vakum berada di area dengan jangkauan sinyal Wi-Fi yang bagus.
	Ada masalah dengan koneksi Wi-Fi. Reset Wi-Fi dan unduh aplikasi Xiaomi Home versi terbaru, lalu coba hubungkan ulang.
Robot vakum tidak dapat dinyalakan.	Level baterai habis. Isi daya robot vakum hingga penuh sebelum digunakan.
	Suhu sekitar terlalu rendah atau terlalu tinggi. Harap menggunakan robot vakum ini pada suhu sekitar antara 0 °C dan 40 °C.
Robot vakum tidak mulai membersihkan.	Level baterai rendah. Isi penuh daya robot vakum, kemudian coba lagi.
Robot vakum tidak melanjutkan pembersihan.	Robot vakum dalam mode DND. Pastikan robot vakum tidak diatur ke mode DND karena dapat mencegah robot vakum melanjutkan pembersihan.
	Robot vakum kembali ke dok pengisian daya secara manual. Memindahkan robot vakum ke dok pengisian daya secara manual, menekan tombol ⏻ pada robot vakum, atau mengetuk ⌂ di aplikasi akan mencegah robot vakum melanjutkan pembersihan.
Robot vakum tidak kembali ke dok pengisian daya.	Ada terlalu banyak penghalang di sekitar dok pengisian daya. Letakkan dok pengisian daya di area yang lebih lapang.
	Robot vakum terlalu jauh dari dok pengisian daya. Dekatkan robot vakum ke dok pengisian daya dan coba lagi.
Robot vakum tidak mengisi daya.	Pastikan ada cukup ruang di sekitar dok pengisian daya; jika tidak, robot vakum tidak dapat melakukan penambatan untuk mengisi daya.
	Pastikan tidak ada debu atau penghalang lain pada permukaan kontak pengisian daya.
Robot vakum berperilaku tidak normal.	Matikan robot vakum, lalu mulai ulang.
Robot vakum tidak melakukan pembersihan terjadwal.	Robot vakum tidak dapat melakukan pembersihan terjadwal jika terputus dari jaringan. Pastikan robot vakum terhubung ke jaringan internet.
	Pastikan robot vakum tidak diatur ke mode DND. Mode DND akan mencegah robot vakum melakukan pembersihan terjadwal.
Robot vakum tetap offline.	Pastikan robot vakum terhubung ke jaringan dan berada dalam jangkauan Wi-Fi setiap saat.
Robot vakum mengeluarkan suara aneh saat membersihkan.	Matikan robot vakum dan periksa apakah sikat, sikat samping, atau roda penggeraknya tersangkut benda asing. Jika ya, singkirkan benda asing tersebut.
Robot vakum tidak lagi membersihkan secara efisien atau banyak debu tertinggal.	Wadah debu penuh. Bersihkan, lalu coba lagi.
	Filter terhalang. Bersihkan, lalu coba lagi.
	Benda asing tersangkut di sikat. Bersihkan, lalu coba lagi.

Pemecahan Masalah

Jika robot vakum mengalami kerusakan, ini dapat mengeluarkan perintah suara. Harap lihat informasi di bawah untuk memperbaikinya tepat waktu.

Perintah Suara	Solusi
Tangki air dilepas. Silakan pasang kembali dan coba lagi.	Periksa dan pasang di tempatnya.
Harap pasang wadah debu.	Periksa dan pasang di tempatnya.
Robot vakum miring, pindahkan ke tempat baru untuk memulai.	Ubah posisi robot vakum ke permukaan yang rata dan mulai ulang.
Harap pindahkan robot vakum ke dok pengisian daya.	Harap kembalikan robot vakum ke dok pengisian daya.
Jalur pembersihan terhalang, bersihkan penghalang di sekitarnya.	Harap singkirkan benda penghalang di sekitar robot vakum dan mulai ulang.
Kesalahan sensor laser, periksa dan bersihkan sensor.	Singkirkan semua penghalang atau benda asing, lalu mulai ulang.
Robot vakum tergantung dan terangkat dari permukaan lantai. Harap ubah posisi robot vakum dan mulai ulang.	Ubah posisi robot vakum dan mulai ulang.
	Seka sensor tebing hingga bersih.
Kesalahan bumper, pastikan bumper dapat memantul dengan benar.	Singkirkan benda asing. Jika tidak ditemukan ada benda asing, ubah posisi dan mulai ulang.

Spesifikasi

Xiaomi Robot Vacuum S40			
Nama	Pembersih Vakum Robotik	Model	OV81
Tegangan Pengenal	14,4 V ⎓	Daya Pengenal	70 W
Tegangan Pengisian Daya	20 V ⎓	Dimensi Barang	Φ 340 × 98 mm
Baterai Li-ion	5200 mAh (kapasitas nominal) 4800 mAh (kapasitas pengenal)	Berat Bersih	4,12 kg
Frekuensi Operasi	2400–2483,5 MHz	Daya Keluaran Maksimum	< 20 dBm
Konektivitas Nirkabel	Wi-Fi IEEE 802.11 b/g/n 2,4 GHz, Bluetooth 4.2		
Konsumsi Daya	Mode siaga terhubung: ≤ 2,0 W	Waktu untuk Memasuki Kondisi	Mode siaga terhubung: ≤ 20 mnt
Dok Pengisian Daya			
Model	OV81-CDZ	Masukan Pengenal	20 V ⎓ 1,0 A
Keluaran Pengenal	20 V ⎓ 1,0 A	Dimensi Barang	130 × 121 × 95 mm
Konsumsi Daya	Mode siaga: ≤ 0,5 W	Waktu untuk Memasuki Kondisi	Mode siaga: ≤ 20 mnt
Adaptor Daya			
Diproduksi oleh	Zhongshan Baolijin Electronic Co., Ltd.		
Model	BLJ24WJ200100P-V	Efisiensi Aktif Rata-Rata	≥ 85,47%
Masukan Pengenal	100–240 V~ 50/60 Hz 0,8 A	Efisiensi pada Beban Rendah (10%)	79,28%
Keluaran Pengenal	20 V ⎓ 1,0 A 20,0 W	Konsumsi Daya Tanpa Beban	≤ 0,10 W

Catatan: Dalam kondisi penggunaan normal, peralatan ini harus diberikan jarak setidaknya 20 cm antara antena dan tubuh pengguna.

Model: OV81 **Nomor Registrasi Barang K3L:** 25-L-006699 **MKG:** IMKG.869.04.2025
Diimpor oleh: PT. Xiaomi Communications Indonesia One Pacific Place Suite 9-H,I,J,K Jl. Jenderal Sudirman Kav. 52-53 Lot 3&5, Jakarta Selatan 12190, Indonesia
Diproduksi oleh: Xiaomi Communications Co., Ltd.
Alamat: #019, 9th Floor, Building 6, 33 Xi'erqi Middle Road, Haidian District, Beijing, 100085, China
Untuk informasi selengkapnya, kunjungi www.mi.com
Dibuat di Tiongkok

Қауіпсіздік нұсқаулары

Қолданар алдында осы нұсқаулықты мұқият оқып шығыңыз және болашақта анықтама үшін сақтап қойыңыз.

Пайдалану шектеулері

- Бұл өнім тек үй жағдайында еден жууға арналған. Оны таза ауада, еден емес беттерде, коммерциялық немесе өнеркәсіптік орталарда пайдаланбаңыз.
- Бұл құрылғыны 8 жастан асқан және одан жоғары жастағы балалар және физикалық, көру немесе ақыл-ой қабілеттері шектеулі немесе тәжірибесі мен білімі жоқ адамдар, егер олар бақылауда болса немесе құрылғыны қауіпсіз пайдалану туралы нұсқаулар берілген болса және қауіптерді түсінсе, пайдалана алады. Балалар құрылғымен ойнамауы тиіс. Тазалау және пайдаланушының қызмет көрсету жұмысын балалар бақылаусыз орындамауы керек.
- Қауіпсіздігіне жауапты адамның қадағалауынсыз немесе құрылғыны пайдалану нұсқауларынсыз, физикалық және ойлау қабілеті шектеулі, сезімталдығы төмен, сондай-ақ білімі мен тәжірибесі аз адамдар (соның ішінде балалар) бұл құрылғыны қолданбауы керек.
- Балалар құрылғымен ойнамауына көз жеткізу үшін қадағалауда болуы керек.
- Робот шаңсорғыштың (он қозғалмай тұрғанда немесе қозғалып тұрғанда) үстіне балаларды, үй жануарларын немесе кез келген басқа затты қойманыз.
- Ықтимал қауіпті болдырмау үшін робот шаңсорғыш жұмыс істеп тұрған кезде өзіңізді, үй жануарларыңызды және адамдарды одан алыс ұстаңыз.
- Бұл құрылғыда тек білікті адамдар ауыстыра алатын батареялар бар.
- Құралды тек құрылғымен бірге берілетін қуат блогымен бірге пайдалануға болады.
- Зарядтағыш немесе батарея зақымдалса, оны өндірушіден немесе сатудан кейінгі қызмет көрсету бөлімінен сатып алынған түпнұсқа құрамдасқа ауыстыру керек.
- Штепсельдік бөлшектердің түйреуіштері зақымдалған болса, розеткаға қосылатын қуат көзі ажыратылуы керек.
- Қорғаныс бөгет болмаса, робот шаңсорғышты шатыр, ашық балкон сияқты жер деңгейінен жоғары биіктікте тұрған жерде немесе жиналудың үстінде пайдаланбаңыз.
- Робот шаңсорғышты ашық аспанда, ваннада немесе бассейннің айналасында орнатпаңыз, зарядтамаңыз немесе пайдаланбаңыз.
- Робот шаңсорғышты 40° C-тан жоғары немесе 0° C-тан төмен қоршаған орта температурасында қолданбаңыз.
- Робот шаңсорғышты ұзақ уақыт бойы төңкеріп қойманыз.
- Робот шаңсорғышты жылжыту үшін лазер датчигінің қорғанысқақпағын немесе робот шаңсорғыштың үстіңгі қақпағын немесе бамперін тұтқа ретінде пайдаланбаңыз.
- Тазалау кезінде сүйретілмеуі үшін робот шаңсорғышты пайдалану алдында барлық кабельді еденнен көтеріп қойыңыз.
- Робот шаңсорғыштың бітеуліне немесе соғылып, зақымдануына жол бермеу үшін вазалар немесе пластик пакеттер сияқты кез келген нәзік немесе бекітілмеген заттарды еденнен алыңыз.
- Кез келген жанып тұрған заттарды тазалау үшін робот шаңсорғышты пайдаланбаңыз.
- Робот шаңсорғыштың қатты немесе өткір заттарды соруына жол бермеңіз.
- Тазалау немесе техникалық қызмет көрсету алдында робот шаңсорғыштың өшірілгеніне және қуат көзінің розеткадан ажыратылғанына көз жеткізіңіз.
- Робот шаңсорғышты немесе зарядтау док-станциясын дымқыл шүберекпен сүртпеңіз немесе кез келген сұйықтықпен шаймаңыз. Жууға болатын бөлшектерді тазалап болғаннан кейін пайдалану үшін орнатпас бұрын оларды мұқият кептіріңіз.
- Тасымалдау кезінде шаңсорғышты өшіріп, өзінің бастапқы орамында сақтау керек.
- Бұл өнімді тек пайдаланушы нұсқаулығында көрсетілгендей пайдаланыңыз. Пайдаланушылар осы өнімді дұрыс пайдаланбау нәтижесінде туындайтын кез келген шығынға немесе залалға жауапты.

Батареялар және зарядтау

- **НАЗАР АУДАРЫҢЫЗ:** үшінші тараптың аккумуляторын, зарядтау док-станциясын пайдаланбаңыз.
- Тек BLJ24WJ200100P-V қуат беру блогын пайдаланыңыз.
- Батареяны немесе зарядтау док-станциясын өз бетіңізше бөлшектеуге, жөндеуге немесе өзгертуге әрекет жасамаңыз.
- Зарядтау док-станциясын жылу көзінің жанына қойманыз.
- Зарядтау док-станциясының зарядтау түйіспелерін дымқыл шүберекпен немесе дымқыл қолмен сүртуге немесе тазалауға болмайды.
- Алынған батареяларды дұрыс кәдеге жарату үшін оларды кәсіби қайта өңдеу орнына апарыңыз.
- Егер робот шаңсорғыш ұзақ уақыт бойы пайдаланылмайтын болса, оны толығымен зарядтаңыз, содан кейін оны өшіріп, салқын, құрғақ жерде сақтаңыз. Батареяның шамадан тыс зарядсыздануын болдырмау үшін робот шаңсорғышты кемінде 3 айда бір рет қайта зарядтаңыз.
- Зарядтау док-станциясын 50 Гц және 60 Гц арасында ауыстыру үшін пайдаланушылардың ешбір әрекеті керек емес, өнім 50 Гц және 60 Гц жиілікке өздігінен бейімделе алады.
- Қайта зарядталмайтын батареяларды зарядтауға болмайды.

Лазер қауіпсіздігі туралы ақпарат

- Осы өнімдегі лазер датчигі 1-класты лазер өнімдеріне арналған IEC 60825-1:2014 және EN 60825-1:2014/A11:2021 стандарттарына сәйкес. Пайдалану барысында оған тікелей көз контактісін болдырмаңыз.
- 1-КЛАСТЫ ЛАЗЕРЛІК ӨНІМ
- ТҰТЫНУШЫНЫҢ ЛАЗЕРЛІК ӨНІМІ
- EN 50689:2021

Экологиялық ескерту

Литий-иондық батареялар жинағында қоршаған ортаға қауіпті заттар бар. Шаңсорғышты қоқысқа тастамас бұрын алдымен батареялар жинағын алып тастаңыз, содан кейін ол қолданылатын елдің немесе аймақтың жергілікті заңдары мен ережелеріне сәйкес оны тастаңыз немесе қайта өңдеуге тапсырыңыз.

- Батареяны істен шығарудан бұрын құрылғыдан шығарып алу керек.
- Батареяны алып тастаған кезде құрылғыны қуат көзінен ажырату керек.
- Батарея қауіпсіз түрде қоқысқа лақтырылуы керек.

Абай болыңыз:

- Батареяларды өнімнен шығарып алған кезде, батареялар зарядын тауысып, өніміңіздің қуат көзінен ажыратылғанына көз жеткізген дұрыс.
- Бір уақытта бүкіл батареялар жинағын шығарып алыңыз.
- Қысқа тұйықталуды немесе қауіпті заттардың жылыстауын болдырмау үшін батарея корпусын зақымдамаңыз.
- Алынған батареяларды дұрыс кәдеге жарату үшін оларды кәсіби қайта өңдеу орнына апарыңыз.
- Батареяларды жоғары температуралы ортада қалдырмаңыз; әйтпесе, олар жарылуы мүмкін.
- Батарея ағып кеткен жағдайда сұйықтықпен жанасудан аулақ болыңыз. Егер сұйықтық көзге түссе, көп сумен шайыңыз және дереу дәрігерге қаралыңыз.

Батареяны шығару қадамдары:

Төмендегі нұсқаулықтар робот шаңсорғышты утилизациялау кезінде ғана қолданылады және қалыпты жұмыс істеуге арналмаған.

1. Робот шаңсорғышты зарядтау док-станциясынан алыс ұстап, батареясы таусылғанша жұмыс істетіңіз.
2. Робот шаңсорғышты өшіріп, төменгі жағындағы батареялар жинағының қақпағындағы бұрандаларды шешу үшін құралды пайдаланып, қақпақты шешіп алыңыз.
3. Батареялар жинағын шығару үшін қысқыштарды басып, батареялар жинағының коннекторын тартып шығарыңыз.

Тек Ресей үшін

- Импорттаушы бұл өнімді сатады және импорттаушының ақпаратын қораптан қараңыз.
- Өндірілген күні: қорапты қараңыз
- Қытайда жасалған
- Сақтау температурасы: 0° C және 40° C аралығы
- Салыстырмалы ылғалдылық: 0–75%
- Қызмет ету мерзімі: 2 жыл
- Өнімді тасымалдау немесе жылжыту кезінде қораптағы нұсқауларды орындаңыз.

Тек үй ішінде пайдалануға арналған

Пайдалану алдында нұсқауларды оқып шығыңыз

Информация о соответствии требованиям

ЕО сәйкестік декларациясы

Осымен Xiaomi Communications Co., Ltd. компаниясы OV81 радиожабдығының 2014/53/ЕО директивасына сәйкес келетінін мәлімдейді. ЕО сәйкестік декларациясының толық мәтіні мына интернет мекенжайында қолжетімді: https://www.mi.com/global/service/support/declaration.html
Толық электрондық нұсқаулықты алу үшін www.mi.com/global/support/user-guide сайтына өтіңіз

Өнімде күту режимі немесе энергия тиімділігі талаптары немесе қуатты басқару функциясы тұрғысынан басқа баламалы күй жоқ, өнімнің қуат тұтынуы осы функционалдық талаптарға сай келетін басқа өнімдерге қарағанда жоғары болуы мүмкін.

WEEE директивасының қоқысқа тастау және кәдеге жарату туралы ақпараты

Осы таңбамен белгіленген барлық өнімдер электрлік және электрондық жабдық қалдығы болып табылады (WEEE 2012/19/EU директивасына сәйкес) және сұрыпталмаған тұрмыстық қалдықтармен араласпауы керек. Оның орнына өзіңіздің қалдық жабдығыңызды үкімет немесе жергілікті билік тағайындаған электрлік және электрондық жабдық қалдықтарын қайта өңдеуге арналған арнайы жинау орнына тапсыру арқылы адам денсаулығы мен ортаны қорғауыңыз керек. Дұрыс кәдеге жарату және қайта өңдеу қоршаған ортаға және адам денсаулығына ықтимал теріс салдарын алдын алуға көмектеседі. Осындай жинау орындарының орналасқан жері мен шарттары туралы қосымша ақпарат алу үшін орнатушыға немесе жергілікті билік органдарына хабарласыңыз.

Өнімге шолу

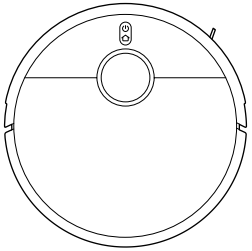

Робот шаңсорғыш

Алдын ала орнатылған қосалқы құралдар

Қылшақ

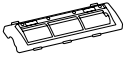

Қылшақ қақпағы

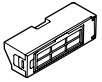

Шаң контейнері

Басқа қосалқы құралдар

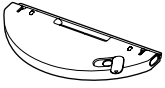

Еден жуғыш төсеніші мен су ыдысының жинағы (бекітілген еден жуғыш төсенішімен)

Бүйірлік қылшақ

Қуат көзі

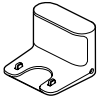

Зарядтау док-станциясы

Ескерту: пайдаланушы нұсқаулығындағы өнім, қосалқы құралдар мен пайдаланушы интерфейсінің суреттері тек анықтамалық мақсатта берілген.
Нақты өнім мен функциялар өнімнің кеңейтімдеріне байланысты өзгеруі мүмкін.

Робот шаңсорғыш

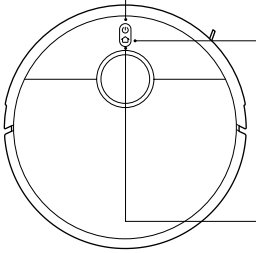

- Қосу немесе өшіру үшін 3 секунд бойы басып тұрыңыз
- Қосулы кезде тазалау/кідірту үшін басыңыз

- Іске қосулы кезінде кідірту үшін басыңыз
- Кідіртулі кезінде, түйістіруді бастау үшін басыңыз
- Док-станцияға оралғанда түйістіруді тоқтату үшін басыңыз
- Балалардан қорғау құлпын өшіру үшін 3 секунд басып тұрыңыз

Ескерту:
жұмыс кезінде немесе зарядтау док-станциясына оралғанда кідірту үшін робот шаңсорғыштағы кез келген түймені басыңыз.

Индикатор
- Ақ: қалыпты түрде жұмыс істеп тұр
- Ақ түсте лүпілдеу: зарядтауда (батареяның орташа/жоғары деңгейі)
- Ақ түсте жыпылықтау: орынды анықтауда/зарядтау док-станциясына оралуда
- Сары: Wi-Fi желісінен ажыратылған
- Сары түсте жыпылықтау: жұмыс істеп тұр (батарея заряды төмен)/байланыс күтілуде/ робот шаңсорғыш қатесі
- Сары түсте лүпілдеу: зарядталуда (батарея деңгейі төмен)
- Көк түсте жыпылықтау: Wi-Fi желісіне қосылуда/ жаңартылуда
- Көк: Wi-Fi желісіне қосылған
- Өшірулі: өшіру/ұйқы режимінде

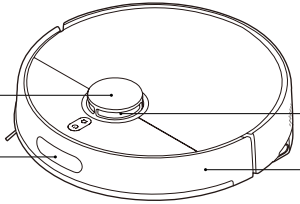

Өнімге шолу

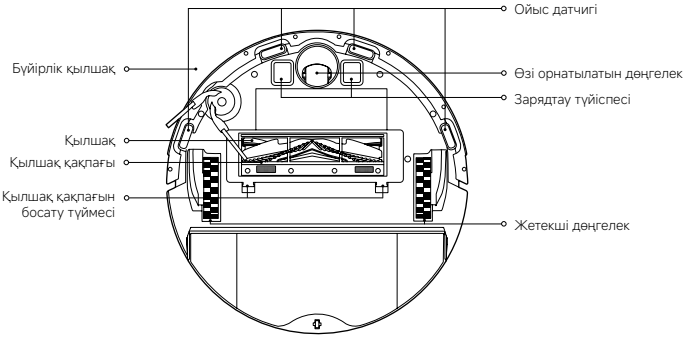

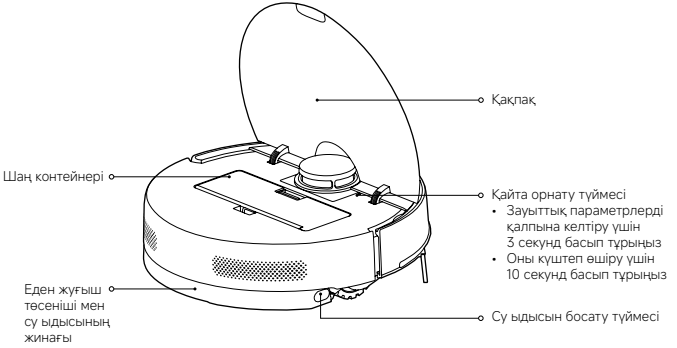

Зарядтау док-станциясы

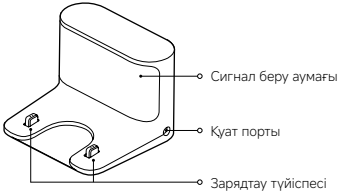

Шаң контейнері

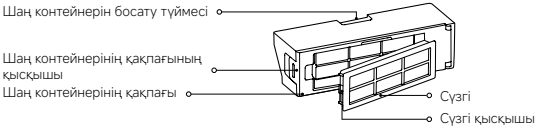

Еден жуғыш төсеніші мен су ыдысының жинағы

Пайдалану алдында

Қорғағыш қақпақтарды шешіп алу

Қолданар алдында 1 және 2 қорғағыш жолақтарын және 3 және 4 қорғағыш таспаларын шешіп алыңыз.

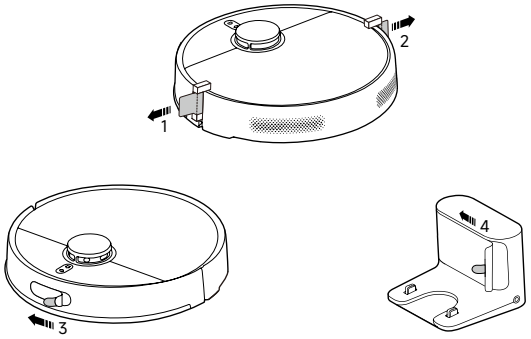

Бүйірлік қылшақты орнату

Робот шаңсорғыштың астындағы қысқышқа бүйірлік қылшақты орнатыңыз.

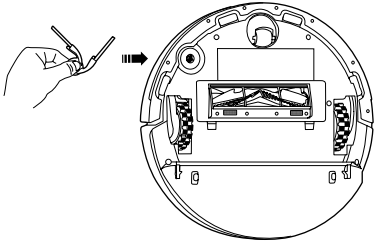

Робот шаңсорғышты зарядтау

- Зарядтау док-станциясын сигналдың қамту аймағы жақсы аумақтағы электр розеткасының жанына қойыңыз. Одан кейін зарядтау док-станциясын қуатқа қосыңыз.
- Робот шаңсорғышты зарядтау док-станциясына қойып, олардың зарядтау түйіспелерінің туралануына көз жеткізіңіз. Робот шаңсорғыш автоматты түрде қосылып, зарядталады. Оны зарядтау кезінде өшіру мүмкін емес.

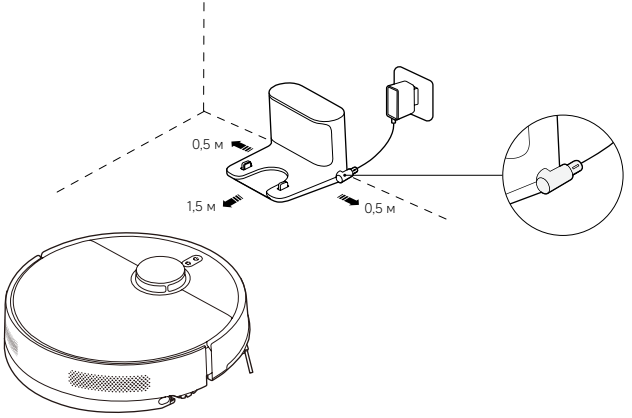

Абай болыңыз:

- Зарядтау док-станциясын тікелей күн сәулесінің астында қалдырмаңыз.
- Зарядтау док-станциясының екі жағынан 0,5 м және алдынан 1,5 м қашықтықта ешбір зат қоймаңыз.
- Батареяның оңтайлы өнімділігін қамтамасыз ету үшін пайдалану алдында бірінші рет батареяны толық зарядтаңыз.

Қалай пайдалану керек

Xiaomi Home қолданбасымен байланыстыру

Бұл өнім Xiaomi Home қолданбасымен жұмыс істейді.
Құрылғыңызды Xiaomi Home қолданбасымен басқарыңыз.
Қолданбаны жүктеп алу және орнату үшін осы QR кодын сканерлеңіз. Егер қолданба алдеқашан орнатылған болса, сіз қосылым параметрлері бетіне қайта бағытталасыз. Болмаса жүктеп алу және орнату үшін қолданбалар дүкенінен «Xiaomi Home» деп іздеңіз.
Xiaomi Home қолданбасын ашып, жоғарғы оң жақ бұрыштағы «+» түймесін түртіңіз, содан кейін құрылғыны қосу үшін нұсқауларды орындаңыз.

1CB9CF8B

Ескертулер:
- Тек 2,4 ГГц Wi-Fi желілеріне қолдау көрсетіледі.
- қолданба нұсқасы жаңартылған болуы мүмкін, қолданбаның ағымдағы нұсқасына негізделген нұсқауларды орындаңыз.
- Робот шаңсорғыш Xiaomi Home қолданбасымен сәтті қосылса, ол желіге сәтті қосылады. Желіден ажырату үшін Wi-Fi желісін қайта орнатуға болады.

Wi-Fi желісіне қосылу

Робот шаңсорғыштың қосулы екеніне көз жеткізіп, ⌂ және ⏻ түймелерін бір уақытта 7 секунд басып тұрыңыз. Дауыстық хабарды естіген кезде, робот шаңсорғыш желі байланысын күтуде және Wi-Fi сәтті қалпына келтірілді.

Зауыттық параметрлерді қалпына келтіру

Қайта орнату түймесін 3 секунд басып тұрыңыз. Одан кейін робот шаңсорғыш қайта іске қосылады және зауыттық параметрлер сәтті қалпына келтіріледі.

1. Жылдам карта жасау

- Робот шаңсорғыш желіге бірінші рет қосылғаннан кейін картаны жылдам жасау үшін қолданбадағы нұсқауларды орындаңыз. Робот шаңсорғыш тазалаусыз карталауды бастайды.
- Ол зарядтау док-станциясына оралғанда, карталау процесі аяқталды және карта автоматты түрде сақталды.

2. Карта жасамас бұрынғы дайындық

- Робот шаңсорғыштың толық зарядталғанына және зарядтау док-станциясынан іске қосылғанына көз жеткізіңіз.
- Бөлмелеріңіздің есіктерін ашып, едендегі шашылған заттарды реттеп, дәл карталауды қамтамасыз ету үшін робот шаңсорғыштың жұмысына әсер етуі мүмкін кез келген заттарды тазалаңыз.
- Робот шаңсорғыш үшін жарамсыз аумақтарды (мысалы, ол кептеліп қалуы немесе сызат түсуі мүмкін жерлер) бұғаттау ұсынылады.

3. Карта жасалғаннан кейінгі баптаулар

- Виртуалды қабырғаларды немесе шектеулі аймақтарды ұзын шашты немесе жиекті кілемдері бар жерлерде немесе робот шаңсорғыш кептеліп қалуы немесе сызат түсуі мүмкін басқа жерлерде орнату ұсынылады.
- Кілемнің сулануын болдырмау үшін еден жұмас бұрын кілем төселген аймақтарды болдырмайтын виртуалды қабырғаларды немесе шектеулі аймақтарды орнатыңыз.

Шаңсорғышпен тазалауды бастау

Тазалауды бастау үшін робот шаңсорғыштағы ⏻ түймесін басыңыз немесе қолданбада ▲ түймесін түртіңіз. Тазалау аяқталғаннан кейін робот шаңсорғыш зарядтау үшін зарядтау док-станциясына автоматты түрде оралады.

1-әдіс: робот шаңсорғыштағы ⏻ түймесін басыңыз.

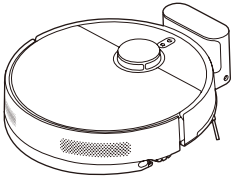

2-әдіс: қолданбада ▲ түймесін түртіңіз.

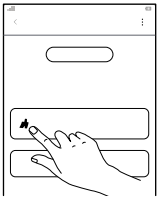

Ескертулер:
- Робот шаңсорғыштың тазалауды зарядтау док-станциясынан бастайтынына көз жеткізіңіз. Тазалау кезінде зарядтау док-станциясын немесе робот шаңсорғышты жылжытпаңыз.
- Робот шаңсорғышты бірінші рет пайдаланған кезде оның жұмысына әсер етуі мүмкін элементтерді жою үшін бүкіл процесс бойы робот шаңсорғышты бақылау ұсынылады.
- Робот шаңсорғыштың кейбір аймақтарда тұрып қалуы немесе жиһаз бетін сыруы мүмкін болса, робот шаңсорғыштың сол аумақтарға енуіне жол бермеу үшін қолданбада шектеулі аймақтарды орнатуға болады.

Қалай пайдалану керек

Шаңсорғышпен тазалауды және еден жууды бастау (Еден жуғыш төсеніші мен су ыдысының жинағын орнату қажет)

1. Еденді жұмас бұрын еден жуғыш төсенішін сулап, оны тіркелген жабысқақ жолақтармен суретте көрсетілгендей дұрыс орнатыңыз.

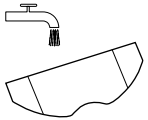

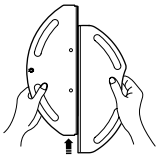

2. Су ыдысының қақпағын ашып, құбыр суын қосып, су ыдысының қақпағын жабыңыз. Сырт еткен дыбысты естігенше еден жуғыш төсеніші мен су ыдысының жинағын робот шаңсорғышқа орнатыңыз. Жинақтың орнына сенімді орнатылғанына көз жеткізіңіз.

   Абай болыңыз:

   - Робот шаңсорғышына зақым келтірмеу үшін ыстық су, жуғыш зат немесе зарарсыздандыру құралы сияқты сұйықтықтарды су ыдысына қоспаңыз.
   - Робот шаңсорғыштың функциялары зауыттан шықпас бұрын тексеріледі, сондықтан оның ішінде су қалдықтары болуы мүмкін. Бұл — қалыпты жағдай.

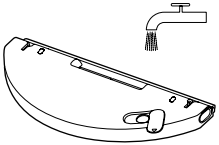

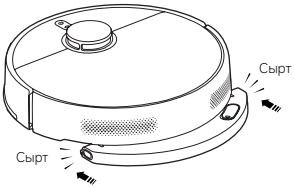

3. Шаңсорғышпен тазалауды мен еден жууды бастау үшін робот шаңсорғыштағы ⏻ түймесін басыңыз немесе қолданбада ▲ түймесін түртіңіз.

   Абай болыңыз: жұмас бұрын кілем төселген аумақтар үшін қолданба арқылы виртуалды қабырғаларды немесе шектеулі аймақтарды орнатыңыз.

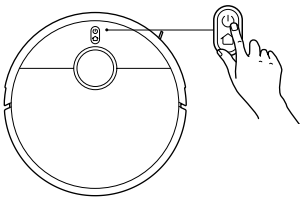

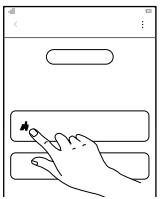

4. Робот шаңсорғыш тапсырманы аяқтап, зарядтау док-станциясына оралғанда, еден жуғыш төсеніші мен су ыдысының жинағын шығарып алу үшін су ыдысын босату түймелерін басып, еден жуғыш төсенішін бірден тазалаңыз.

   Ескерту: робот шаңсорғыш ұзақ уақыт бойы пайдаланылмаса, иіс пен көгерудің алдын алу үшін еден жуғыш төсеніші мен су ыдысының жинағын шығарып алып, оны босатыңыз.

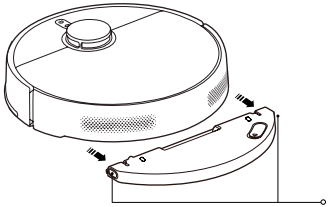

Кідірту

Робот шаңсорғыш жұмыс істеп тұрғанда, кідірту үшін кез келген түймені басыңыз. Тазалауды жалғастыру үшін ⏻ түймесін басыңыз.

Ескерту: робот шаңсорғыш кідіртуден немесе 10 минут күту режимінде болғаннан кейін ұйқы режиміне өтеді. Оны ояту үшін кез келген түймені басыңыз.

Су құю немесе еден жуғыш төсенішін тазалау

Робот шаңсорғыш жұмыс істеп тұрғанда, суды толтыру немесе еден жуғыш төсенішін тазалау үшін оны керегінше кідіртуге болады. Одан кейін еден жуғыш төсеніші мен су ыдысының жинағын қайта орнатып, тапсырманы жалғастыру үшін ⏻ түймесін басыңыз.

Түйістіру

Жұмыс барысында робот шаңсорғышты кідірту үшін ⌂ түймесін басыңыз, ал түйістіруді бастау үшін түймені қайтадан басыңыз.
Робот шаңсорғыш күту режимінде болғанда және зарядтау док-станциясына қосылмаған кезде, түйістіруді бастау үшін ⌂ түймесін басыңыз.
Тапсырма аяқталғанда немесе батарея заряды аз болғанда, робот шаңсорғыш зарядтау үшін зарядтау док-станциясына автоматты түрде оралады.

Ескерту: қосымша функциялар үшін қолданбаны қараңыз. Әр функцияның мәліметтері қолданбаға байланысты.

Күтім және техникалық қызмет көрсету

Бөліктер	Тазалау жиілігі	Ауыстыру жиілігі
Бүйірлік қылшақ	Әр 2 апта сайын	3–6 ай
Қылшақ	Апта сайын	6–12 ай
Сүзгі	Апта сайын	3–6 ай
Қылшақ қақпағы	/	3–6 ай (немесе тозған кезде)
Еден жуғыш төсеніші	Әр пайдаланғаннан кейін	3–6 ай (немесе тозған кезде)

Ескертулер:
- Ауыстыру жиілігі тек анықтама үшін берілген. Бөлшек зақымдалған болса, тиімді тазалауды қамтамасыз ету үшін оны дереу ауыстыру керек.
- Робот шаңсорғыш өшірілгенде ғана тиісті бөлшектерді тазалаңыз және техникалық қызмет көрсетіңіз.

Шаң контейнерін босату

1. Робот шаңсорғыш қақпағын ашып, шаң контейнерін робот шаңсорғыштан жоғары қарай шығарып алу үшін шаң контейнерін босату түймесін басыңыз.
2. Шаң контейнерінің қақпағын ашып, қоқысты босатыңыз.
   Ескерту: сүзгі бітеліп қалмас үшін оны жүйелі түрде тазалаңыз.

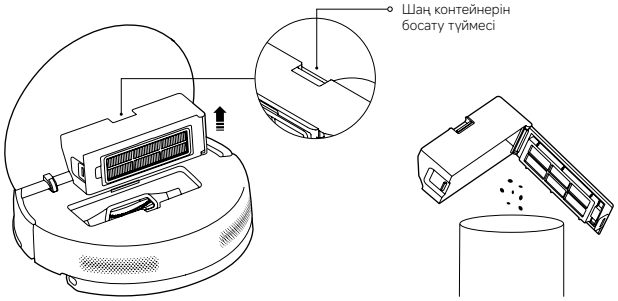

Шаң контейнері мен сүзгіні тазалау

1. Сүзгіні ашып, шығарып алу үшін сүзгі қысқышын босатыңыз.
2. Сүзгіні шайып, таза болғанша кірді кетіру үшін оның жиегін қайта-қайта ақырын түртіңіз.
3. Шаң контейнерінің қақпағын ашып, шаң контейнерін таза сумен толтырып, шаң контейнерін тазалаңыз.
4. Шаң контейнері мен сүзгіні пайдалану үшін қайта орнатпас бұрын жақсылап кептіріңіз.

Ескертулер:
- Сүзгіні қылшақ немесе саусақтар сияқты қатты нысанмен тазалауға әрекеттенбеңіз.
- Шаң контейнері мен сүзгіні тазалау үшін тек таза суды пайдаланыңыз. Ағартқышты пайдаланбаңыз.
- Шаң контейнері мен сүзгіні пайдаланбас бұрын жақсылап кептіріңіз.

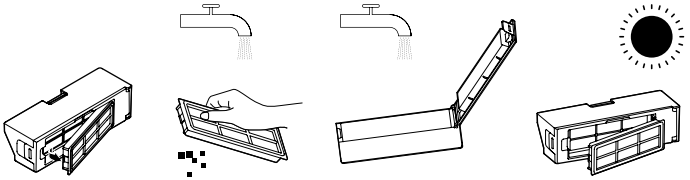

Еден жуғыш төсенішін тазалау

Жабысқақ белдіктерді алу арқылы еден жуғыш төсенішін шығарып алып, тазалап, мұқият кептіріңіз.

Ескертулер:
- Қолданар алдында еден жуғыш төсенішінің таза екеніне көз жеткізіңіз, себебі еден жуғыш төсеніші тым ластанса, жуу өнімділігіне әсер етуі мүмкін.
- Тазалаудың ең жақсы нәтижелері үшін еден жуғыш төсенішін 3–6 ай сайын ауыстырған жөн.

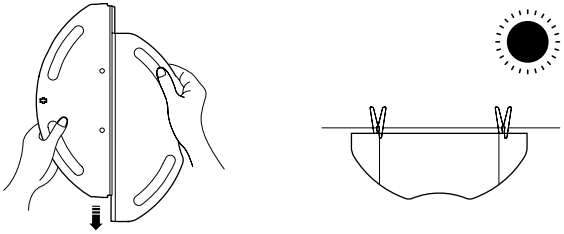

Күтім және техникалық қызмет көрсету

Бүйірлік қылшақ пен қылшақты тазалау

1. Бүйірлік қылшақты жоғары қарай тартыңыз.
2. Қылшақ қақпағын алып, қылшақты шығарып алу үшін қылшақ қақпағын босату түймелерін басыңыз.
3. Бүйірлік қылшақ, қылшақ пен слоттағы тарақ тістерін тазалаңыз.
4. Тазалаудан кейін қылшақты, қылшақ қақпағын және бүйірлік қылшақты ретімен қайта орнатыңыз.

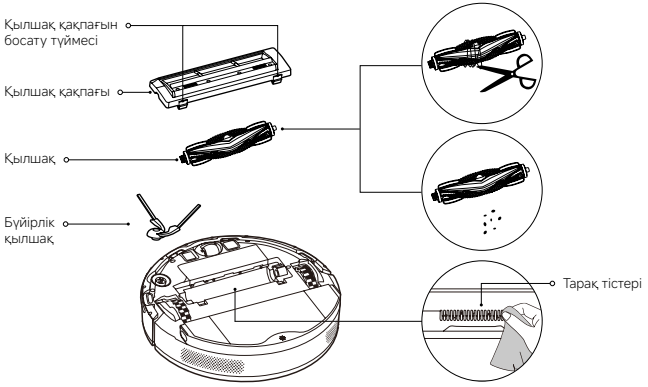

Тазалау сенсорлары мен зарядтау түйіспелері

Барлық датчиктер мен зарядтау түйіспелерін 3 ай сайын жұмсақ шүберекпен тазалаңыз.

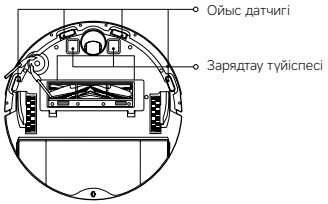

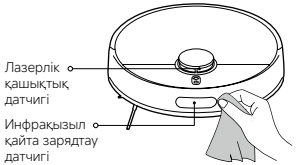

Жалпы мәселелер

Мәселе	Ықтимал себебі мен шешімі
Робот шаңсорғыш Wi-Fi желісіне қосыла алмайды.	Wi-Fi құпия сөзі дұрыс екенін тексеріңіз.
	Робот шаңсорғыш 5 ГГц желінің жиілік жолағын қолдамайды, оны 2,4 ГГц желісіне қосыңыз.
	Wi-Fi сигналы әлсіз. Робот шаңсорғыштың Wi-Fi қамтуы жақсы аумақта екеніне көз жеткізіңіз.
	Wi-Fi қосылымында ақау бар. Wi-Fi желісін қалпына келтіріп, Xiaomi Home қолданбасының соңғы нұсқасын жүктеп алыңыз, содан кейін қайта қосылып көріңіз.
Робот шаңсорғыш қосылмайды.	Батарея деңгейі таусылды. Қолданар алдында робот шаңсорғышты толығымен зарядтаңыз.
	Орта температурасы тым төмен немесе тым жоғары. Робот шаңсорғышты 0–40° C аралығындағы орта температурасында пайдаланбаңыз.
Робот шаңсорғыш тазалауды бастамайды.	Батарея деңгейі төмен. Робот шаңсорғышты толығымен зарядтап, әрекетті қайталаңыз.
Робот шаңсорғыш тазалауды жалғастырмайды.	Робот шаңсорғыш DND режимінде. Оның DND режимінде емес екеніне көз жеткізіңіз, бұл робот шаңсорғыштың тазалауды жалғастыруына жол бермейді.
	Робот шаңсорғыш зарядтау док-станциясына қолмен оралады. Оны зарядтау док-станциясына қолмен жылжыту, робот шаңсорғыштағы ⏻ түймесін басу немесе қолданбада 🔥 түймесін түрту робот шаңсорғыштың тазалауды жалғастыруына жол бермейді.
Робот шаңсорғыш зарядтау док-станциясына оралмайды.	Зарядтау док-станциясының айналасында тым көп кедергілер бар. Зарядтау док-станциясын ашығырақ жерге қойыңыз.
	Робот шаңсорғыш зарядтау док-станциясынан тым алыс. Оны зарядтау док-станциясына жақындатып, әрекетті қайталаңыз.
Робот шаңсорғыш зарядталмайды.	Зарядтау док-станциясының айналасында жеткілікті орын бар екеніне көз жеткізіңіз, әйтпесе робот шаңсорғыш зарядтау үшін оған қосыла алмайды.
	Зарядтау түйіспелерінің бетінде шаң немесе басқа кедергілер жоқ екеніне көз жеткізіңіз.
Робот шаңсорғыш әдеттен тыс әрекет етеді.	Робот шаңсорғышты өшіріп, қайта іске қосыңыз.
Робот шаңсорғыш жоспарланған тазалауды орындамайды.	Робот шаңсорғыш желіден ажыратылған болса, ол жоспарланған тазалауды орындай алмайды. Робот шаңсорғыштың желіге қосылғанына көз жеткізіңіз.
	Робот шаңсорғыштың DND режиміне орнатылмағанын тексеріңіз. DND режимі робот шаңсорғышының жоспарланған тазалауды орындауына жол бермейді.
Робот шаңсорғыш офлайн жұмыс істейді.	Робот шаңсорғыштың желіге қосылғанына және әрқашан Wi-Fi қамту аймағында болып тұратынына көз жеткізіңіз.
Тазалау кезінде робот шаңсорғыштан біртүрлі дыбыстар шығарады.	Робот шаңсорғышты өшіріп, қылшақтың, бүйірлік қылшақтың немесе жетекші дөңгелектің бөгде заттармен шатасып қалмағанын тексеріңіз. Олай болса, бөгде заттарды алып тастаңыз.
Робот шаңсорғыш енді тиімді тазаламайды немесе шаң қалдырады.	Шаң контейнері толы. Оны тазалап, әрекетті қайталаңыз.
	Сүзгі бітеліп қалды. Оны тазалап, әрекетті қайталаңыз.
	Қылшаққа бөгде зат түсіп қалған. Оны тазалап, әрекетті қайталаңыз.

Ақаулықтарды жою

Робот шаңсорғыш дұрыс жұмыс істемесе, ол дауыстық сұраулар беруі мүмкін. Уақытылы шешу үшін төмендегі ақпаратты қараңыз.

Дауыстық сұрау	Шешімі
Су ыдысы шығарып алынды, оны қайта орнатып, әрекетті қайталаңыз.	Тексеріп, орнына орнатыңыз.
Шаң контейнерін орнатыңыз.	Тексеріп, орнына орнатыңыз.
Робот шаңсорғыш еңкейтілген, іске қосу үшін оны жаңа орынға жылжытыңыз.	Робот шаңсорғыш орнын тегіс жерге ауыстырып, оны қайта іске қосыңыз.
Робот шаңсорғышты зарядтау док-станциясына жылжытыңыз.	Робот шаңсорғышты зарядтау док-станциясына қайтарыңыз.
Тазалау жолы бітеліп қалды, айналадағы кедергілерді тазалаңыз.	Робот шаңсорғыштың айналасындағы барлық кедергіні алып тастап, қайта іске қосыңыз.
Лазер датчигінің қатесі, тексеріп, тазалаңыз.	Кез келген кедергілерді немесе бөгде заттарды алып тастап, қайта іске қосыңыз.
Робот шаңсорғыш жерден жоғары биіктікте тұр. Робот шаңсорғыштың орнын ауыстырып, қайта іске қосыңыз.	Робот шаңсорғыштың орнын ауыстырып, қайта іске қосыңыз.
	Ойыс датчиктерін тазалап сүртіңіз.
Бампер қатесі, бампердің дұрыс қайта орала алатынын тексеріңіз.	Кез келген бөгде заттарды алып тастаңыз. Бөгде заттар табылмаса, оның орнын ауыстырып, қайта іске қосыңыз.

Техникалық сипаттамалар

Xiaomi S40 робот шаңсорғышы

Аты	Робот шаңсорғыш	Модель	OV81
Номиналды кернеуі	14,4 В ⎓	Номиналды қуаты	70 Вт
Зарядтау кернеуі	20 В ⎓	Тауар өлшемдері	Ф 340 × 98 мм
Литий-ионды батарея	5200 мА/сағ (номинал сыйымдылық) 4800 мА/сағ (номиналды қуаттылығы)	Таза салмағы	4,12 кг
Жұмыс жиілігі	2400–2483,5 МГц	Ең жоғары шығыс қуаты	< 20 дБм
Сымсыз қосылу мүмкіндігі	Wi-Fi IEEE 802.11 b/g/n 2,4 ГГц, Bluetooth 4.2		
Қуат тұтыну	Желілік күту режимі: ≤ 2,0 Вт	Шартты енгізу уақыты	Желілік күту режимі: ≤ 20 мин

Зарядтау док-станциясы

Модель	OV81-CDZ	Номиналды кірісі	20 В ⎓ 1,0 А
Номиналды шығысы	20 В ⎓ 1,0 А	Тауар өлшемдері	130 × 121 × 95 мм
Қуат тұтыну	Күту режимі: ≤ 0,5 Вт	Шартты енгізу уақыты	Күту режимі: ≤ 20 мин

Қуат көзі

Өндіруші	Zhongshan Baolijin Electronic Co., Ltd.		
Модель	BLJ24WJ200100P-V	Орташа белсенді тиімділік	≥ 85,47%
Номиналды кірісі	100–240 В ~ 50/60 Гц 0,8 А	Төмен жүктемедегі тиімділік (10%)	79,28%
Номиналды шығысы	20 В ⎓ 1,0 А 20,0 Вт	Жүктемесіз қуат тұтыну	≤ 0,10 Вт

Ескерту: Қалыпты пайдалану жағдайында бұл жабдықты антенна мен пайдаланушы денесі арасында кемінде 20 см қашықтықта ұстау керек.

Bezpečnostné pokyny

Túto príručku si ešte pred použitím zariadenia pozorne prečítajte a uschovajte ju na nahliadnutie v budúcnosti.

Obmedzenia pri používaní

- Tento produkt je určený len na upratovanie podlahy v domácom prostredí. Nepoužívajte ho vonku, na povrchy, ktoré nie sú podlahami, ani v komerčnom alebo priemyselnom prostredí.
- Tento spotrebič môžu používať deti od 8 rokov a osoby so zníženými fyzickými, zmyslovými a mentálnymi schopnosťami či nedostatkom skúseností a vedomostí, ak spotrebič používajú pod dozorom alebo boli poučené o používaní spotrebiča bezpečným spôsobom a porozumeli rizikám spojeným s jeho používaním. Deti sa so spotrebičom nesmú hrať. Deti nesmú so spotrebičom upratovať ani vykonávať jeho údržbu bez dohľadu dospelej osoby.
- Toto zariadenie nie je určené na používanie osobami (vrátane detí) so zníženými fyzickými, zmyslovými alebo duševnými schopnosťami alebo s nedostatkom skúseností a znalostí, pokiaľ im osoba zodpovedná za ich bezpečnosť neposkytne dohľad alebo pokyny týkajúce sa používania zariadenia.
- Deti musia byť pod dohľadom, aby sa so zariadením nehrali.
- Na stojaci ani pohybujúci sa robotický vysávač nekladťe deti, domáce zvieratá ani žiadne iné predmety.
- Aby sa zabránilo možnému nebezpečenstvu, keď je robotický vysávač v prevádzke, buďte vy aj domáce zvieratá a iné osoby mimo jeho dosahu.
- Tento spotrebič obsahuje batérie, ktoré môžu vymieňať len poučené osoby.
- Spotrebič sa môže používať len so zdrojom napájania, ktorý sa dodáva s daným spotrebičom.
- Ak sa nabíjačka alebo batéria poškodí, musí sa vymeniť za originálny diel zakúpený u výrobcu alebo v záručnom a pozáručnom servise.
- Ak sú kolíky častí konektora poškodené, napájací zdroj sa musí vymeniť a zlikvidovať.
- Robotický vysávač nepoužívajte na ploche, ktorá sa nachádza nad úrovňou podlahy, napríklad na galérii, otvorenom balkóne, vrchnej ploche nábytku, ak sa na ich okraji nenachádza ochranná zábrana.
- Robotický vysávač neumiestňujte, nenabíjajte ani nepoužívajte vonku, v kúpeľni alebo v okolí bazéna.
- Robotický vysávač nepoužívajte pri teplote prostredia, ktorá prekračuje 40 °C alebo je nižšia ako 0 °C.
- Robotický vysávač neumiestňujte na dlhšiu dobu dnom nahor.
- Nepoužívajte ochranný kryt laserového snímača ani horný kryt alebo nárazník robotického vysávača ako rukoväť na presúvanie robotického vysávača.
- Pred použitím robotického vysávača odstráňte z podlahy všetky káble, aby ste zabránili ich ťahaniu počas čistenia.
- Z podlahy odstráňte akékoľvek krehké alebo uvoľnené predmety, napríklad vázy alebo plastové vrecká, aby ste zabránili zablokovaniu robotického vysávača alebo jeho nárazu do predmetu, ktorým sa predmet môže poškodiť.
- Robotický vysávač nepoužívajte na čistenie žiadnych horľavých látok.
- Zabráňte robotickému vysávaču vysávať tvrdé alebo ostré predmety.
- Pred čistením alebo údržbou sa uistite, že je robotický vysávač vypnutý a napájací zdroj je odpojený od siete.
- Robotický vysávač ani nabíjací dok neutierajte vlhkou utierkou ani ich neoplachujte žiadnou tekutinou. Po vyčistení umývateľných častí ich pred namontovaním a použitím dôkladne vysušte.
- Vysávač musí byť počas prepravy vypnutý a uložený v pôvodnom obale.
- Tento produkt používajte len v súlade s jeho používateľskou príručkou. Za akúkoľvek stratu alebo poškodenie tohto produktu spôsobené jeho nesprávnym používaním nesie zodpovednosť používateľ.

Batérie a nabíjanie

- VAROVANIE: Nepoužívajte žiadne batérie ani nabíjacie doky tretích strán.
- Používajte len so zdrojom napájania BLJ24WJ200100P-V .
- Nepokúšajte sa sami rozoberať, opravovať ani upravovať batériu ani nabíjací dok.
- Nabíjací dok neumiestňujte vedľa zdroja tepla.
- Na utretie alebo očistenie nabíjacích kontaktov doku nepoužívajte vlhkú tkaninu ani mokré ruky.
- Vybrané batérie odovzdajte v špecializovanom recyklačnom stredisku, kde ich správne zlikvidujú.
- Ak sa robotický vysávač nebude dlhší čas používať, úplne ho nabite, potom ho vypnite a odložte na chladné a suché miesto. Robotický vysávač je potrebné opakovane nabiť minimálne raz za 3 mesiace, aby nedošlo k nadmernému vybitiu batérie.
- Od používateľov sa nevyžaduje žiadna akcia na prepnutie nabíjacieho doku medzi 50 a 60 Hz, produkt sa dokáže sám prispôsobiť pre 50 Hz aj 60 Hz.
- Nenabíjajte nedobíjateľné batérie.

Bezpečnostné informácie k laseru

- Laserový snímač v tomto výrobku spĺňa normy IEC 60825-1:2014 a EN 60825-1:2014/A11:2021 pre laserové výrobky triedy 1. Počas používania sa vyhnite priamemu kontaktu s očami.
- LASEROVÝ VÝROBOK TRIEDY 1
- LASEROVÝ VÝROBOK PRE SPOTREBITEĽOV
- EN 50689:2021

Upozornenia týkajúce sa životného prostredia

Lítiovo-iónová batéria obsahuje látky, ktoré sú nebezpečné pre životné prostredie. Ak chcete robotický vysávač zlikvidovať, najskôr z neho vyberte súpravu batérií a potom ho zlikvidujte alebo odovzdajte na recykláciu v súlade s miestnymi zákonmi a nariadeniami krajiny alebo oblasti, v ktorej ho používate.

- Batériu je potrebné pred vyradením vybrať zo spotrebiča.
- Pri vyberaní batérie musí byť spotrebič odpojený od elektrickej siete.
- Batériu je potrebné bezpečne zlikvidovať.

Upozornenia:

- Pri vyberaní batérií z produktu je vhodnejšie ich najskôr vybiť a skontrolovať, či je produkt odpojený od zdroja napájania.
- Vyberte celú súpravu batérií naraz.
- Nepoškoďte kryt batérie, aby nedošlo ku skratu alebo úniku nebezpečných látok.
- Vybrané batérie odovzdajte v špecializovanom recyklačnom stredisku, kde ich správne zlikvidujú.
- Batérie nenechávajte v prostredí s vysokou teplotou, pretože by mohli vybuchnúť.
- V prípade úniku kvapaliny z batérie zabráňte kontaktu s kvapalinou. Ak sa kvapalina dostane do očí, vypláchnite ich veľkým množstvom vody a okamžite vyhľadajte lekársku pomoc.

Kroky na vybratie batérie:

Nasledujúce pokyny sú určené len pre likvidáciu robotického vysávača a nie pre bežnú prevádzku:

1. Robotický vysávač udržujte mimo nabíjacieho doku a používajte ho, kým sa nevybije batéria.
2. Vypnite robotický vysávač, pomocou nástroja odstráňte skrutky na kryte súpravy batérií v spodnej časti a následne odstráňte kryt.
3. Stlačte svorky a vytiahnite konektor súpravy batérií, aby ste mohli vybrať batériu.

Len na použitie v interiéri

Pred použitím si prečítajte pokyny

Informácie o dodržiavaní súladu s regulačnými predpismi

Vyhlásenie o súlade pre EÚ

Výrobca Xiaomi Communications Co., Ltd. vyhlasuje, že rádiové zariadenie typu OV81 je v súlade s požiadavkami smernice 2014/53/EÚ. Celý text Vyhlásenia o súlade pre EÚ je dostupný na tejto internetovej adrese: https://www.mi.com/global/service/support/declaration.html
Podrobnú elektronickú príručku nájdete na stránke www.mi.com/global/support/user-guide

Výrobok nemá pohotovostný režim ani iný ekvivalentný stav z hľadiska požiadaviek na energetickú účinnosť alebo funkciu správy napájania, spotreba energie výrobku bude pravdepodobne vyššia ako u iných výrobkov spĺňajúcich tieto funkčné požiadavky.

Informácie o likvidácii a recyklovaní odpadu z elektrických a elektronických zariadení (OEEZ)

Všetky produkty označené týmto symbolom sú definované ako odpad z elektrických a elektronických zariadení (tzv. OEEZ, ako sa udáva v smernici 2012/19/EÚ) a nesmú sa vyhadzovať do bežného netriedeného domáceho odpadu. S cieľom ochrany ľudského zdravia aj životného prostredia je potrebné, aby ste svoje zariadenie určené do odpadu odovzdali na určenom zbernom mieste na recykláciu odpadu z elektrických a elektronických zariadení, ktoré určili štátne alebo miestne orgány. Správna likvidácia a recyklovanie pomôže zabrániť negatívnym následkom na životné prostredie a ľudské zdravie. Ďalšie informácie o mieste, ako aj o podmienkach a požiadavkách platných pre zberné miesta vám poskytne zástupca servisu alebo miestne orgány.

Prehľad produktu

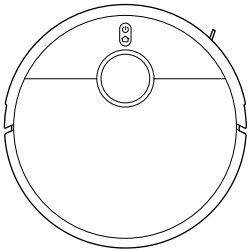

Robotický vysávač

Vopred namontované príslušenstvo

Kefa

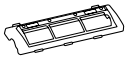

Kryt na kefu

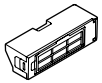

Kazeta na zber prachu

Iné príslušenstvo

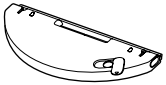

Zostava mopovacej vložky a zásobníka na vodu (s namontovanou mopovacou vložkou)

Bočná kefa

Napájací zdroj

Nabíjací dok

Poznámka: Ilustrácie produktu, príslušenstva a používateľského rozhrania v používateľskej príručke slúžia len na referenčné účely.
Skutočný produkt a funkcie sa môžu líšiť v dôsledku vylepšení produktu.

Robotický vysávač

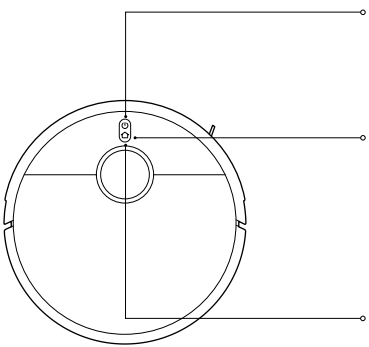

- Stlačením a podržaním na 3 sekundy zapnite alebo vypnite vysávač
- Stlačením spustíte/pozastavíte čistenie, kým je zapnuté

- Stlačením pozastavíte počas činnosti
- Stlačením spustíte dokovanie, keď je pozastavené upratovanie
- Stlačením zastavíte dokovanie, keď sa vysávač vracia do nabíjacieho doku
- Stlačením a podržaním na 3 sekundy zapnete alebo vypnete detskú poistku

Poznámka:
Stlačením ľubovoľného tlačidla na robotickom vysávači pozastavíte činnosť počas prevádzky alebo návratu do nabíjacieho doku.

Indikátor
- Biela: Bežná prevádzka
- Pomaly bliká na bielo: Nabíjanie (stredná/vysoká úroveň nabitia batérie)
- Bliká na bielo: Umiestnenie/návrat do nabíjacieho doku
- Žltá: Sieť Wi-Fi je odpojená
- Bliká na žlto: V prevádzke (takmer vybitá batéria)/ čaká na pripojenie/ chyba robotického vysávača
- Pomaly bliká na žlto: Nabíjanie (takmer vybitá batéria)
- Bliká na modro: Prebieha pripájanie k sieti Wi-Fi/ aktualizácia
- Modrá: Sieť Wi-Fi je pripojená
- Nesvieti: Vypnutie/v režime spánku

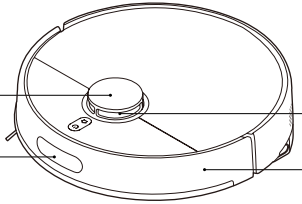

Prehľad produktu

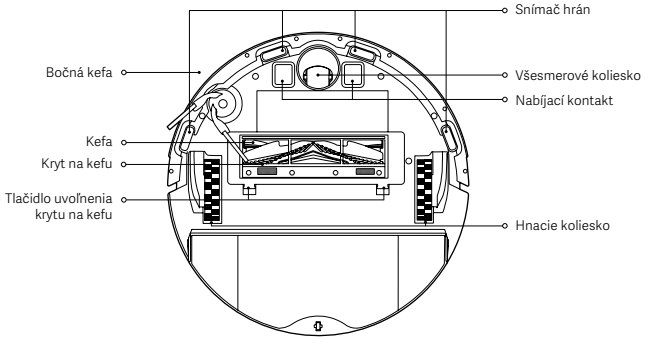

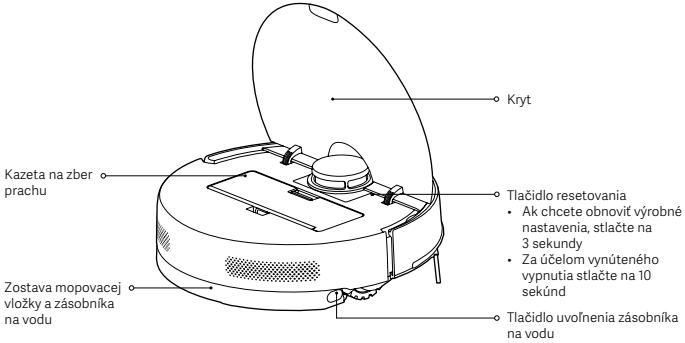

Nabíjací dok

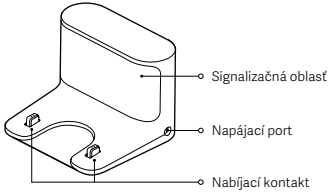

Kazeta na zber prachu

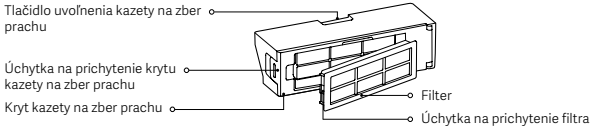

Zostava mopovacej vložky a zásobníka na vodu

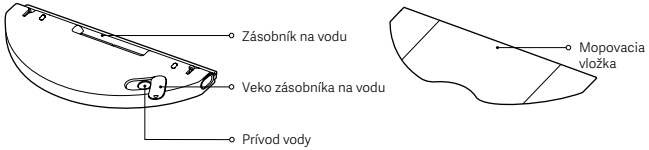

Skôr než začnete produkt používať

Odstránenie ochranných krytov

Pred použitím odstráňte ochranné pásy 1 a 2 a ochranné fólie 3 a 4.

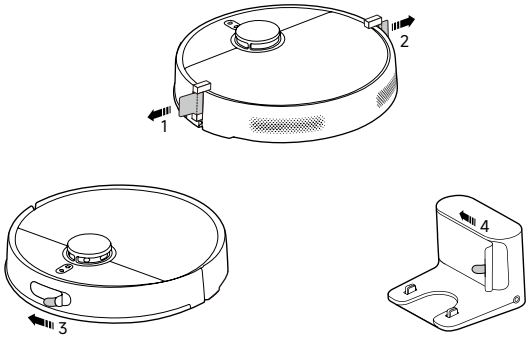

Montáž bočnej kefy

Bočnú kefu nasaďte na úchytku na spodnej časti robotického vysávača.

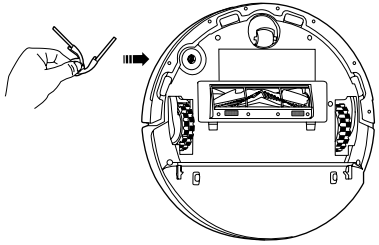

Nabíjanie robotického vysávača

- Nabíjací dok umiestnite do blízkosti elektrickej zásuvky v oblasti s dobrým pokrytím signálom. Potom nabíjací dok pripojte k zdroju napájania.
- Umiestnite robotický vysávač na nabíjací dok a uistite sa, že sú nabíjacie kontakty zarovnané. Robotický vysávač sa automaticky zapne a začne sa nabíjať. Počas nabíjania sa nedá vypnúť.

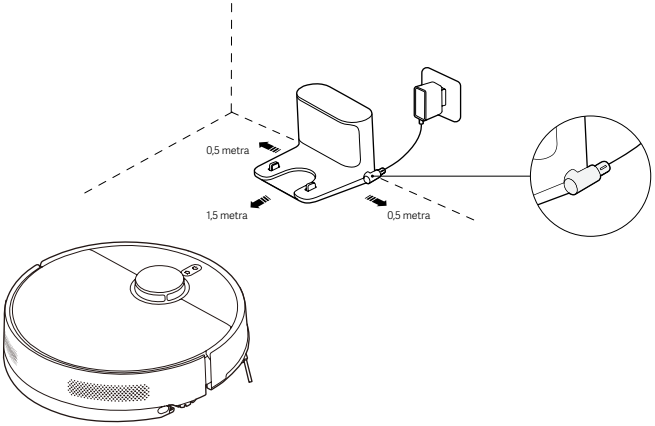

Upozornenia:

- Nabíjací dok nevystavujte priamemu slnečnému žiareniu.
- Vo vzdialenosti 0,5 metra po oboch stranách nabíjacieho doku a 1,5 metra pred ním neumiestňujte žiadne predmety.
- Ak chcete zabezpečiť optimálny výkon batérie, pred prvým použitím ju úplne nabite.

Používanie

Pripojenie k aplikácii Xiaomi Home

Tento produkt funguje s aplikáciou Xiaomi Home. Ovládajte svoje zariadenie pomocou aplikácie Xiaomi Home.
Aplikáciu si stiahnite a nainštalujte naskenovaním QR kódu. Ak už máte aplikáciu nainštalovanú, budete presmerovaní na stránku nastavenia pripojenia. Aplikáciu
„Xiaomi Home" môžete tiež vyhľadať v obchode s aplikáciami, odkiaľ si ju môžete
stiahnuť a nainštalovať.
Otvorte aplikáciu Xiaomi Home, ťuknite na znamienko „+" v pravom hornom rohu a postupom podľa pokynov pridajte svoje zariadenie.

1CB9CF8B

Poznámky:
- Podporované sú len siete Wi-Fi s frekvenciou 2,4 GHz.
- Verzia aplikácie mohla byť aktualizovaná, postupujte podľa pokynov v aktuálnej verzii aplikácie.
- Keď sa robotický vysávač správne pripojí k aplikácii Xiaomi Home, úspešne sa pripojí k sieti. Môžete resetovať sieť Wi-Fi, aby ste ho odpojili od siete.

Resetovanie pripojenia k sieti Wi-Fi

Uistite sa, že je robotický vysávač zapnutý, a súčasne stlačte a podržte tlačidlá ⌂ a ⏻ na 7 sekúnd. Keď začujete hlasovú správu, robotický vysávač čaká na pripojenie k sieti a sieť Wi-Fi bola úspešne resetovaná.

Obnovenie výrobných nastavení

Stlačte a podržte tlačidlo resetovania na 3 sekundy. Robotický vysávač sa následne reštartuje a úspešne sa obnovia výrobné nastavenia.

Rýchle mapovanie

- Po prvom pripojení robotického vysávača k sieti postupujte podľa pokynov v aplikácii na rýchle vytvorenie mapy. Robotický vysávač spustí mapovanie bez upratovania.
- Po návrate do nabíjacieho doku sa proces mapovania dokončí a mapa sa automaticky uloží.

Príprava pred mapovaním

- Uistite sa, že robotický vysávač bol úplne nabitý a začína prevádzku z nabíjacieho doku.
- Otvorte dvere do miestností, usporiadajte rozhádzané predmety na podlahe a odstráňte všetky predmety, ktoré by mohli ovplyvniť činnosť robotického vysávača, aby ste zabezpečili presné mapovanie.
- Odporúča sa zablokovať miesta nevhodné pre robotický vysávač, napríklad miesta, kde by mohol uviaznuť alebo sa poškriabať.

Nastavenia po mapovaní

- Na miestach s kobercami s dlhým vlasom alebo strapcami, prípadne na iných miestach, kde by sa robotický vysávač mohol zaseknúť alebo poškriabať, sa odporúča nastaviť virtuálne steny alebo zakázané oblasti.
- Pred mopovaním nastavte virtuálne steny alebo zakázané oblasti, aby ste vylúčili plochy s kobercami a zabránili tak ich namočeniu.

Spustenie vysávania

Stlačením tlačidla ⏻ na robotickom vysávači alebo ťuknutím na tlačidlo ▲ v aplikácii spustíte upratovanie. Robotický vysávač sa po dokončení upratovania automaticky vráti do nabíjacieho doku, aby sa nabil.

1. spôsob: Stlačte tlačidlo ⏻ na robotickom vysávači.

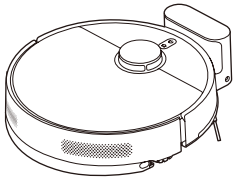

2. spôsob: Ťuknite na tlačidlo ▲ v aplikácii.

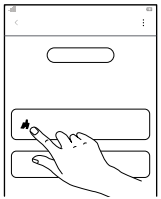

Poznámky:
- Uistite sa, že robotický vysávač začína upratovať z nabíjacieho doku. Počas upratovania nepremiestňujte nabíjací dok ani robotický vysávač.
- Pri prvom použití robotického vysávača sa odporúča sledovať robotický vysávač počas celého procesu, aby ste odstránili predmety, ktoré môžu ovplyvniť jeho prácu.
- Ak sa robotický vysávač môže v niektorých oblastiach zaseknúť alebo poškriabať povrch nábytku, môžete v aplikácii nastaviť zakázané oblasti, aby sa robotický vysávač do týchto oblastí nedostal.

Začíname vysávať a mopovať (Vyžaduje sa montáž zostavy mopovacej vložky a zásobníka na vodu)

1. Pred mopovaním podlahy navlhčite mopovaciu vložku a správne ju namontujte tak, ako je znázornené na obrázku, s pripevnenými pásikmi so suchým zipsom.

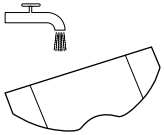

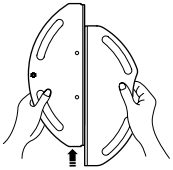

2. Otvorte veko zásobníka na vodu, zásobník na vodu naplňte vodou z vodovodu a veko znova zatvorte. Namontujte zostavu mopovacej vložky a zásobníka na vodu na robotický vysávač tak, aby zaznelo cvaknutie. Uistite sa, že je zostava namontovaná na svojom mieste.

   Upozornenia:

   - Do zásobníka na vodu nepridávajte tekutiny, ako je horúca voda, čistiaci alebo dezinfekčný prostriedok, aby ste predišli poškodeniu robotického vysávača.
   - Funkcie robotického vysávača sa testujú pred opustením výrobného závodu, preto sa v ňom môžu vyskytnúť zvyšky vody. Je to normálne.

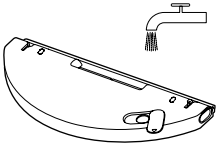

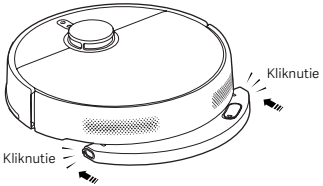

3. Stlačením tlačidla ⏻ na robotickom vysávači alebo ťuknutím na tlačidlo v aplikácii spustíte vysávanie a mopovanie.

   Upozornenie: Pred mopovaním nastavte v aplikácii virtuálne steny alebo zakázané oblasti pre miesta pokryté kobercami.

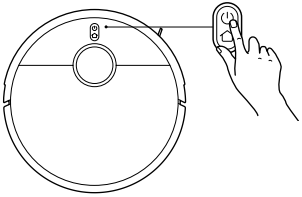

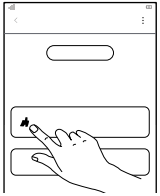

4. Keď robotický vysávač dokončí úlohu a vráti sa do nabíjacieho doku, stlačením tlačidiel uvoľnenia zásobníka na vodu vyberte zostavu mopovacej vložky a zásobníka na vodu a následne okamžite vyčistite mopovaciu vložku.

   Poznámka: Ak sa robotický vysávač nebude dlhší čas používať, vyberte zostavu mopovacej vložky a zásobníka na vodu a vyprázdnite ju, aby ste predišli vzniku zápachu a plesní.

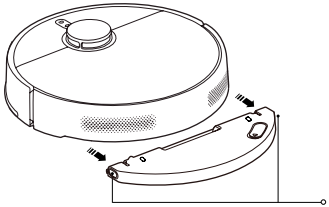

Pozastavenie

Keď je robotický vysávač v prevádzke, pozastavíte ho stlačením ľubovoľného tlačidla. Stlačením tlačidla ⏻ obnovíte upratovanie.

Poznámka: Robotický vysávač prejde do režimu spánku po 10 minútach pozastavenia alebo pohotovostného režimu. Stlačením akéhokoľvek tlačidla ho môžete zobudiť.

Pridávanie vody alebo čistenie mopovacej vložky

Keď je robotický vysávač v prevádzke, môžete jeho činnosť pozastaviť, aby ste v prípade potreby doplnili vodu alebo vyčistili mopovaciu vložku. Následne znovu namontujte zostavu mopovacej vložky a zásobníka na vodu a stlačením tlačidla ⏻ obnovte úlohu.

Dokovanie

Počas prevádzky robotického vysávača môžete jeho činnosť pozastaviť stlačením tlačidla ⌂ a opätovným stlačením tlačidla spustiť dokovanie.
Keď je robotický vysávač v pohotovostnom režime
a nie je pripojený k nabíjaciemu doku, stlačením tlačidla ⌂ spustíte dokovanie.
Po dokončení úlohy alebo vybití batérie sa robotický vysávač automaticky vráti do doku, aby sa nabil.

Poznámka: Ďalšie funkcie nájdete v aplikácii. Podrobnosti o jednotlivých funkciách sú uvedené v aplikácii.

Starostlivosť a údržba

Diely	Frekvencia čistenia	Frekvencia výmeny
Bočná kefa	Každé 2 týždne	3 až 6 mesiacov
Kefa	Každý týždeň	6 až 12 mesiacov
Filter	Každý týždeň	3 až 6 mesiacov
Kryt na kefu	/	3 až 6 mesiacov (alebo pri opotrebovaní)
Mopovacia vložka	Po každom použití	3 až 6 mesiacov (alebo pri opotrebovaní)

Poznámky:
- Frekvencia výmeny je len referenčná. Ak je niektorý diel poškodený, treba ho okamžite vymeniť, aby sa zabezpečilo účinné čistenie.
- Čistenie a údržbu príslušných dielov vykonávajte len vtedy, keď je robotický vysávač vypnutý.

Vyprázdňovanie kazety na zber prachu

1. Otvorte kryt robotického vysávača a stlačením tlačidla uvoľnenia kazety na zber prachu vyberte kazetu na zber prachu smerom nahor z robotického vysávača.
2. Otvorte kryt kazety na zber prachu a vysypte nečistoty.
   Poznámka: Filter pravidelne čistite, aby ste zabránili upchatiu.

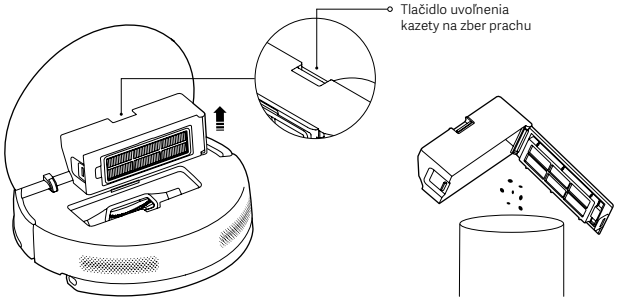

Čistenie kazety na zber prachu a filtra

1. Uvoľnením úchytky na prichytenie filtra otvorte filter a vyberte ho.
2. Filter opláchnite a opakovaným jemným poklepaním na jeho okraj odstráňte všetky nečistoty, kým nebude čistý.
3. Otvorte kryt kazety na zber prachu, naplňte kazetu na zber prachu čistou vodou a vyčistite kazetu na zber prachu.
4. Pred opätovným namontovaním kazety na zber prachu a filtra na použitie ich dôkladne ich vysušte.

Poznámky:
- Filter sa nepokúšajte čistiť tvrdým predmetom, napríklad kefou alebo prstami.
- Na čistenie kazety na zber prachu a filtra používajte len čistú vodu. Nepoužívajte žiaden čistiaci prostriedok.
- Pred použitím dôkladne vysušte kazetu na zber prachu a filter.

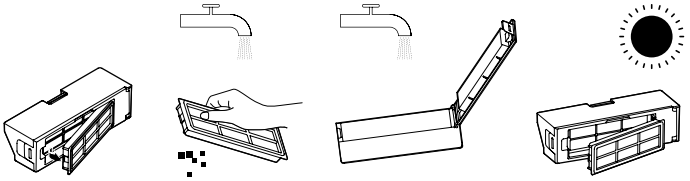

Čistenie mopovacej vložky

Odstráňte mopovaciu vložku odlepením pásikov so suchým zipsom, následne ju vyčistite a dôkladne vysušte.

Poznámky:
- Pred použitím skontrolujte, či je mopovacia vložka čistá. Jej nadmerné znečistenie môže ovplyvniť výkon čistenia.
- Najlepšie výsledky pri čistení dosiahnete, ak mopovaciu vložku vymeníte raz za 3 až 6 mesiacov.

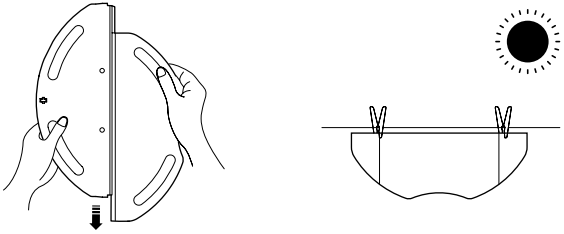

Starostlivosť a údržba

Čistenie bočnej kefy a kefy

1. Vytiahnite bočnú kefu smerom nahor.
2. Stlačením tlačidiel uvoľnenia krytu na kefu odstráňte kryt na kefu a vyberte kefu.
3. Vyčistite bočnú kefu, kefu a zuby hrebeňa v otvore.
4. Po vyčistení znovu namontujte kefu, kryt na kefu a bočnú kefu v správnom poradí.

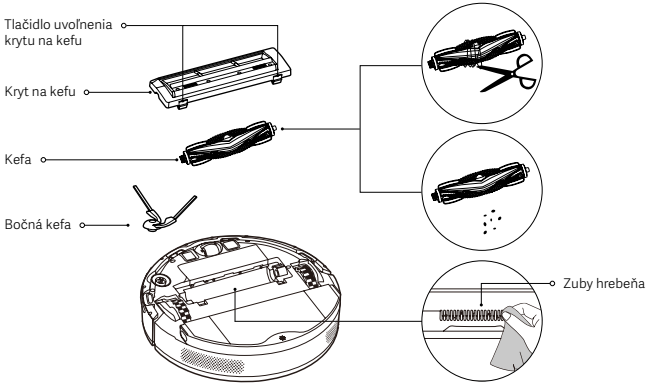

Čistenie snímačov a nabíjacích kontaktov

Každé 3 mesiace vyčistite všetky snímače a nabíjacie kontakty mäkkou handričkou.

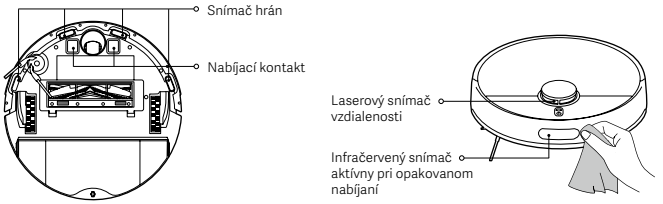

Bežné problémy

Problém	Možná príčina a riešenie
Robotický vysávač sa nevie pripojiť k sieti Wi-Fi.	Skontrolujte, či je heslo siete Wi-Fi správne.
	Robotický vysávač nepodporuje sieťové frekvenčné pásmo 5 GHz, pripojte ho k sieti 2,4 GHz.
	Signál siete Wi-Fi je slabý. Uistite sa, že sa robotický vysávač nachádza v oblasti s dobrým pokrytím sieťou Wi-Fi.
	Vyskytol sa problém s pripojením k sieti Wi-Fi. Reštartujte sieť Wi-Fi a stiahnite si najnovšiu verziu aplikácie Xiaomi Home, následne sa skúste znova pripojiť.
Robotický vysávač nie je možné zapnúť.	Batéria je vybitá. Pred použitím robotický vysávač úplne nabite.
	Teplota okolitého prostredia je príliš nízka alebo príliš vysoká. Robotický vysávač používajte pri teplote okolitého prostredia v rozsahu od 0 °C do 40 °C.
Robotický vysávač nezačne upratovať.	Úroveň nabitia batérie je nízka. Robotický vysávač úplne nabite a skúste to znova.
Robotický vysávač neobnoví upratovanie.	Robotický vysávač je v režime Nerušiť (DND). Uistite sa, že robotický vysávač nie je v režime Nerušiť (DND), ktorý bráni robotickému vysávaču pokračovať v upratovaní.
	Robotický vysávač sa manuálne vrátil do nabíjacieho doku. Manuálne premiestnenie do nabíjacieho doku, stlačenie tlačidla ⏻ na robotickom vysávači alebo ťuknutie na tlačidlo ▲ v aplikácii zabráni robotickému vysávaču pokračovať v upratovaní.
Robotický vysávač sa nevracia do nabíjacieho doku.	Okolo nabíjacieho doku sa nachádza príliš veľa prekážok. Nabíjací dok umiestnite na voľnejšie priestranstvo.
	Robotický vysávač je príliš ďaleko od nabíjacieho doku. Posuňte ho bližšie k nabíjaciemu doku a skúste to znova.
Robotický vysávač sa nenabíja.	Uistite sa, že je v okolí nabíjacieho doku dostatok miesta, inak sa robotický vysávač nebude môcť pripojiť, aby sa nabil.
	Skontrolujte, či sa na povrchu nabíjacích kontaktov nenachádza prach alebo iná prekážka.
Robotický vysávač sa správa neobvykle.	Robotický vysávač vypnite a reštartujte ho.
Robotický vysávač nevykonáva plánované upratovanie.	Robotický vysávač nemôže vykonať plánované upratovanie, ak je odpojený od siete. Uistite sa, že je robotický vysávač pripojený k sieti.
	Uistite sa, že robotický vysávač nie je nastavený na režim Nerušiť (DND). Režim Nerušiť (DND) zabráni robotickému vysávaču vykonávať plánované upratovanie.
Robotický vysávač prechádza do režimu offline.	Uistite sa, že je robotický vysávač pripojený k sieti a vždy zostáva v dosahu siete Wi-Fi.
Robotický vysávač vydáva pri upratovaní zvláštne zvuky.	Vypnite robotický vysávač a skontrolujte, či sa do kefy, bočnej kefy alebo hnacieho kolieska nezamotali cudzie predmety. Ak áno, odstráňte cudzie predmety.
Robotický vysávač už neupratuje efektívne alebo za sebou zanecháva prach.	Kazeta na zber prachu je plná. Vyčistite ju a skúste to znova.
	Filter je zablokovaný. Vyčistite ho a skúste to znova.
	Do kefy sa zachytil cudzí predmet. Vyčistite ju a skúste to znova.

Riešenie problémov

V prípade poruchy môže robotický vysávač vydávať hlasové pokyny. Informácie o včasnom riešení nájdete nižšie.

Hlasová výzva	Riešenie
Zásobník na vodu bol odstránený, znovu ho namontujte a skúste to znova.	Skontrolujte to a namontujte na miesto.
Namontujte kazetu na zber prachu.	Skontrolujte to a namontujte na miesto.
Robotický vysávač je naklonený; ak chcete vysávač spustiť, presuňte ho na nové miesto.	Premiestnite robotický vysávač na rovný povrch a reštartujte ho.
Presuňte robotický vysávač do nabíjacieho doku.	Vráťte robotický vysávač do nabíjacieho doku.
Trasa na upratovanie je zablokovaná, odstráňte okolité prekážky.	Odstráňte akékoľvek prekážky v okolí robotického vysávača a reštartujte ho.
Chyba laserového snímača, skontrolujte a vyčistite ho.	Odstráňte akékoľvek prekážky alebo cudzie predmety a reštartujte zariadenie.
Robotický vysávač bol nadvihnutý nad úroveň podlahy. Zmeňte umiestnenie robotického vysávača a znova ho spustite.	Premiestnite robotický vysávač a reštartujte ho.
	Utrite snímače hrán dočista.
Chyba nárazníka, skontrolujte, či sa nárazník dokáže správne odraziť.	Odstráňte akékoľvek cudzie predmety. Ak sa nenájdu žiadne cudzie predmety, premiestnite vysávač a reštartujte ho.

Špecifikácie

Robotický vysávač Xiaomi S40			
Názov	Robotický vysávač	Model	OV81
Menovité napätie	14,4 V ⎓	Menovitý výkon	70 W
Nabíjacie napätie	20 V ⎓	Rozmery položky	Φ 340 × 98 mm
Lítiovo-iónová batéria	5200 mAh (nominálna kapacita) 4800 mAh (menovitá kapacita)	Čistá hmotnosť	4,12 kg
Prevádzková frekvencia	2400–2483,5 MHz	Maximálny výstupný výkon	< 20 dBm
Bezdrôtové pripojenie	Wi-Fi IEEE 802.11 b/g/n 2,4 GHz, Bluetooth 4.2		
Spotreba energie	Sieťový pohotovostný režim: ≤ 2,0 W	Čas na zadanie podmienky	Sieťový pohotovostný režim: ≤ 20 min
Nabíjací dok			
Model	OV81-CDZ	Menovitý vstup	20 V ⎓ 1,0 A
Menovitý výstup	20 V ⎓ 1,0 A	Rozmery položky	130 × 121 × 95 mm
Spotreba energie	Pohotovostný režim: ≤ 0,5 W	Čas na zadanie podmienky	Pohotovostný režim: ≤ 20 min
Napájací zdroj			
Výrobca	Zhongshan Baolijin Electronic Co., Ltd.		
Model	BLJ24WJ200100P-V	Priemerná prevádzková účinnosť	≥ 85,47 %
Menovitý vstup	100–240 V ~ 50/60 Hz 0,8 A	Účinnosť pri nízkom zaťažení (10 %)	79,28 %
Menovitý výstup	20 V ⎓ 1,0 A 20,0 W	Spotreba energie bez zaťaženia	≤ 0,10 W

Poznámka: Pri bežnom používaní tohto zariadenia by mala byť vzdialenosť medzi anténou a telom používateľa minimálne 20 cm.

Manufacturer: Xiaomi Communications Co., Ltd.
Address: #019, 9th Floor, Building 6, 33 Xi'erqi Middle Road, Haidian District, Beijing, 100085, China
For further information, please go to www.mi.com
User Manual Version: V1.0

Fabricante: Xiaomi Communications Co., Ltd.
Dirección: #019, 9th Floor, Building 6, 33 Xi'erqi Middle Road, Haidian District, Beijing, 100085, China
Para obtener más información, visite www.mi.com
Versión del manual del usuario: V1.0

Fabricant : Xiaomi Communications Co., Ltd.
Adresse : #019, 9th Floor, Building 6, 33 Xi'erqi Middle Road, Haidian District, Beijing, 100085, China
Pour plus d'informations, rendez-vous sur www.mi.com
Version du manuel d'utilisation : V1.0

Produttore: Xiaomi Communications Co., Ltd.
Indirizzo: #019, 9th Floor, Building 6, 33 Xi'erqi Middle Road, Haidian District, Beijing, 100085, China
Per ulteriori informazioni, visitare il sito www.mi.com
Versione manuale utente: V1.0

Производитель: Xiaomi Communications Co., Ltd.
Адрес: #019, 9th Floor, Building 6, 33 Xi'erqi Middle Road, Haidian District, Beijing, 100085, China
Чтобы получить дополнительную информацию, посетите сайт www.mi.com
Версия руководства пользователя: V1.0

Producent: Xiaomi Communications Co., Ltd.
Adres: #019, 9th Floor, Building 6, 33 Xi'erqi Middle Road, Haidian District, Beijing, 100085, China
Więcej informacji: www.mi.com
Wersja instrukcji obsługi: V1.0

Hersteller: Xiaomi Communications Co., Ltd.
Adresse: #019, 9th Floor, Building 6, 33 Xi'erqi Middle Road, Haidian District, Beijing, 100085, China
Weitere Informationen finden Sie auf www.mi.com
Bedienungsanleitung-Version: V1.0

Fabrikant: Xiaomi Communications Co., Ltd.
Adres: #019, 9th Floor, Building 6, 33 Xi'erqi Middle Road, Haidian District, Beijing, 100085, China
Ga voor meer informatie naar www.mi.com
Versie gebruikershandleiding: V1.0

Üretici: Xiaomi Communications Co., Ltd.
Adres: #019, 9th Floor, Building 6, 33 Xi'erqi Middle Road, Haidian District, Beijing, 100085, China
Daha fazla bilgi için lütfen www.mi.com'u ziyaret edin
Kullanım Kılavuzu Sürümü: V1.0

الجهة المصنّعة: Xiaomi Communications Co., Ltd.
العنوان: #019, 9th Floor, Building 6, 33 Xi'erqi Middle Road, Haidian District, Beijing, 100085, China
لمزيد من المعلومات، الرجاء الانتقال إلى موقع www.mi.com
إصدار دليل المستخدم: الإصدار 1.0

יצרן: Xiaomi Communications Co., Ltd.
כתובת: #019, 9th Floor, Building 6, 33 Xi'erqi Middle Road, Haidian District, Beijing, 100085, China
לקבלת מידע נוסף, בקר בכתובת www.mi.com
גרסת המדריך למשתמש: V1.0

Fabricante: Xiaomi Communications Co., Ltd.
Morada: #019, 9th Floor, Building 6, 33 Xi'erqi Middle Road, Haidian District, Beijing, 100085, China
Para mais informações, consulte o site www.mi.com
Versão do manual do utilizador: V1.0

Виробник: Сяомі Коммунікейшінс Ко., Лтд.
Адреса: #019, 9тх Флоор, Білдінг 6, 33 Сіерці Міддл Роад, Хайдян Дістрікт, Пекін, 100085, Китай
Щоб дізнатися більше, відвідайте сайт www.mi.com
Версія посібника користувача: V1.0

Výrobce: Xiaomi Communications Co., Ltd.
Adresa: #019, 9th Floor, Building 6, 33 Xi'erqi Middle Road, Haidian District, Beijing, 100085, China
Další informace naleznete na webových stránkách www.mi.com
Verze uživatelské příručky: V1.0

Κατασκευαστής: Xiaomi Communications Co., Ltd.
Διεύθυνση: #019, 9th Floor, Building 6, 33 Xi'erqi Middle Road, Haidian District, Beijing, 100085, China
Για περισσότερες πληροφορίες, επισκεφθείτε τη διεύθυνση www.mi.com
Έκδοση εγχειριδίου χρήστη: V1.0

Producător: Xiaomi Communications Co., Ltd.
Adresă: #019, 9th Floor, Building 6, 33 Xi'erqi Middle Road, Haidian District, Beijing, 100085, China
Pentru mai multe informații, accesați adresa www.mi.com
Versiune manual de utilizare: V1.0

Tillverkare: Xiaomi Communications Co., Ltd.
Adress: #019, 9th Floor, Building 6, 33 Xi'erqi Middle Road, Haidian District, Beijing, 100085, China
För ytterligare information, gå till www.mi.com
Version av användarmanual: V1.0

ผู้ผลิต: Xiaomi Communications Co., Ltd.
ที่อยู่: #019, 9th Floor, Building 6, 33 Xi'erqi Middle Road, Haidian District, Beijing, 100085, China
สำหรับข้อมูลเพิ่มเติม โปรดดูที่ www.mi.com
คู่มือการใช้งานเวอร์ชัน: V1.0

Diproduksi oleh: Xiaomi Communications Co., Ltd.
Alamat: #019, 9th Floor, Building 6, 33 Xi'erqi Middle Road, Haidian District, Beijing, 100085, China
Untuk informasi selengkapnya, kunjungi www.mi.com
Versi Panduan Pengguna: V1.0

Өндіруші: Xiaomi Communications Co., Ltd.
Мекенжайы : #019, 9th Floor, Building 6, 33 Xi'erqi Middle Road, Haidian District, Beijing, 100085, China
Қосымша ақпарат алу үшін www.mi.com сайтына өтіңіз
Пайдаланушы нұсқаулығының нұсқасы: V1.0

Výrobca: Xiaomi Communications Co., Ltd.
Adresa: #019, 9th Floor, Building 6, 33 Xi'erqi Middle Road, Haidian District, Beijing, 100085, China
Ďalšie informácie nájdete na stránke www.mi.com
Verzia používateľskej príručky: V1.0

EU REP.
Xiaomi Technology Netherlands B.V.
Prinses Beatrixlaan 582, 2595BM, The Hague, The Netherlands
contact@support.mi.com

UK REP.
Xiaomi Technology UK Limited
Davidson House, Forbury Square, Reading, Berkshire RG1 3EU
contact@support.mi.com

За допълнителна информация, моля сканирайте QR кода, за да вземете е-нарьчника.

Scan QR-koden for at hente e-manualen, og få yderligere oplysninger.

Za dodatne pojedinosti, skenirajte QR kod kako biste dobili e-priručnik.

Norėdami gauti daugiau informacijos, nuskaitykite QR kodą, kad gautumėte el. vadovą.

For ytterligere detaljer, skann QR koden for å få e-manualen.

Za dodatne detalje, skenirajte QR kod da biste dobili e-priručnik.

Za dodatne podrobnosti optično preberite kodo QR, da dobite e-priročnik.

További részletekért kérjük, szkennelje be a QR-kódot az e-kézikönyv letöltéséhez.

Để biết thêm chi tiết, vui lòng quét mã QR để nhận hướng dẫn sử dụng điện tử.

Jos haluat lisätietoja, skannaa QR-koodi saadaksesi sähköisen käyttöoppaan.

22
PAP

E-manual QR Code

BHR084AEU-IB