Xiaomi Humidifier 2 Lite User Manual · 1

Manual de usuario de Xiaomi Humidifier 2 Lite · 9

Руководство пользователя увлажнителя воздуха Xiaomi Humidifier 2 Lite · 17

Manuel d'utilisation de Xiaomi Humidifier 2 Lite · 25

Manuale utente Xiaomi Humidifier 2 Lite · 33

Xiaomi Luftbefeuchter 2 Lite – Benutzerhandbuch · 41

Instrukcja obsługi Nawilżacza powietrza Xiaomi 2 Lite · 49

دليل مستخدم مرطب الهواء Lite 2 من Xiaomi · 57

Xiaomi Nemlendirici 2 Lite Kullanım Kılavuzu · 65

Manual do utilizador do Humidificador 2 Lite da Xiaomi · 73

Посібник користувача зволожувача повітря Xiaomi Humidifier 2 Lite · 81

Xiaomi Luftfuktare 2 Lite Användarmanual · 89

Brugervejledning til Xiaomi Luftfugter 2 Lite · 97

Safety Instructions

Read this manual carefully before use, and retain it for future reference.

- This appliance can be used by children aged from 8 years and above and persons with reduced physical, sensory or mental capabilities or lack of experience and knowledge if they have been given supervision or instruction concerning use of the appliance in a safe way and understand the hazards involved. Children shall not play with the appliance. Cleaning and user maintenance shall not be made by children without supervision.
- This appliance is not intended for use by persons (including children) with reduced physical, sensory or mental capabilities, or lack of experience and knowledge, unless they have been given supervision or instruction concerning use of the appliance by a person responsible for their safety.
- If the supply cord is damaged, it must be replaced by the manufacturer, its service agent or similarly qualified persons in order to avoid a hazard.
- Clean the water tank every 3 days.

- Be aware that high humidity levels may encourage the growth of biological organisms in the environment.
- Do not permit the area around the humidifier to become damp or wet. If dampness occurs, turn the output of the humidifier down. If the humidifier output volume cannot be turned down, use the humidifier intermittently. Do not allow absorbent materials, such as carpeting, curtains, drapes, or tablecloths, to become damp.
- Unplug the appliance during filling and cleaning.
- Never leave water in the reservoir when the appliance is not in use.
- Empty and clean the humidifier before storage. Clean the humidifier before next use.
- Empty the water tank and refill every third day. Before refilling, clean it with fresh tap water or cleaning agents if required by the manufacturer. Remove any scale, deposits, or film that has formed on the sides of the water tank or on interior surfaces, and wipe all surfaces dry.

- WARNING: Micro-organisms that may be present in the water or in the environment where the appliance is used or stored, can grow in the reservoir and be blown in the air causing very serious health risks when the water is not renewed and the tank is not cleaned properly every 3 days.
- Do not plug in or unplug the humidifier with wet hands so as to avoid the risk of electric shocks.
- Do not attempt to disassemble, repair, or modify the humidifier by yourself.
- Do not touch the vaporizer once the humidifier is turned on. Otherwise, you may feel a sting.
- Do not tangle, damage, or place heavy objects on the power cord so as to avoid the risk of electric shocks, short circuits, or fire.
- Immediately unplug the humidifier if there is an error during use, and contact after-sales service team.
- During the working of the humidifier, do not remove the water tank from the base, and never touch the water conduits or any components inside the reservoir.
- Unplug the humidifier during thunderstorms or when you do not plan to use it for an extended period of time.
- Do not turn the humidifier upside down when it is working or there is water in the tank so as to avoid damage to the internal electronic components.
- Please strictly follow the instructions in this user manual when using the humidifier. Users are responsible for any loss or damage that may arise from improper use of the humidifier.

Product Overview

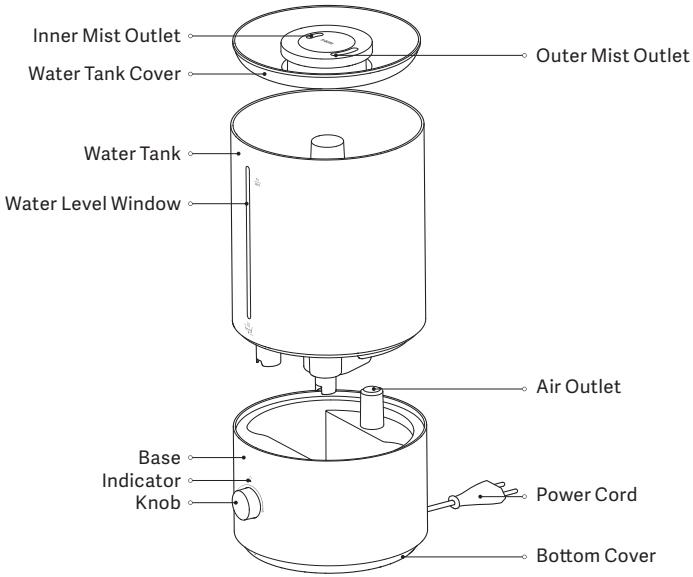

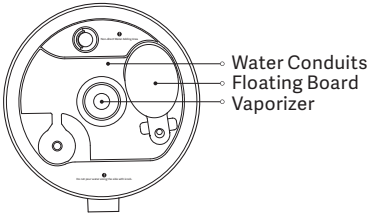

Interior View of Base

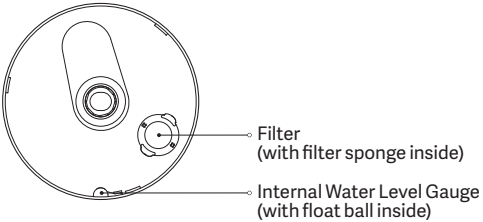

Interior View of Water Tank

Note: Illustrations of product, accessories, and user interface in the user manual are for reference purposes only. Actual product and functions may vary due to product enhancements.

How to Use

- Water Adding

  It is recommended to add clean tap water or purified water in the following three methods:

  Method 1: Add an appropriate amount of water to the water tank from the hollow part of the water tank cover.

  Method 2: Open the water tank cover to add water to the water tank.

  Method 3: Remove the water tank and place it on a level surface, then add water to the water tank. Or you can directly carry the water tank to a faucet, and add water after cleaning the tank.

  CAUTION: Ensure that the humidifier is placed on a level surface and the water does not exceed the maximum water level.

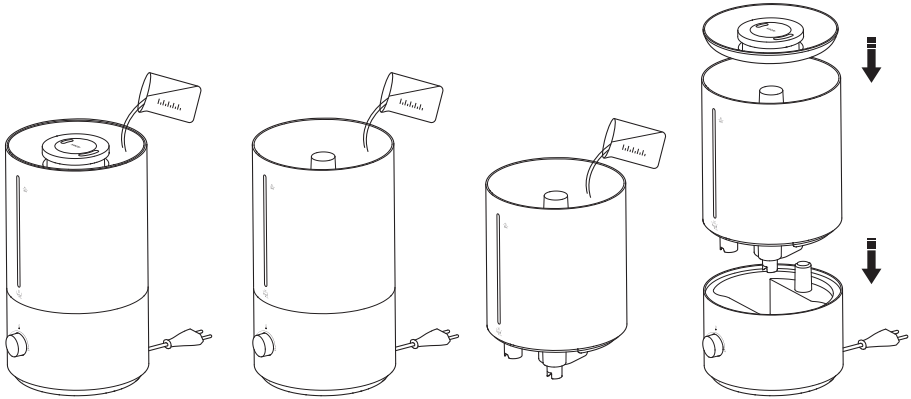

Method 1 Method 2 Method 3 Installing

- Connecting to Power: Plug the humidifier into an electrical outlet that meets the humidifier's requirements to connect to power.
- Turning on: Rotate the knob clockwise.
- Turning off: Rotate the knob counterclockwise to "OFF".
- Adjusting the Mist Volume: Rotate the knob clockwise to increase the mist volume, and rotate the knob counterclockwise to decrease it.

- Indicator Status Descriptions

Humidifier	Indicator
Working normally	White
Insufficient water	Red
Water tank removed	Red
Off	Off

Precautions

Installing the Humidifier

- To avoid electric shocks, fires, personal injury, or other damage, make sure the humidifier is properly used.
- Do not connect the humidifier to the electrical outlet until it is fully assembled.
- Do not disassemble the humidifier.

Moving the Humidifier

- Turn off and unplug the humidifier before moving it.
- When transporting or moving the humidifier, empty the water tank first.

Placing the Humidifier

- When using the humidifier for the first time in a new environment, leave it at room temperature for 30 minutes before use; otherwise, the water tank may be damaged due to sudden temperature changes.
- Do not place the humidifier directly on wooden surfaces to prevent surfaces from being damaged or deformed caused by moisture.
- Do not place the humidifier within a distance of two meters from furniture and appliances to protect furniture and appliances from moisture.
- Keep the humidifier away from heat sources and avoid exposing it to direct sunlight.
- Empty the water tank before placing it separately.
- Do not use the humidifier on a blanket or towel to avoid blocking the air inlet and wetting the table.

Water Tank

- Do not add water over 40°C into the water tank to avoid damage to the humidifier.
- Do not add water through the mist outlets.
- When there is water at the bottom of the humidifier, wipe the water off with a dry cloth to avoid damaging the humidifier.
- Do not use the humidifier in environments where the temperature is below 0°C, as the water in the water tank may freeze and cause damage to the humidifier. Always empty the water out of the water tank in such environments.
- Do not place any metal objects, chemicals, or detergent into the water tank when the humidifier is in use; otherwise, the humidifier will be damaged and air quality will deteriorate.
- Always turn off and unplug the humidifier before emptying the water tank.

Using the Humidifier

- Immediately stop using the humidifier if it makes unusual sounds, gives off bad odors, or overheats.
- Keep hair and fabrics away from the humidifier to prevent them from being caught in or blocking the air inlet and the air outlet.
- Do not sit on, lean on or tilt the humidifier.
- When using the humidifier in conjunction with gas-fueled appliances, such as gas stoves and gas heaters, make sure there is sufficient ventilation to avoid carbon monoxide poisoning.

Usage Restrictions

Follow the instructions below to avoid electric shocks, fires, or other damage:

- Always place the humidifier on a level surface. Otherwise, the water level reading may be incorrect or the water tank may overflow.
- The voltage of the power source must be the same as the rated voltage of the humidifier. Do not use the humidifier if the voltages do not match.

Care & Maintenance

- Always turn off and unplug the humidifier before cleaning it.
- The humidifier can be wiped directly with a clean, soft, and damp cloth, and it is recommended to clean it once a week.
- To remove the scale in the water tank, you can pour citric acid (sold separately) into the tank, wipe off the scale with a cotton swab or soft brush, and then clean the tank with water.
- If the humidifier will not be used for an extended period, pour out the remaining water out of the base and the water tank. Clean and dry all the parts before storing the humidifier.

Specifications

Name: Humidifier
Model: MJJSQ06DY
Rated Voltage: 220–240 V~
Rated Power: 23 W
Rated Frequency: 50/60 Hz
Operating Temperature: 5°C to 40°C

Power Consumption
Off mode: ≤ 0.3 W

Humidifying Capacity: 300 mL/h *
Noise: ≤ 38 dB(A)
Net Weight: 1.4 kg
Water Tank Capacity: 4 L
Item Dimensions: Φ 190 × 202 × 315 mm
Operating Humidity: 10%–80% RH

Time to Enter the Condition
Off mode: ≤ 20 min

* The humidifying capacity was tested by CVC Testing Technology Co., Ltd. according to the standard GB/T 23332-2018. The tested mist dispensing angle is 180°. Test Report No.: WTS2022-8608.

Troubleshooting

Issue	Possible Cause	Solution
The humidifier cannot turn on normally.	The humidifier is not connected to power.	Check if the humidifier is plugged in properly.
	The water is running out in the water tank.	Add water to the water tank.
The humidifier does not generate wind or mist when it is working.	Fan error	Contact the after-sales service team.
	The vaporizer is damaged.	
The mist volume is too small.	The air inlet or the mist outlet is blocked.	Clean the air inlet or the mist outlet.

Note: If you cannot fix the issues with the above solutions, please contact the after-sales service team.

Regulatory Compliance Information

WEEE Disposal and Recycling Information

All products bearing this symbol are waste electrical and electronic equipment (WEEE as in directive 2012/19/EU) which should not be mixed with unsorted household waste. Instead, you should protect human health and the environment by handing over your waste equipment to a designated collection point for the recycling of waste electrical and electronic equipment, appointed by the government or local authorities. Correct disposal and recycling will help prevent potential negative consequences to the environment and human health. Please contact the installer or local authorities for more information about the location as well as terms and conditions of such collection points.

EU Declaration of Conformity

We, Guangdong Deerma Technology Co., Ltd., hereby declare that this equipment is in compliance with the applicable Directives and European Norms, and amendments. The full text of the EU declaration of conformity is available at the following internet address: http://www.mi.com/global/service/support/declaration.html

For detailed e-manual, please go to www.mi.com/global/support/user-guide

Instrucciones de seguridad

Read this manual carefully before use, and retain it for future reference.

- Este aparato puede ser utilizado por niños a partir de 8 años y por personas con capacidades físicas, sensoriales o mentales reducidas o con falta de experiencia y conocimientos si han recibido supervisión o instrucciones sobre el uso del aparato de forma segura y comprenden los peligros que conlleva.Los niños no deben jugar con el aparato.La limpieza y el mantenimiento por parte del usuario no deben ser realizados por niños sin supervisión.
- Este dispositivo no está diseñado para personas (incluidos niños) con capacidades físicas, sensoriales o mentales reducidas, o con falta de experiencia y conocimientos, a menos que estén bajo supervisión o que la persona responsable de su seguridad les haya proporcionado instrucciones sobre el uso del producto.
- Si el cable de alimentación está dañado, debe ser reemplazado por el fabricante, su agente de servicio o personas con una cualificación similar para evitar riesgos.
- Limpie el depósito de agua cada 3 días.

- Tenga en cuenta que los niveles de humedad elevados podrían potenciar la aparición de organismos biológicos en el entorno.
- No permita que la zona alrededor del humidificador esté húmeda ni mojada.De ser así, reduzca la potencia de salida del humidificador.Si no es posible reducir más el volumen de salida del humidificador, utilícelo de forma intermitente.No permita que se humedezcan los materiales absorbentes como alfombras, cortinas, paños o manteles.
- Desenchufe el dispositivo durante su llenado y limpieza.
- Nunca deje agua en el depósito cuando el dispositivo no esté en uso.
- Vacíe y limpie el humidificador antes de su almacenaje.Limpie el humidificador antes de su próximo uso.

- Vacíe el depósito y rellénelo cada tres días.Antes de rellenarlo, límpielo con agua fresca del grifo o con productos de limpieza si así lo exige el fabricante.Elimine la cal, los depósitos o la película que se haya formado en los lados del depósito o en las superficies interiores, y limpie todas las superficies en seco.
- ADVERTENCIA: Los microorganismos que pudieran estar presentes en el agua o en el entorno en el que se utilice o se almacene el dispositivo pueden crecer en el depósito y liberarse al aire, lo que causa complicaciones graves de salud cuando el agua no se renueva y el depósito no se limpia correctamente cada 3 días.
- Para evitar riesgos de descargas eléctricas, no enchufe ni desenchufe el humidificador con las manos húmedas.
- No intente desmontar, reparar ni modificar el humidificador por su cuenta.
- No toque el vaporizador cuando el humidificador esté encendido.De lo contrario, podría sentir un pinchazo.
- No enrede, dañe o coloque objetos pesados sobre el cable de alimentación para evitar el riesgo de descargas eléctricas, cortocircuitos o incendios.
- Desenchufe inmediatamente el humidificador si hay un desperfecto durante su uso y póngase en contacto con el servicio postventa.
- Durante el funcionamiento del humidificador, no retire el depósito de agua de su base y nunca toque los conductos de agua ni ningún componente dentro del depósito.
- Desenchufe el humidificador durante tormentas eléctricas o cuando no planee usarlo durante un período de tiempo prolongado.
- No ponga el humidificador boca abajo cuando esté funcionando o cuando haya agua en el tanque para evitar daños en los componentes electrónicos internos.
- Siga estrictamente las instrucciones incluidas en este Manual de usuario cuando utilice el humidificador.Los usuarios serán responsables de las pérdidas o los daños provocados por el uso indebido del humidificador.

Descripción del producto

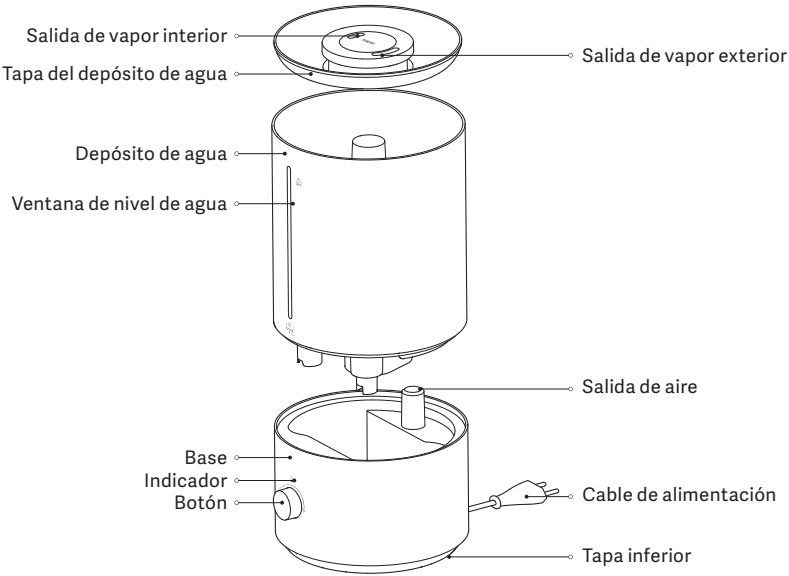

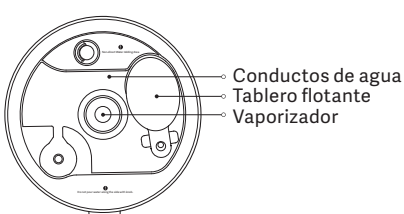

Vista interior de la base

Vista interior del depósito de agua

Nota: Las ilustraciones del producto, los accesorios y la interfaz de usuario del manual de usuario son solo para fines de referencia. El producto y las funciones actuales pueden variar debido a mejoras del producto.

Modo de uso

- Añadir agua

  Se recomienda añadir agua limpia del grifo o agua purificada en los tres métodos siguientes:

  Método 1: Añada una cantidad adecuada de agua al depósito de agua por la parte hueca de la tapa del depósito de agua.

  Método 2: Abra la tapa del depósito de agua para añadir agua al depósito de agua.

  Método 3: Retire el depósito de agua y colóquelo en una superficie nivelada, y a continuación agréguele agua. O puede llevar directamente el depósito de agua a un grifo, y añadir agua después de limpiar el depósito.

  PRECAUCIÓN: Asegúrese de que el humidificador esté colocado en una superficie plana y que el agua no supere el nivel máximo de agua.

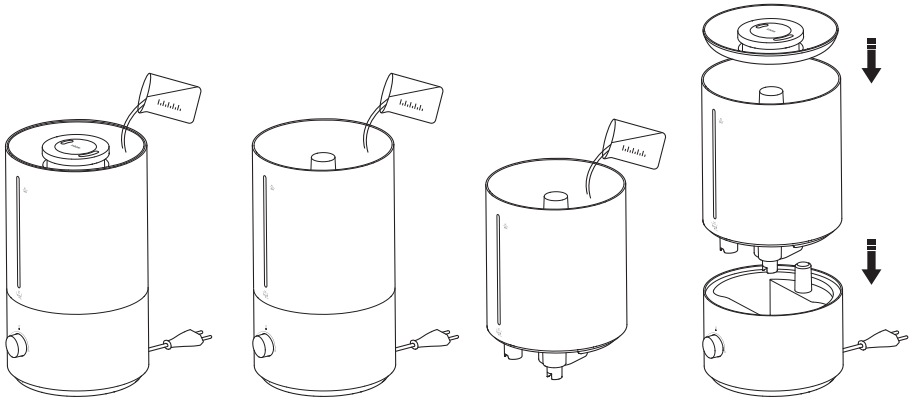

Método 1 Método 2 Método 3 Instalación

- Conectar a la corriente: Enchufe el humidificador en una toma que cumpla con los requisitos del humidificador para poder ser conectado.
- Encender: Gire el botón hacia la derecha.
- Apagar: Gire el botón hacia la izquierda hasta "OFF".
- Ajustar el volumen del vapor: Gire el botón en sentido horariopara aumentar el volumen del vapor, y en sentido antihorario para disminuirlo.

- Descripciones del estado de los indicadores

Humidificador	Indicador
Funciona con normalidad	Blanco
Agua insuficiente	Rojo
Depósito de agua retirado	Rojo
Apagado	Apagado

Precauciones

Instalación del humidificador

- Para evitar descargas eléctricas, incendios, lesiones personales u otros daños, asegúrese de que el humidificador se utilice como es debido.
- No conecte el humidificador a la toma de corriente hasta que esté completamente montado.
- No desmonte el humidificador.

Mover el humidificador

- Apague y desenchufe el humidificador antes de moverlo.
- Cuando transporte o mueva el humidificador, vacíe antes el tanque de agua.

Ubicación del humidificador

- Cuando utilice el humidificador por primera vez en un entorno nuevo, déjelo a temperatura ambiente durante 30 minutos antes de utilizarlo; si no, el depósito de agua podría dañarse debido a los cambios bruscos de temperatura.
- No coloque el humidificador directamente sobre superficies de madera para evitar que estas se dañen o se deformen debido a la humedad.
- No coloque el humidificador a una distancia menor a dos metros de muebles o dispositivos electrónicos para protegerlos de la humedad.
- Mantenga el humidificador alejado de fuentes de calor y evite exponerlo a luz solar directa.

- Vacíe el depósito de agua antes de separarlo.
- No utilice el humidificador sobre una manta o una toalla para que no se bloquee la entrada de aire y no se moje la mesa.

Depósito de agua

- No agregue agua a más de 40 °C en el depósito de agua para evitar daños al humidificador.
- No agregue agua a través de las salidas de vapor.
- Cuando haya agua en el fondo del humidificador, límpielo con un paño seco para no dañarlo.
- No use el humidificador en entornos donde la temperatura esté a menos de 0 °C, ya que el agua en el depósito de agua puede congelarse y causar daños al humidificador.
- No ponga objetos metálicos, productos químicos o detergentes en el depósito de agua cuando el humidificador esté en uso, ya que esto dañará el humidificador y hará que se deteriore la calidad del aire.
- Siempre apague y desenchufe el humidificador antes de vaciar el depósito de agua.

Uso del humidificador

- Deje inmediatamente de usar el humidificador si este emite sonidos inusuales, emite malos olores o se sobrecalienta.
- Mantenga el cabello y las telas alejados del humidificador para evitar que estos queden atrapados en las entradas y salidas, o las bloqueen.
- No se siente, recueste ni incline sobre el humidificador.
- Cuando utilice el humidificador junto con electrodomésticos alimentados a gas, como estufas y calentadores, asegúrese de que haya suficiente ventilación para evitar la intoxicación por monóxido de carbono.

Restricciones de uso

Siga las instrucciones a continuación para evitar descargas eléctricas, incendios u otros daños:

- Coloque siempre el humidificador en una superficie plana.De lo contrario, la lectura del nivel de agua puede ser incorrecta o el depósito de agua puede desbordarse.
- La tensión de la fuente de alimentación debe ser la misma que la tensión nominal del humidificador.No lo use si las tensiones no coinciden.

Cuidado y mantenimiento

- Siempre apague y desenchufe el humidificador antes de limpiarlo.
- El humidificador se puede limpiar directamente con un paño limpio, suave y húmedo, y se recomienda limpiarlo una vez por semana.
- Para eliminar la cal del depósito de agua, puede verter ácido cítrico (se vende por separado) en el depósito, limpiar la cal con un bastoncillo de algodón o un cepillo suave y, a continuación, limpiar el depósito con agua.
- Si no va a utilizar el humidificador durante mucho tiempo, vacíe el agua que le quede en la base y el depósito de agua. Limpie y seque todas las piezas antes de guardar el humidificador.

Especificaciones

Nombre: Humidificador
Modelo: MJJSQ06DY
Tensión nominal: 220-240 V~
Potencia nominal: 23 W
Frecuencia nominal: 50/60 Hz
Temperatura de funcionamiento: 5 °C a 40 °C

Consumo de energía
Modo apagado: ≤ 0,3 W

Capacidad de humidificación: 300 mL/h *
Ruido: ≤ 38 dB(A)
Peso neto: 1,4 kg
Capacidad del depósito de agua: 4 L
Dimensiones del artículo: Φ 190 × 202 × 315 mm
Humedad de funcionamiento: 10 % - 80 % HR

Tiempo para entrar en la condición
Modo apagado: ≤ 20 min

* La capacidad de humidificación fue probada por CVC Testing Technology Co., Ltd. conforme a la normativa # GB/T 23332-2018.El ángulo de dispensación de vapor probado es de 180°.N.º de informe de prueba: WTS2022-8608.

Resolución de posibles problemas

Problema	Posible causa	Solución
El humidificador no se enciende normalmente.	El humidificador no está conectado a la corriente. El agua se está acabando en el depósito de agua.	Compruebe si el humidificador está bien enchufado. Añada agua al depósito de agua.
El humidificador no genera aire ni vapor cuando está en funcionamiento.	Error del ventilador El vaporizador está dañado.	Póngase en contacto con el equipo de servicio posventa.
El volumen de vapor es demasiado pequeño.	La entrada de aire o la salida de vapor están bloqueadas.	Limpie la entrada de aire o la salida de vapor.

Nota: Si no puede solucionar los problemas con las soluciones anteriores, póngase en contacto con el equipo de servicio posventa.

Información sobre el cumplimiento de la normativa

Directiva RAEE de información de eliminación y reciclaje

Todos los productos que llevan este símbolo son residuos de aparatos eléctricos y electrónicos (RAEE según la directiva 2012/19/UE) que no deben mezclarse con residuos domésticos sin clasificar. En su lugar, debe proteger la salud humana y el medio ambiente entregando sus equipos de desecho a un punto de recogida para el reciclaje de residuos de equipos eléctricos y electrónicos, designado por el gobierno o las autoridades locales. La eliminación y el reciclado correctos ayudarán a evitar posibles consecuencias negativas para el medio ambiente y la salud humana. Póngase en contacto con el instalador o con las autoridades locales para obtener más información sobre la ubicación y las condiciones de dichos puntos de recogida.

Declaración de conformidad de la UE

Nosotros, Guangdong Deerma Technology Co., Ltd., por la presente, declaramos que el equipo cumple con las Directivas y Normas Europeas aplicables y las enmiendas. Encontrará el texto completo de la declaración de conformidad de la UE en esta dirección de Internet: http://www.mi.com/global/service/support/declaration.html

Para un manual electrónico detallado, vaya a www.mi.com/global/support/user-guide

Инструкции по безопасности

Перед использованием внимательно прочтите это руководство. Сохраните его — оно может понадобиться вам в дальнейшем.

- Этим устройством могут пользоваться дети в возрасте от 8 лет, а также лица с ограниченными физическими, сенсорными или умственными способностями или недостаточным опытом и знаниями, если они находятся под присмотром или прошли инструктаж по безопасному использованию устройством и понимают связанные с ним опасности.Дети не должны играть с устройством.Не разрешайте детям чистить устройство и выполнять другие мероприятия по уходу за ним без присмотра взрослых.
- Этот прибор не должны использовать лица (взрослые или дети) с ограниченными физическими, сенсорными или умственными способностями и лица, не обладающие соответствующим опытом и знаниями, если они не находятся под присмотром или руководством человека, ответственного за их безопасность.
- Если шнур питания поврежден, его замену во избежание опасных ситуаций должен выполнять производитель, сервисный центр или квалифицированный специалист.
- Чистите резервуар для воды каждые 3 дня.

- Помните, что высокий уровень влажности может способствовать росту биологических организмов в окружающей среде.
- Следите за тем, чтобы вокруг увлажнителя не было влаги или воды.
  Если возникла влажность, уменьшите выходную мощность увлажнителя. Если выходную мощность нельзя уменьшить, используйте увлажнитель с перерывами. Не допускайте увлажнения впитывающих материалов, таких как ковровые покрытия, шторы, портьеры или скатерти.
- Отключайте прибор во время наполнения и очистки.
- Никогда не оставляйте воду в резервуаре, если прибор не используется.

- Опорожните и очистите увлажнитель перед хранением. Очистите увлажнитель перед следующим использованием.
- Опустошайте резервуар и наполняйте его заново каждые 3 дня.Перед наполнением промойте его чистой водой или моющими средствами, если этого требует производитель.Удалите накипь, отложения или пленку, сформировавшиеся на стенка резервуара или внутренних поверхностях, и насухо протрите их.
- ПРЕДУПРЕЖДЕНИЕ.Микроорганизмы, которые могут присутствовать в воде или окружающей среде, где прибор используется или хранится, могут размножаться в резервуаре и выдуваться в воздух, создавая очень серьезные риски для здоровья, если вода не обновляется и резервуар не очищается должным образом каждые 3 дня.
- Не подключайте и не отключайте увлажнитель влажными руками, чтобы избежать удара электрическим током.
- Не пытайтесь самостоятельно разбирать, ремонтировать или модифицировать увлажнитель воздуха.
- Не трогайте испаритель когда увлажнитель включен, чтобы не обжечь кожу.
- Не запутывайте, не повреждайте и не кладите тяжелые предметы на шнур питания во избежание поражения электрическим током, короткого замыкания или возгорания.
- Если во время использования увлажнителя произошла ошибка, сразу же отключите его от электропитания и обратитесь в службу гарантийного обслуживания.
- Во время работы увлажнителя не снимайте резервуар для воды с подставки электропитания и никогда не прикасайтесь к трубкам для воды или любым компонентам внутри резервуара.
- Отключайте увлажнитель от электропитания во время грозы или когда вы не планируете использовать его в течение долгого времени.
- Не переворачивайте увлажнитель вверх дном, когда он работает или если в баке есть вода, чтобы не повредить внутренние электронные компоненты.
- Используйте увлажнитель строго в соответствии с инструкциями данного руководства. Пользователи несут ответственность за любые убытки или ущерб, возникшие в результате неправильного использования увлажнителя.
- Этот продукт предназначен только для домашнего использования. Не используйте его в коммерческих целях.

EAC

Описание изделия

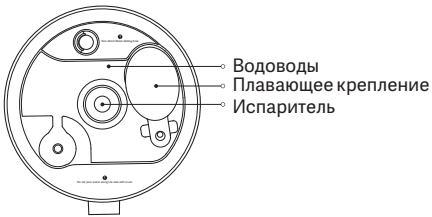

Внутренний вид основы

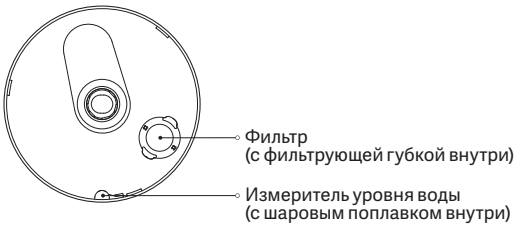

Внутренний вид резервуара для воды

Примечание. Иллюстрации изделия, комплектующих и пользовательского интерфейса в руководстве пользователя представлены исключительно в ознакомительных целях. Фактические характеристики прибора и его функции могут отличаться в связи с улучшениями продукта.

Инструкция

- Добавление воды

  Рекомендуется добавлять чистую водопроводную воду или очищенную воду тремя следующими способами:

  Способ 1: Добавьте необходимое количество воды через отверстие в крышке резервуара.

  Способ 2: Откройте крышку резервуара, чтобы добавить воду в резервуар.

  Способ 3: Снимите резервуар и поставьте его на ровную поверхность, затем добавьте воду в резервуар. Добавьте необходимое количество воды через отверстие в крышке резервуара.

  ВНИМАНИЕ: Убедитесь, что увлажнитель установлен на ровной поверхности, а уровень воды не превышает максимально уровня.

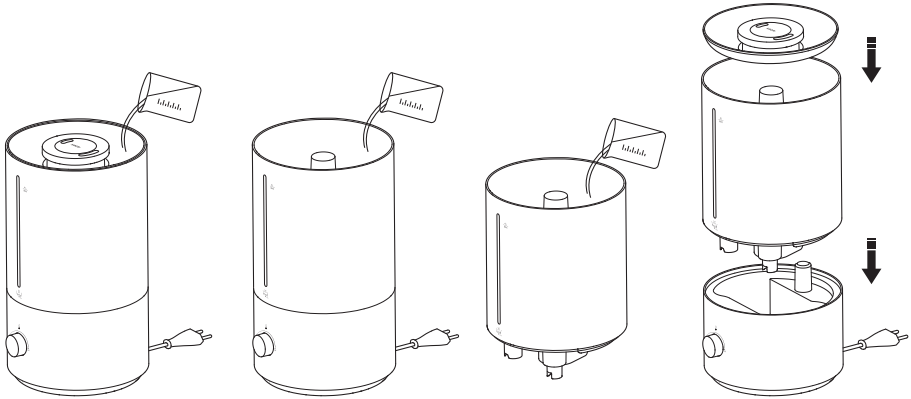

Способ 1 Способ 2 Способ 3 Установка

- Подключение к источнику питания. Подключите увлажнитель к электрической розетке, соответствующей требованиям прибора.
- Включение. Поверните ручку по часовой стрелке.
- Выключение. Поверните ручку против часовой стрелки до отметки «OFF».
- Настройка концентрации водяных паров. Поверните ручку по часовой стрелке, чтобы увеличить концентрацию водяных паров, или против часовой стрелки, чтобы уменьшить концентрацию.

Увлажнитель • Описание индикатора статуса	Индикатор
Работа в нормальном режиме	Белый цвет
Недостаточное количество воды	Красный
Резервуар для воды удален	Красный
Выключено	Выключено

Меры безопасности

Установка увлажнителя

- Чтобы избежать поражения электрическим током, пожара, травм или других повреждений, убедитесь, что увлажнитель используется правильно.
- Не подключайте увлажнитель к электрической сети, пока он не будет полностью собран.
- Не разбирайте увлажнитель.

Перемещение увлажнителя

- Выключите и отключите увлажнитель перед его перемещением.
- При транспортировке или перемещении увлажнителя сначала опорожните резервуар для воды.

Размещение увлажнителя

- Перед первым использованием увлажнителя в новом месте оставьте его при комнатной температуре на 30 минут, чтобы избежать повреждения резервуара для воды из-за резких перепадов температуры.
- Не устанавливайте увлажнитель непосредственно на деревянных поверхностях, чтобы не повредить их и не деформировать в результате воздействия влаги.
- Не устанавливайте увлажнитель на расстоянии менее двух метров от мебели и приборов, чтобы избежать повреждений, вызванных влагой.
- Держите увлажнитель вдали от источников тепла и не подвергайте его воздействию прямых солнечных лучей.

- Опорожняйте резервуар для воды, прежде чем разместить его отдельно.
- Не используйте увлажнитель на одеяле или полотенце, чтобы не допустить блокировки воздухозаборного отверстия и утечки воды.

Резервуар для воды

- Не добавляйте в резервуар воду температурой выше 40 °C, чтобы не повредить увлажнитель.
- Не добавляйте воду через отверстия для тумана.
- Если под увлажнителем образовалась вода, протрите ее сухой тканью, чтобы не повредить увлажнитель.
- Не используйте увлажнитель в среде с температурой ниже 0 °C, так как вода в резервуаре может замерзнуть и повредить устройство.
- Не помещайте в резервуар для воды металлические предметы, химикаты или отбеливатели, когда увлажнитель работает, поскольку это может повредить его и привести к ухудшению качества воздуха.
- Всегда выключайте электропитание и отключайте увлажнитель от сети перед тем, как выливать воду из резервуара.

Использование увлажнителя

- Немедленно прекратите использование увлажнителя, если он издаёт необычные звуки, испускает неприятные запахи или перегревается.
- Держите волосы и ткани подальше от увлажнителя, чтобы они не попали внутрь или не заблокировали воздухозаборные и воздуховыпускные отверстия.
- Не сидите на увлажнителе, не опирайтесь на него и не наклоняйте его.
- При использовании увлажнителя в сочетании с газовыми приборами (например, с газовыми плитами и газовыми обогревателями) во избежание отравления угарным газом убедитесь, что имеется достаточная вентиляция.

Ограничения на эксплуатацию

Следуйте приведенным ниже инструкциям во избежание пожара, поражения электрическим током, а также других повреждений.

- Всегда размещайте увлажнитель на ровной поверхности. В противном случае показания уровня воды могут быть неправильными или резервуар для воды может переполниться.
- Напряжение в используемой электрической сети должно соответствовать номинальному напряжению увлажнителя.Если напряжение не соответствует, не используйте увлажнитель.

Уход и техническое обслуживание

- Всегда выключайте питание и отключайте увлажнитель от сети перед его очисткой.
- Увлажнитель можно протереть самостоятельно чистой, мягкой, влажной тканью, и это рекомендуется делать раз в неделю.
- Чтобы удалить накипь в резервуаре для воды, насыпьте в него лимонную кислоту (продается отдельно), затем удалите накипь ватной палочкой или мягкой кистью и промойте резервуар чистой водой.
- Если увлажнитель не будет использоваться продолжительное время, опорожните резервуар для воды. Протрите и просушите все детали увлажнителя, а затем упакуйте их для хранения.

Технические характеристики

Название: увлажнитель
Модель: MJJSQ06DY
торговая марка: Xiaomi
Номинальное напряжение: 220-240 В~
Номинальная мощность: 23 Вт
Номинальная частота: 50/60 Гц
Рабочая температура: от 5 °C до 40 °C
Температура хранения: от -10 °C до 60 °C
Дата изготовления: см. на упаковке
Способ продаж: Интернет-магазины и магазины розничной торговли
Сделано в Китае

Увлажняющая способность: 300 мл/ч *
Шум: ≤ 38 дБ(А)
Вес нетто: 1,4 кг
Вместимость резервуара для воды: 4 л
Размеры изделия: Ф 190 × 202 × 315 мм
Безопасный срок службы: 5 лет
Рабочая влажность: 10 %–80 % относ. Влажности
Влажность при хранении: 10 %–90 % относ. Влажности
Сведения об импортере указаны на упаковке

Энергопотребление
Режим выключения: ≤ 0,3 Вт

Время для ввода условия
Режим выключения: ≤ 20 мин

* Увлажняющая способность испытана в компании CVC Testing Technology Co., Ltd. в соответствии со стандартом GB/T 23332-2018. Угол распыления тумана при испытании равен 180°. Протокол испытаний №: WTS2022-8608.

Устранение неполадок

Проблема	Возможная причина	Решение
Увлажнитель не включается.	Увлажнитель не подключен к электросети.	Проверьте, правильно ли подключен увлажнитель.
	В резервуаре недостаточно воды.	Добавьте воду в резервуар.
При работе увлажнитель не производит воздушный поток или туман.	Ошибка вентилятора. Испаритель поврежден.	Свяжитесь со службой послепродажного обслуживания.
Вырабатывается незначительно количество тумана.	Воздухозаборное или отверстие для тумана заблокировано.	Очистите воздухозаборное или отверстие для тумана.

Примечание. Если проблему не удалось устранить вышеуказанными способами, обратитесь в службу послепродажного обслуживания.

Информация о соответствии требованиям

Информация об утилизации и переработке отходов электрического и электронного оборудования

Все изделия, обозначенные символом раздельного сбора отработанного электрического и электронного оборудования (WEEE, директива 2012/19/EU), следует утилизировать отдельно от несортируемых бытовых отходов. С целью охраны здоровья и защиты окружающей среды такое оборудование необходимо сдавать на переработку в специальные пункты приема электрического и электронного оборудования, определенные правительством или местными органами власти. Правильная утилизация и переработка помогут предотвратить возможные негативные последствия для окружающей среды и здоровья человека. Чтобы узнать, где находятся такие пункты сбора и как они работают, обратитесь в компанию, занимающуюся установкой оборудования, или в местные органы власти.

Декларация о соответствии нормативным требованиям ЕС

Мы, компания Guangdong Deerma Technology Co., Ltd. настоящим заявляем, что данное оборудование соответствует требованиям всех действующих директив ЕС и европейских стандартов с изменениями и дополнениями. Полный текст декларации о соответствии нормативным требованиям ЕС доступен по следующему адресу: http://www.mi.com/global/service/support/declaration.html

Подробное электронное руководство см. по адресу www.mi.com/global/support/user-guide

Consignes relatives à la sécurité

Read this manual carefully before use, and retain it for future reference.

- Cet appareil peut être utilisé par des enfants d'au moins 8 ans, des personnes aux aptitudes physiques, sensorielles ou mentales réduites ou encore manquant d'expérience et de connaissances, à condition qu'ils soient surveillés ou sensibilisés à l'utilisation de manière sécurisée de l'appareil et qu'ils comprennent les risques impliqués. Les enfants ne doivent pas jouer avec l'appareil. Le nettoyage et l'entretien par l'utilisateur ne doivent pas être effectués par des enfants sans surveillance.
- Cet appareil n'a pas été conçu pour être utilisé par des personnes (y compris des enfants) ayant des capacités physiques, sensorielles ou mentales réduites, ou ne disposant pas de l'expérience ou des connaissances nécessaires, sauf sous la supervision d'une personne responsable de leur sécurité, qui doit leur donner des instructions sur l'utilisation de l'appareil.
- Si le cordon d'alimentation est endommagé, ce dernier doit être remplacé par le fabricant, son agent de maintenance ou des personnes qualifiées afin d'éviter tout danger.
- Nettoyez le réservoir d'eau tous les 3 jours.

- Veuillez noter que les niveaux élevés d'humidité peuvent favoriser la croissance d'organismes biologiques dans l'environnement.
- Veillez à ce que la zone autour de l'humidificateur ne soit pas humide ou mouillée. En cas de présence d'humidité, réduisez le débit de sortie de l'humidificateur. S'il est impossible de réduire le volume de sortie de l'humidificateur, utilisez l'humidificateur par intermittence. Veillez à ce que les matériaux absorbants, tels que la moquette, les rideaux, les tentures ou les nappes ne deviennent pas humides.
- Débranchez l'appareil lors du remplissage et du nettoyage.
- Ne laissez jamais d'eau dans le réservoir lorsque l'appareil n'est pas utilisé.
- Videz et nettoyez l'humidificateur avant de le ranger. Nettoyez l'humidificateur avant de le réutiliser.

- Videz le réservoir et remplissez-le tous les trois jours. Avant de le remplir à nouveau, nettoyez-le avec de l'eau fraîche du robinet ou des produits de nettoyage si le fabricant l'exige. Enlevez le tartre, les dépôts ou la pellicule qui se sont formés sur les côtés du réservoir ou sur les surfaces intérieures, et essuyez toutes les surfaces.
- AVERTISSEMENT : Si l'eau n'est pas renouvelée et le réservoir n'est pas nettoyé correctement tous les 3 jours, les micro-organismes qui pourraient être présents dans l'eau ou au sein de l'environnement où l'appareil est utilisé ou rangé, peuvent se développer dans le réservoir d'eau et être rejetés dans l'air, entraînant de graves risques pour la santé.
- Évitez de brancher ou de débrancher l'humidificateur lorsque vos mains sont humides ; ceci vous évitera des décharges électriques.
- N'essayez pas de démonter, réparer ou modifier l'humidificateur par vous-même.
- Ne touchez pas le vaporisateur aussitôt que l'humidificateur est allumé. Sinon, vous risquez de sentir une piqûre.
- N'inclinez pas, n'endommagez pas et ne placez pas d'objets lourds sur le cordon d'alimentation, afin d'éviter des risques de décharges électriques, des courts-circuits ou des incendies.
- Débranchez immédiatement l'humidificateur en cas d'erreur au cours de son utilisation, et contactez le service après-vente.
- Au cours du fonctionnement de l'humidificateur, ne retirez pas le réservoir d'eau du socle. Ne touchez jamais les conduits d'eau ou les composantes à l'intérieur du réceptacle.
- Débranchez l'humidificateur par temps d'orage ou lorsque vous n'envisagez pas de l'utiliser pendant une longue période.
- Veillez à ne pas renverser l'humidificateur lorsqu'il est en cours de fonctionnement, afin d'éviter d'endommager ses composantes électroniques internes.
- Veuillez suivre strictement les instructions de ce manuel d'utilisation lorsque vous utilisez l'humidificateur. L'utilisateur est responsable de toute perte ou dommage pouvant résulter d'une utilisation incorrecte de l'humidificateur.

Présentation du produit

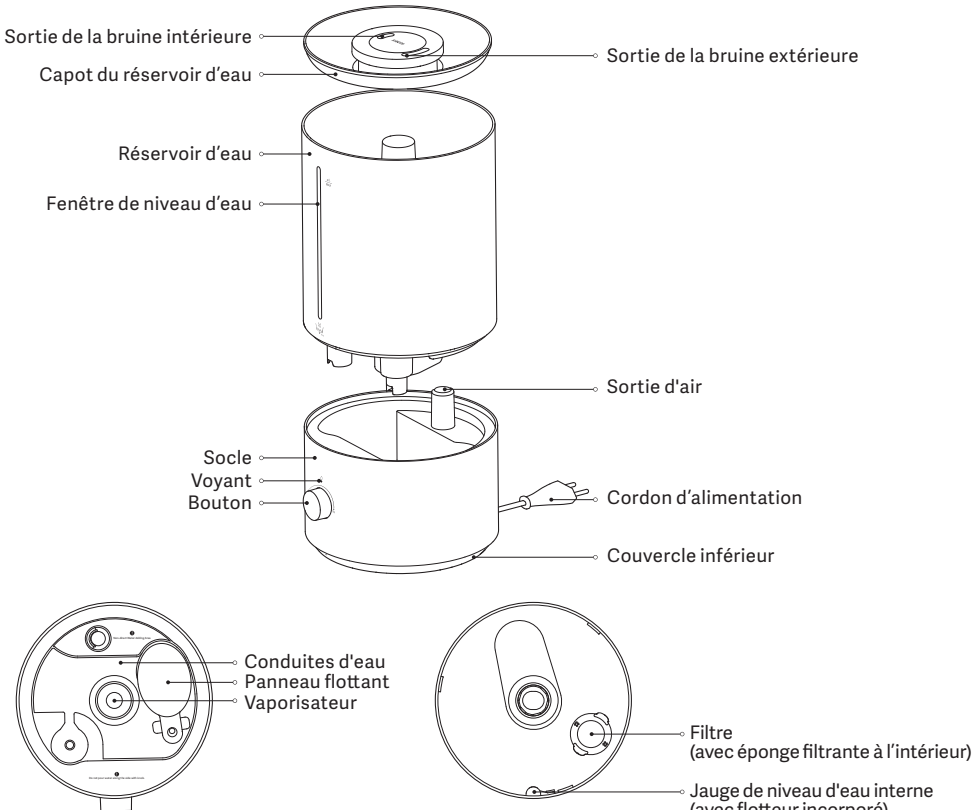

Vue intérieure du socle

Vue intérieure du réservoir d'eau

Remarque : les illustrations du produit, les accessoires et l'interface utilisateur présents dans le manuel d'utilisation sont uniquement fournis à titre indicatif. Le produit actuel et les fonctions effectives peuvent varier en raison des améliorations apportées au produit.

Utilisation

- Ajout d’eau

  Il est recommandé d'ajouter de l'eau de robinet propre ou de l'eau purifiée selon les trois méthodes suivantes :

  Méthode 1 : Ajoutez une quantité d'eau convenable dans le réservoir d'eau depuis la partie creuse de son couvercle.

  Méthode 2 : Ouvrez le couvercle du réservoir d'eau pour y ajouter de l'eau.

  Méthode 3 : Retirez le réservoir d'eau et placez-le sur une surface plane, puis ajoutez-y de l'eau. Ou bien vous pouvez placer le réservoir d'eau directement sous un robinet et le remplir après l'avoir nettoyé.

  ATTENTION : Assurez-vous que l'humidificateur est placé sur une surface plane et que la quantité d'eau ne dépasse pas la limite maximale.

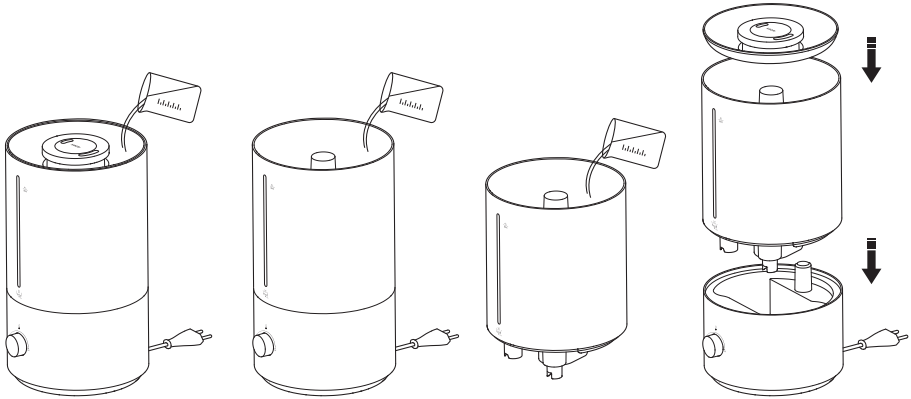

Méthode 1 Méthode 2 Méthode 3 Installation

- Connexion à l’alimentation : Branchez l'humidificateur sur une prise électrique qui répond à ses exigences en matière d'alimentation électrique.
- Mise en marche : Tournez le bouton dans le sens des aiguilles d’une montre.
- Mise hors tension : Tournez le bouton dans le sens inverse des aiguilles d'une montre jusqu'à « OFF ».
- Réglage du volume de la brume : Tournez le bouton dans le sens des aiguilles d'une montre pour augmenter le volume de la brume, ou tournez-le dans le sens inverse des aiguilles d'une montre pour réduire le volume.

• Descriptions de l'indicateur d'état

Humidificateur	Indicador
En fonctionnement normal	Blanc
Niveau d’eau insuffisant	Rouge
Réservoir d’eau retiré	Rouge
À l'arrêt	À l'arrêt

Précautions

Installation de l’humidificateur

- Pour éviter les décharges électriques, les incendies, les blessures corporelles ou d’autres dommages, veillez à ce que l’humidificateur soit utilisé correctement.
- Ne branchez pas l’humidificateur à la prise électrique avant qu’il ne soit complètement monté.
- Ne pas démonter l'humidificateur.

Déplacement de l’humidificateur

- Éteindre et débrancherl'humidificateur avant de le déplacer.
- Lors du transport ou du déplacement de l’humidificateur, il convient de vider le réservoir d’eau au préalable.

Mise en place de l’humidificateur

- Lorsque vous utilisez l’humidificateur pour la première fois dans un nouvel environnement, laissez-le à température ambiante pendant 30 minutes avant de l’utiliser, afin d’éviter d’endommager le réservoir d’eau en raison de changements soudains de température.
- Ne placez pas l’humidificateur directement sur une surface en bois afin d’éviter que les surfaces ne soient endommagées ou déformées par l’humidité.
- Ne placez pas l’humidificateur à moins de deux mètres des meubles et des appareils, afin de protéger les meubles et appareils de l’humidité.
- Gardez l'humidificateur loin des sources de chaleur et évitez de l'exposer directement aux rayons du soleil.

- Videz le réservoir d'eau avant de le retirer.
- N'utilisez pas l'humidificateur sur une couverture ou une serviette pour éviter de bloquer l'entrée d'air et de mouiller la table.

Réservoir d'eau

- N'ajoutez pas de l'eau à plus de 40 °C dans le réservoir d'eau afin d'éviter d'endommager l'humidificateur.
- N'ajoutez pas d'eau par les sorties de la bruine.
- Lorsqu'il y a de l'eau au fond de l'humidificateur, essuyez-la avec un chiffon sec pour éviter d'endommager l'humidificateur.
- N'utilisez pas l'humidificateur dans des environnements où la température est inférieure à 0 °C, car l'eau du réservoir pourrait geler et endommager l'humidificateur.
- Ne placez pas d'objets métalliques, de produits chimiques ou de détergents dans le réservoir d'eau lorsque l'humidificateur est en cours d'utilisation, car cela endommagerait l'humidificateur et entraînerait une détérioration de la qualité de l'air.
- Veillez à toujours éteindre et débrancher l'humidificateur avant de vider le réservoir d'eau.

Utilisation de l'humidificateur

- Arrêter aussitôt l'humidificateur s'il émet un bruit inhabituel, dégage de mauvaises odeurs ou surchauffe.
- Veuillez tenir les cheveux et les tissus loin de l'humidificateur afin d'empêcher qu'ils ne se retrouvent coincés ou qu'ils n'obstruent les entrées et sorties d'air.
- Ne pas s'asseoir sur, ni s'appuyer sur, ni pencher l'humidificateur.
- En cas d'utilisation de l'humidificateur en combinaison avec des appareils fonctionnant au gaz, notamment les fours à gaz et les réchauds à gaz, assurez-vous qu'il y ait suffisamment d'aération, afin d'éviter les intoxications au monoxyde de carbone.

Restrictions d'utilisation

Suivez les instructions ci-dessous pour éviter des chocs électriques, incendies ou autres dommages :

- Placez toujours l'humidificateur sur une surface plane.Sinon, le niveau d'eau affiché pourrait être incorrect ou le réservoir d'eau peut déborder.
- La tension de la source d'alimentation doit être la même que la tension nominale de l'humidificateur.N'utilisez pas l'humidificateur si les tensions ne correspondent pas.

Entretien et maintenance

- Veillez à toujours éteindre et débrancher l'humidificateur avant de le nettoyer.
- L'humidificateur peut être nettoyé directement avec un chiffon propre, doux et humide, et il est recommandé de le nettoyer une fois par semaine.
- Pour éliminer le tartre dans le réservoir d'eau, vous pouvez verser de l'acide citrique (vendu séparément) dans le réservoir, essuyer le tartre avec un coton-tige ou une brosse douce, puis nettoyer le réservoir à l'eau.
- Si l'humidificateur n'est pas utilisé pendant une période prolongée, videz le socle et le réservoir d'eau. Nettoyez et séchez ensuite toutes les pièces avant de ranger l'humidificateur.

Caractéristiques

Nom : Humidificateur
Modèle : MJJSQ06DY
Tension nominale : 220-240 V~
Puissance nominale : 23 W
Fréquence nominale : 50/60 Hz
Température de fonctionnement : 5 °C à 40 °C

Consommation d'énergie
Mode hors tension : ≤ 0,3 W

Capacité d'humidification : 300 mL/h *
Bruit : ≤38 dB (A)
Poids net : 1,4 kg
Capacité du réservoir d'eau : 4 L
Dimensions du produit : Φ 190 × 202 × 315 mm
Humidité de fonctionnement : 10 % - 80 % d'humidité relative

Temps pour passer dans l'état en question
Mode hors tension : ≤ 20 min

* La capacité d'humidification a été testée par CVC Testing Technology Co., Ltd. selon la norme GB/T 23332-2018. L'angle de distribution de bruine testé est 180°. N° de rapport de test : WTS2022-8608.

Points de collecte sur www.quefairedemesdechets.fr
Privilégiez la réparation ou le don de votre appareil !

Dépannage

Problème	Cause possible	Solution
L'humidificateur ne peut pas se mettre en marche normalement.	L'humidificateur n'est pas connecté à l'alimentation. Le réservoir d'eau n'a plus d'eau.	Vérifiez que l'humidificateur est correctement branché. Ajoutez de l'eau dans le réservoir d'eau.
L'humidificateur ne génère pas de vent ou de bruine lorsqu'il est en marche.	Erreur du ventilateur Le vaporisateur est endommagé.	Contactez l'équipe du service après-vente.
Le volume de la bruine est trop faible.	L'entrée d'air ou la sortie de bruine est bloquée.	Nettoyez l'entrée d'air ou la sortie de bruine.

Remarque : Si vous ne parvenez pas à résoudre les problèmes en appliquant les solutions ci-dessus, veuillez contacter l'équipe du service après-vente.

Informations sur la conformité et les réglementations

Informations sur la réglementation DEEE sur la mise au rebut et le recyclage

Tous les produits portant ce symbole deviennent des déchets d'équipements électriques et électroniques (DEEE dans la Directive européenne 2012/19/UE) qui ne doivent pas être mélangés aux déchets ménagers non triés. Vous devez contribuer à la protection de l'environnement et de la santé humaine en apportant l'équipement usagé à un point de collecte dédié au recyclage des équipements électriques et électroniques, agréé par le gouvernement ou les autorités locales. Le recyclage et la destruction appropriés permettront d'éviter tout impact potentiellement négatif sur l'environnement et la santé humaine. Contactez l'installateur ou les autorités locales pour obtenir plus d'informations concernant l'emplacement ainsi que les conditions d'utilisation de ce type de point de collecte.

Déclaration de conformité pour l'Union européenne

Par la présente, nous, Guangdong Deerma Technology Co., Ltd., déclarons que cet équipement est conforme aux directives et normes européennes applicables, ainsi qu'à leurs amendements. L'intégralité de la déclaration de conformité pour l'UE est disponible à l'adresse suivante : http://www.mi.com/global/service/support/declaration.html

Pour obtenir un manuel électronique détaillé, rendez-vous sur le site www.mi.com/global/support/user-guide

Istruzioni di sicurezza

Leggere attentamente il presente manuale prima dell'uso del dispositivo e conservarlo per ogni riferimento futuro.

- L'apparecchio può essere utilizzato da bambini di età superiore agli 8 anni e da persone con capacità mentali, fisiche o sensoriali ridotte oppure da persone prive di esperienza o conoscenza dell'apparecchio, purché siano sorvegliate o siano state istruite sull'utilizzo in sicurezza dell'apparecchio e comprendano i rischi che ne possono derivare. Non consentire ai bambini di giocare con l'apparecchio. Le operazioni di pulizia e manutenzione non devono essere effettuate da bambini, a meno che non siano sorvegliati.
- Questo apparecchio non è destinato all'utilizzo da parte di persone (inclusi bambini) con capacità fisiche, sensoriali o mentali ridotte, oppure con mancanza di esperienza e conoscenza, a meno che non ricevano supervisione e istruzione riguardo l'utilizzo dell'apparecchio da parte di una persona responsabile della loro incolumità.
- Se il cavo di alimentazione è danneggiato, deve essere sostituito dal produttore, dal suo servizio di assistenza o da personale qualificato al fine di evitare ogni rischio.
- Pulire il serbatoio dell'acqua ogni 3 giorni.

- Tenere presente che livelli di umidità elevati possono favorire lo sviluppo di organismi biologici nell'ambiente.
- Non permettere che l'area intorno all'umidificatore diventi umida o bagnata. In caso di umidità, ridurre il volume di uscita dell'umidificatore. Se il volume di uscita dell'umidificatore non può essere ridotto, utilizzare l'umidificatore in modo intermittente. Non permettere che materiali assorbenti, come moquette, tende, drappi o tovaglie, diventino umidi.
- Scollegare l'apparecchio durante il riempimento e la pulizia.
- Non lasciare mai acqua nel serbatoio quando l'apparecchio non è in uso.
- Svuotare e pulire l'umidificatore prima di riporlo. Pulire l'umidificatore prima del prossimo utilizzo.

- Svuotare il serbatoio e riempirlo ogni tre giorni. Prima di riempirlo, pulirlo con acqua fresca di rubinetto o con i detergenti richiesti dal produttore. Rimuovere eventuali incrostazioni, depositi o pellicole che si sono formate sui lati del serbatoio o sulle superfici interne e asciugare tutte le superfici.
- AVVERTENZA: i microrganismi che possono essere presenti nell'acqua o nell'ambiente in cui viene utilizzato o conservato l'apparecchio possono svilupparsi nel serbatoio dell'acqua ed essere espulsi nell'aria causando rischi molto gravi per la salute quando l'acqua non viene rinnovata e il serbatoio non viene pulito correttamente ogni 3 giorni.
- Non collegare o scollegare l'umidificatore con le mani bagnate in modo da evitare il rischio di scosse elettriche.
- Non tentare di smontare, riparare o modificare l'umidificatore da soli.
- Non toccare il vaporizzatore una volta che l'umidificatore è acceso. In caso contrario, si potrebbe avvertire una puntura.
- Non aggrovigliare, danneggiare o posizionare oggetti pesanti sul cavo di alimentazione in modo da evitare il rischio di scosse elettriche, cortocircuiti o incendi.
- Scollegare immediatamente l'umidificatore in caso di errore durante l'uso e contattare il servizio di assistenza post-vendita.
- Durante il funzionamento dell'umidificatore, non rimuovere il serbatoio dell'acqua dalla base e non toccare mai i condotti dell'acqua o eventuali componenti all'interno del serbatoio.
- Scollegare l'umidificatore durante i temporali o quando non si prevede di utilizzarlo per un lungo periodo di tempo.
- Non capovolgere l'umidificatore quando è in funzione o c'è acqua nel serbatoio in modo da evitare danni ai componenti elettronici interni.
- Attenersi scrupolosamente alle istruzioni di questo manuale utente durante l'utilizzo dell'umidificatore. Gli utenti sono responsabili di eventuali perdite o danni derivanti dall'uso improprio dell'umidificatore.

22
PAP

Scatola	Manuale	Borsa	Neto	Maniglia
PAP 20	PAP 22	LDPE 4	PS 6	PP 5
Carta	Carta	Plastica	Plastica	Plastica

RACCOLTA DIFFERENZIATA

Verifica le disposizioni del tuo Comune.
Separa le componenti e conferiscile in modo corretto,

Panoramica del prodotto

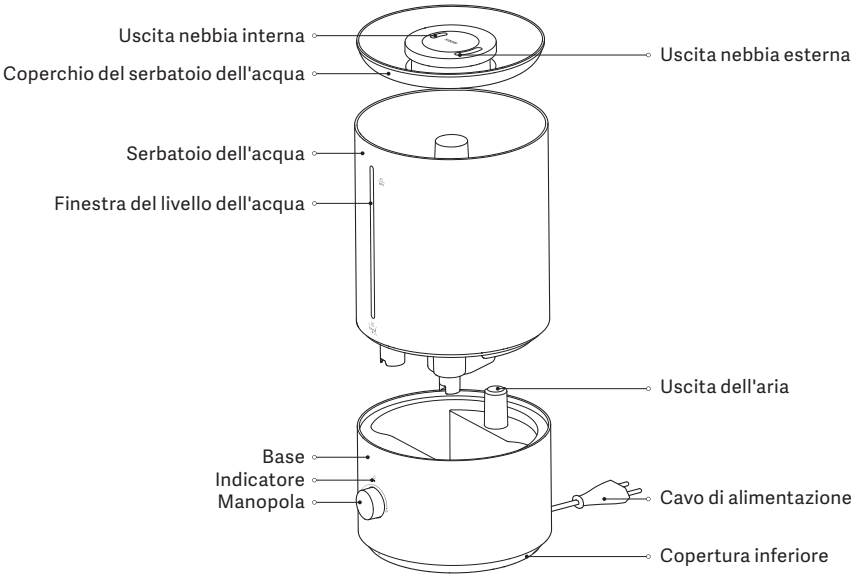

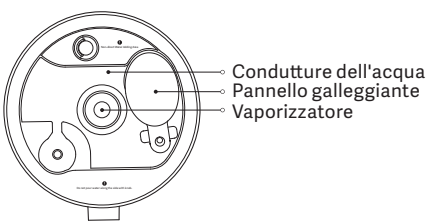

Vista posteriore della base

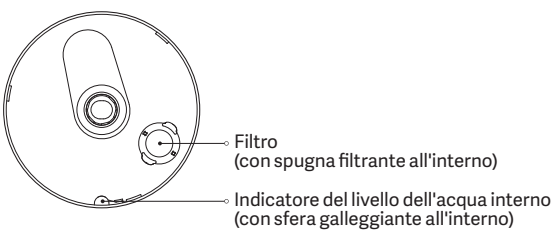

Vista interna del serbatoio dell'acqua

Nota: le illustrazioni del prodotto, degli accessori e dell'interfaccia utente nel manuale utente sono esclusivamente a scopo di riferimento. Il prodotto effettivo e le relative funzioni possono variare a causa dei miglioramenti apportati al prodotto stesso.

Modalità d'utilizzo

- Aggiungere acqua

  Si consiglia di aggiungere acqua di rubinetto pulita o acqua depurata nei tre metodi seguenti:

  Metodo 1: aggiungere una quantità di acqua adeguata al serbatoio dell'acqua dalla parte cava del coperchio del serbatoio dell'acqua.

  Metodo 2: aprire il coperchio dell'acqua del serbatoio per aggiungere acqua al serbatoio dell'acqua.

  Metodo 3: rimuovere il serbatoio dell'acqua e posizionarlo su una superficie piana, quindi aggiungere acqua al serbatoio dell'acqua. In alternativa, portare il serbatoio dell'acqua direttamente a un rubinetto e aggiungere acqua dopo aver pulito il serbatoio.

  ATTENZIONE: assicurarsi che l'umidificatore sia posizionato su una superficie piana e che l'acqua non superi il livello massimo.

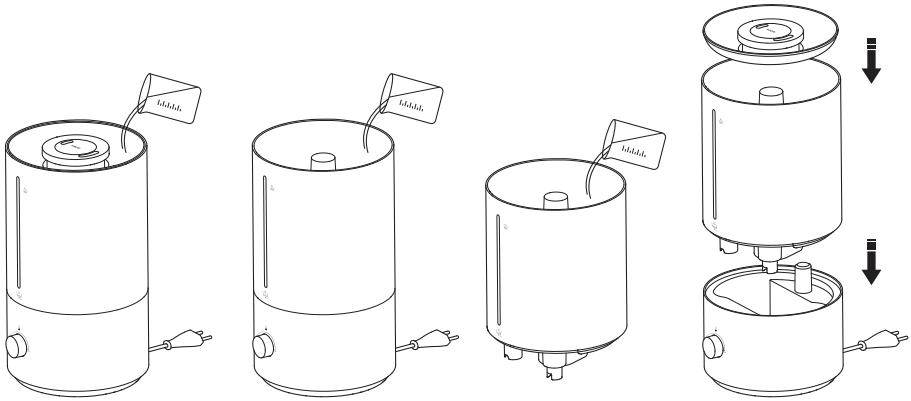

Metodo 1 Metodo 2 Metodo 3 Installazione

- Collegamento alla corrente: collegare l'umidificatore a una presa di corrente che soddisfi i requisiti del dispositivo per il collegamento alla corrente.
- Accensione: ruotare la manopola in senso orario.
- Spegnimento: ruotare la manopola in senso antiorario su "OFF".
- Regolazione del volume della nebbia: ruotare la manopola in senso orario per aumentare il volume della nebbia e in senso antiorario per diminuirlo.

- Descrizioni degli stati della spia

Umidificatore	Indicatore
Funzionamento normale	Bianco
Acqua insufficiente	Rosso
Serbatoio dell’acqua rimosso	Rosso
Disattivata	Disattivata

Precauzioni

Installazione dell’umidificatore

- Per evitare scosse elettriche, incendi, lesioni personali o altri danni, assicurarsi che l'umidificatore sia utilizzato correttamente.
- Non collegare l'umidificatore alla presa elettrica finché non è completamente assemblato.
- Non smontare l’umidificatore.

Spostamento dell'umidificatore

- Spegnere e scollegare l’umidificatore prima di spostarlo.
- Quando si trasporta o si sposta l'umidificatore, svuotare prima il serbatoio dell'acqua.

Posizionamento dell'umidificatore

- Quando si utilizza l'umidificatore per la prima volta in un nuovo ambiente, lasciarlo a temperatura ambiente per 30 minuti prima dell'uso; in caso contrario, il serbatoio dell'acqua può subire danni a causa di improvvise variazioni di temperatura.
- Non posizionare l'umidificatore direttamente su pavimenti in legno in modo da evitare che il pavimento venga danneggiato o deformato a causa dell'umidità.
- Posizionare l'umidificatore a una distanza superiore a due metri da mobili ed elettrodomestici per proteggerli dall'umidità.
- Tenere l'umidificatore lontano da fonti di calore ed evitare di esporlo alla luce solare diretta.

- Svuotare il serbatoio dell'acqua prima di riporlo separatamente.
- Non utilizzare l'umidificatore su una coperta o un asciugamano per evitare di bloccare l'ingresso dell'aria e di bagnare il tavolo.

Serbatoio dell'acqua

- Non aggiungere acqua a temperatura superiore a 40 °C nel serbatoio dell'acqua in modo da evitare danni all'umidificatore.
- Non aggiungere acqua attraverso le uscite della nebbia.
- Quando c'è dell'acqua sul fondo dell'umidificatore, assorbirla con un panno asciutto per evitare di danneggiare l'umidificatore.
- Non utilizzare l'umidificatore in ambienti con temperatura inferiore a 0 °C, poiché l'acqua nel serbatoio potrebbe congelare e causare danni all'umidificatore.
- Non inserire oggetti metallici, sostanze chimiche o detergenti nel serbatoio dell'acqua quando l'umidificatore è in funzione, al fine di non danneggiare l'umidificatore e causare un deterioramento della qualità dell'aria.
- Spegnere sempre e scollegare l'umidificatore prima di vuotare il serbatoio dell'acqua.

Utilizzo dell'umidificatore

- Smettere immediatamente di usare l'umidificatore se emette suoni insoliti, emana cattivi odori o si surriscalda.
- Tenere capelli e tessuti lontani dall'umidificatore in modo da evitare che restino impigliati o che blocchino l'ingresso e l'uscita dell'aria.
- Non sedersi, appoggiarsi o inclinare l'umidificatore.
- Quando si utilizza l'umidificatore insieme ad apparecchi alimentati a gas, ad es. stufe a gas e scaldini a gas, assicurarsi che vi sia ventilazione sufficiente per evitare l'intossicazione da monossido di carbonio.

Restrizioni d'uso

Seguire le istruzioni seguenti per evitare scosse elettriche, incendi o altri danni:

- Posizionare sempre l'umidificatore su una superficie piana.In caso contrario, la lettura del livello dell'acqua potrebbe non essere corretta o il serbatoio dell'acqua potrebbe traboccare.
- La tensione della fonte di alimentazione deve essere uguale alla tensione nominale dell'umidificatore.Non utilizzare l'umidificatore se le tensioni non corrispondono.

Cura e manutenzione

- Spegnere e scollegare sempre l'umidificatore prima di pulirlo.
- L'umidificatore può essere pulito direttamente con un panno pulito, morbido e umido; si consiglia di pulirlo una volta alla settimana.
- Per rimuovere le incrostazioni nel serbatoio dell'acqua, è possibile versare dell'acido citrico (venduto separatamente) nel serbatoio, eliminare le incrostazioni con un bastoncino di cotone o una spazzola morbida, quindi pulire il serbatoio con acqua.
- Se l'umidificatore non verrà utilizzato per un periodo prolungato, versare l'acqua rimanente dalla base e dal serbatoio dell'acqua. Pulire e asciugare tutte le parti prima di riporre l'umidificatore.

Specifiche tecniche

Nome: Umidificatore
Modello: MJJSQ06DY
Tensione nominale: 220-240 V~
Potenza nominale: 23 W
Frequenza nominale: 50/60 Hz
Temperatura di esercizio: da 5°C a 40°C

Consumo energetico
Modalità spenta: ≤ 0,3 W

Capacità di umidificazione: 300 mL/h *
Rumorosità: ≤ 38 dB(A)
Peso netto: 1,4 kg
Capacità del serbatoio dell'acqua: 4 L
Dimensioni articolo: Φ 190 × 202 × 315 mm
Umidità di esercizio: 10% - 80% UR

Tempo per entrare nella condizione
Modalità spenta: ≤ 20 min

* La capacità di umidificazione è stata testata da CVC Testing Technology Co., Ltd. In conformità alla norma GB/T 23332-2018. L'angolo di erogazione della nebbia utilizzato durante il test è di 180°. Rapporto di prova n: WTS2022-8608.

Risoluzione dei problemi

Problema	Possibile causa	Soluzione
L'umidificatore non si accende normalmente.	L'umidificatore non è collegato all'alimentazione.	Controllare se l'umidificatore è collegato correttamente.
	L'acqua sta uscendo dal serbatoio dell'acqua.	Aggiungere acqua al serbatoio dell'acqua.
L'umidificatore non genera vento o nebbia quando è in funzione.	Errore ventola	Rivolgersi al team del servizio post-vendita.
	Il vaporizzatore è danneggiato.	
Il volume della nebbia è troppo piccolo.	L'ingresso dell'aria o l'uscita della nebbia è bloccato.	Pulire l'ingresso dell'aria o l'uscita della nebbia.

Nota: se non è possibile risolvere i problemi con le soluzioni di cui sopra, rivolgersi al team del servizio post-vendita.

Informazioni sulla conformità a normative e standard

Informazioni sullo smaltimento e sul riciclaggio dei RAEE

Tutti i prodotti contrassegnati da questo simbolo sono rifiuti di apparecchiature elettriche ed elettroniche (RAEE in base alla direttiva 2012/19/UE) che non devono essere smaltiti assieme a rifiuti domestici non differenziati. Al contrario, è necessario proteggere l'ambiente e la salute umana consegnando i rifiuti a un punto di raccolta autorizzato al riciclaggio di rifiuti di apparecchiature elettriche ed elettroniche, predisposto dalla pubblica amministrazione o dalle autorità locali. Lo smaltimento e il riciclaggio corretti aiutano a prevenire conseguenze potenzialmente negative per l'ambiente e la salute umana. Contattare l'installatore o le autorità locali per ulteriori informazioni sulla sede e per i termini e le condizioni di tali punti di raccolta.

Dichiarazione di conformità europea

Con la presente, Guangdong Deerma Technology Co., Ltd. dichiara che questo apparecchio è conforme alle direttive applicabili e alle norme europee, nonché ai relativi emendamenti. Il testo completo della dichiarazione di conformità UE è disponibile al seguente indirizzo Internet: http://www.mi.com/global/service/support/declaration.html

Il manuale elettronico dettagliato è disponibile all'indirizzo www.mi.com/global/support/user-guide

Sicherheitshinweise

Lesen Sie dieses Handbuch vor der Verwendung sorgfältig durch und bewahren Sie es auf, um zukünftig die Informationen nachlesen zu können.

- Dieses Gerät ist für Kinder ab einem Alter von 8 Jahren und Personen geeignet, die körperlich, sensorisch oder geistig behindert sind oder nicht über ausreichend Erfahrung oder Kenntnisse verfügen, wenn sie eine Beaufsichtigung oder Anweisung zur sicheren Nutzung des Geräts erhalten haben und wissen, welche Gefahren auftreten können. Kinder dürfen nicht mit dem Gerät spielen. Die Reinigung und Benutzerwartung dürfen nicht von Kindern ohne Aufsicht durchgeführt werden.
- Dieses Gerät ist nicht für die Nutzung durch Personen (inklusive Kinder) mit eingeschränkten körperlichen, sensorischen oder mentalen Fähigkeiten, oder für Personen mit einem Mangel an Erfahrung und Wissen geeignet, es sei denn, diese werden beaufsichtigt oder erhalten von einer Person, die für die Sicherheit dieser Person(en) verantwortlich ist, eine Anleitung bezüglich der Bedienung des Gerätes.
- Wenn das Netzkabel beschädigt ist, muss es vom Hersteller oder seinen Dienstleistern oder ähnlichem Fachpersonal ersetzt werden, um Gefahren zu vermeiden.
- Reinigen Sie den Wasserbehälter alle drei Tage.

- Seien Sie sich bewusst, dass eine hohe Luftfeuchtigkeit das Wachstum von biologischen Organismen in der Umwelt fördern kann.
- Achten Sie darauf, dass die Umgebung des Luftbefeuchters nicht feucht oder nass wird. Wenn Feuchtigkeit auftritt, regeln Sie die Leistung des Luftbefeuchters herunter. Wenn die Leistung des Luftbefeuchters nicht reduziert werden kann, unterbrechen Sie hin und wieder die Nutzung des Luftbefeuchters. Achten Sie darauf, dass saugfähige Materialien wie Teppiche, Vorhänge, Gardinen oder Tischdecken nicht feucht werden.
- Ziehen Sie während des Befüllens und der Reinigung den Netzstecker.
- Lassen Sie niemals Wasser im Behälter, wenn das Gerät nicht in Gebrauch ist.

- Entleeren und reinigen Sie den Luftbefeuchter vor der Lagerung. Reinigen Sie den Luftbefeuchter vor dem nächsten Gebrauch.
- Der Wasserbehälter muss alle drei Tage geleert und nachgefüllt werden. Reinigen Sie ihn vor dem Nachfüllen mit sauberem Leitungswasser oder Reinigungsmitteln, wenn dies vom Hersteller erfordert wird. Entfernen Sie Kalk, Ablagerungen oder Schichten, die sich seitlich oder an den Innenflächen des Wasserbehälters gebildet haben, und wischen Sie alle Oberflächen trocken.
- WARNUNG: Mikroorganismen, die im Wasser oder in der Umgebung, in der das Gerät benutzt oder gelagert wird, möglicherweise vorhanden sind, können im Behälter wachsen und in die Luft geblasen werden. Dies kann zu schwerwiegenden Gesundheitsrisiken führen, wenn das Wasser nicht ausgetauscht und der Behälter nicht alle drei Tage ordnungsgemäß gereinigt wird.
- Den Netzstecker des Luftbefeuchters nicht mit nassen Händen einstecken oder abziehen, um die Gefahr von Stromschlägen zu vermeiden.
- Versuchen Sie nicht, den Luftbefeuchter selbst zu zerlegen, zu reparieren oder zu modifizieren.
- Berühren Sie den Verdampfer nicht, wenn der Luftbefeuchter eingeschaltet ist. Sie könnten sonst einen Stich fühlen.
- Verwickeln Sie das Stromkabel nicht, beschädigen Sie es nicht und legen Sie keine schweren Gegenstände darauf, um die Gefahr von Stromschlägen, Kurzschlüssen oder Feuer zu vermeiden.
- Ziehen Sie sofort den Netzstecker des Luftbefeuchters ab, wenn ein Fehler während des Gebrauchs auftritt, und wenden Sie sich an den Kundendienst.
- Während des Betriebs des Luftbefeuchters darf der Wasserbehälter nicht vom Sockel entfernt werden, und die Wasserleitungen oder andere Komponenten im Inneren des Behälters dürfen nicht berührt werden.
- Ziehen Sie den Stecker des Luftbefeuchters bei Gewitter ab oder wenn Sie den Luftbefeuchter längere Zeit nicht benutzen wollen.
- Drehen Sie den Luftbefeuchter nicht auf den Kopf, wenn er in Betrieb ist oder sich Wasser im Wasserbehälter befindet, um Schäden an den internen elektronischen Komponenten zu vermeiden.
- Halten Sie sich bei der Benutzung des Luftbefeuchters streng an die Anweisungen in diesem Benutzerhandbuch. Benutzer sind für jeglichen Verlust und Schaden verantwortlich, die durch den unsachgemäßen Gebrauch des Luftbefeuchters entstehen.

Produktübersicht

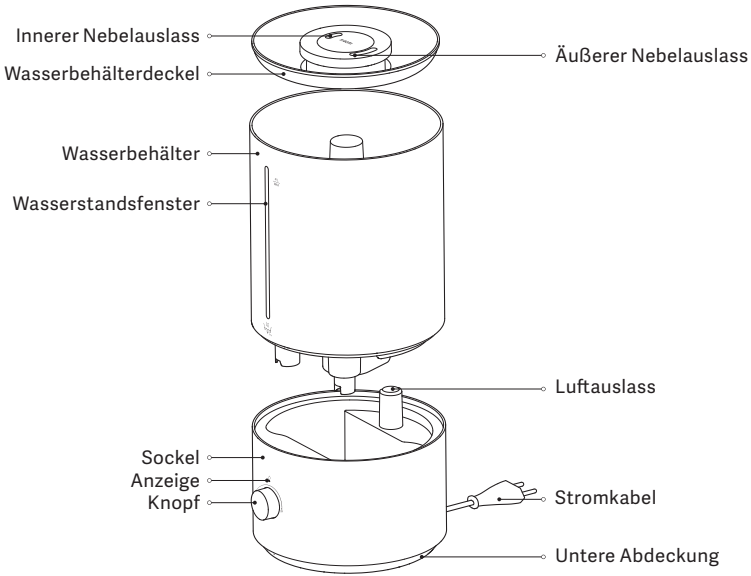

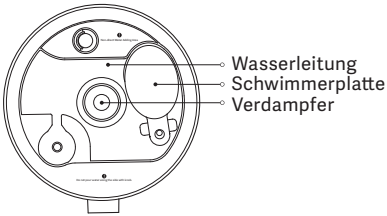

Innenansicht des Sockels

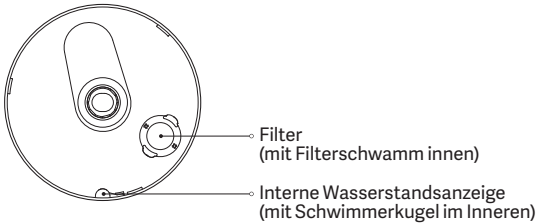

Innenansicht des Wasserbehälters

Hinweis: Abbildungen des Produkts, des Zubehörs und der Benutzeroberfläche in dem Benutzerhandbuch dienen nur als Referenz. Die tatsächlichen Produkte und Funktionen können aufgrund von Produktverbesserungen variieren.

Verwendung

- Befüllen mit Wasser

  Es wird empfohlen, mithilfe der folgenden drei Methoden sauberes Leitungswasser oder aufbereitetes Wasser nachzufüllen:

  Methode 1: Füllen Sie vom hohlen Bereich des Wasserbehälterdeckels eine entsprechende Menge Wasser im Wasserbehälter nach.

  Methode 2: Öffnen Sie den Deckel des Wasserbehälters, um Wasser im Wasserbehälter nachzufüllen.

  Methode 3: Entnehmen Sie den Wasserbehälter und stellen Sie ihn auf einer ebenen Fläche ab. Füllen Sie anschließend Wasser im Wasserbehälter nach. Alternativ können Sie mit dem Wasserbehälter zu einem Wasserhahn gehen und nach der Reinigung des Wasserbehälters Wasser nachfüllen.

  VORSICHT: Vergewissern Sie sich, dass der Luftbefeuchter auf einer ebenen Fläche steht und das Wasser den maximalen Wasserstand nicht überschreitet.

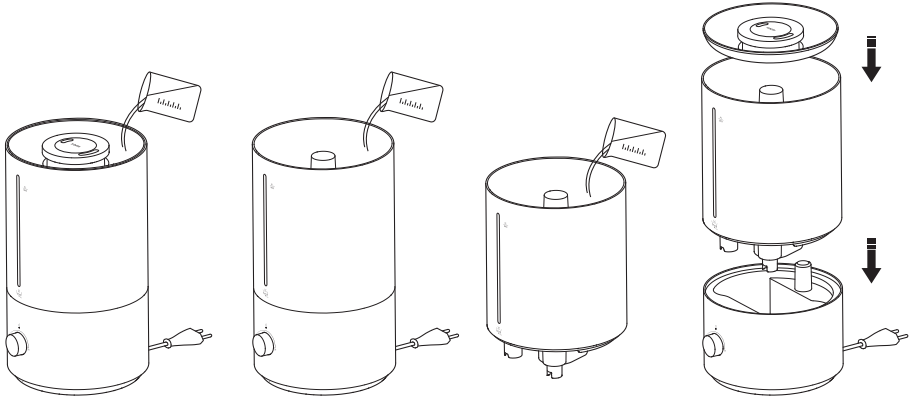

Methode 1 Methode 2 Methode 3 Installation

- Anschluss an das Stromnetz: Schließen Sie den Luftbefeuchter an eine Steckdose an, die den Anforderungen des Luftbefeuchters für den Stromanschluss entspricht.
- Einschalten: Drehen Sie den Knopf im Uhrzeigersinn.
- Ausschalten: Drehen Sie den Knopf gegen den Uhrzeigersinn auf die Position „OFF".
- Einstellen der Nebelmenge: Drehen Sie den Knopf im Uhrzeigersinn, um die Nebelmenge zu erhöhen, und gegen den Uhrzeigersinn, um sie zu verringern.

- Beschreibung des Anzeigestatus

Luftbefeuchter	Anzeige
Funktioniert normal	Weiß
Nicht genügend Wasser	Rot
Wasserbehälter entfernt	Rot
Aus	Aus

Vorsichtsmaßnahmen

Installieren des Luftbefeuchters

- Um elektrische Schläge, Feuer, Verletzungen oder andere Schäden zu vermeiden, vergewissern Sie sich, dass der Luftbefeuchter ordnungsgemäß verwendet wird.
- Schließen Sie den Luftbefeuchter nicht an die Steckdose an, bevor er nicht vollständig montiert ist.
- Versuchen Sie nicht, den Luftbefeuchter zu zerlegen.

Bewegen des Luftbefeuchters

- Schalten Sie den Luftbefeuchter aus und ziehen Sie den Netzstecker ab, bevor Sie ihn bewegen.
- Wenn Sie den Luftbefeuchter transportieren oder bewegen, entleeren Sie zuerst den Wasserbehälter.

Aufstellen des Luftbefeuchters

- Wenn Sie den Luftbefeuchter zum ersten Mal in einer neuen Umgebung verwenden, lassen Sie ihn vor der Benutzung 30 Minuten lang bei Raumtemperatur stehen; andernfalls könnte der Wasserbehälter aufgrund der plötzlichen Temperaturschwankungen beschädigt werden.
- Stellen Sie den Luftbefeuchter nicht direkt auf Holzflächen, um Schäden oder Verformungen der Flächen durch Feuchtigkeit zu vermeiden.
- Stellen Sie den Luftbefeuchter nicht in einem Abstand von weniger als zwei Metern zu Möbeln und Geräten auf, um diese vor Feuchtigkeitsschäden zu schützen.
- Halten Sie den Luftbefeuchter von Wärmequellen fern und setzen Sie ihn nicht direkter Sonneneinstrahlung aus.

- Leeren Sie den Wasserbehälter, bevor Sie ihn separat aufstellen.
- Verwenden Sie den Luftbefeuchter nicht auf einer Decke oder einem Handtuch, um zu verhindern, dass der Lufteinlass blockiert und die Tischfläche nass wird.

Wasserbehälter

- Geben Sie kein Wasser wärmer als 40 °C in den Wasserbehälter, um Schäden am Luftbefeuchter zu vermeiden.
- Fügen Sie kein Wasser über den Nebelauslass hinzu.
- Wenn sich unten am Luftbefeuchter Wasser befindet, wischen Sie das Wasser mit einem trockenen Tuch ab, um eine Beschädigung des Luftbefeuchters zu vermeiden.
- Verwenden Sie den Luftbefeuchter nicht in Umgebungen, in denen die Temperatur unter 0 °C liegt, da das Wasser im Wasserbehälter gefrieren und den Luftbefeuchter beschädigen kann.
- Geben Sie während der Benutzung des Luftbefeuchters keine Metallgegenstände, Chemikalien oder Reinigungsmittel in den Wasserbehälter. Dadurch würde der Luftbefeuchter beschädigt und die Luftqualität beeinträchtigt.
- Schalten Sie den Luftbefeuchter stets aus und ziehen Sie den Netzstecker ab, bevor Sie den Wasserbehälter leeren.

Verwendung des Luftbefeuchters

- Stellen Sie die Verwendung des Luftbefeuchters sofort ein, wenn der Luftbefeuchter ungewöhnliche Geräusche macht, schlechte Gerüche abgibt oder sich überhitzt.
- Halten Sie Haare und Stoffe vom Luftbefeuchter fern, damit sie sich nicht im Lufteinlass und -auslass verfangen oder diesen verstopfen.
- Sie dürfen sich nicht auf den Luftbefeuchter setzen, sich daran anlehnen oder ihn kippen.
- Wenn Sie den Luftbefeuchter zusammen mit gasbetriebenen Geräten wie Gasherden und Gasheizungen verwenden, stellen Sie sicher, dass eine ausreichende Belüftung vorhanden ist, um eine Kohlenmonoxidvergiftung zu vermeiden.

Nutzungseinschränkungen

Befolgen Sie die nachstehenden Anweisungen, um elektrische Schläge, Brände oder andere Schäden zu vermeiden:

- Stellen Sie den Luftbefeuchter immer auf eine ebene Fläche.Andernfalls wird der Wasserstand möglicherweise falsch abgelesen oder der Wasserbehälter kann überlaufen.
- Die Spannung der Steckdose muss mit der Nennspannung dieses Luftbefeuchters übereinstimmen.Verwenden Sie den Luftbefeuchter nicht, wenn die Spannungen nicht übereinstimmen.

Pflege und Wartung

- Schalten Sie den Luftbefeuchter stets aus und ziehen Sie den Netzstecker ab, bevor Sie ihn reinigen.
- Der Luftbefeuchter kann mit einem sauberen, feuchten und weichen Tuch abgewischt werden. Es wird empfohlen, den Luftbefeuchter einmal pro Woche zu reinigen.
- Zum Entfernen von Kalk im Wasserbehälter können Sie Zitronensäure (separat erhältlich) in den Wasserbehälter gießen, den Kalk mit einem Wattestäbchen oder einer weichen Bürste abwischen und anschließend den Wasserbehälter mit Wasser reinigen.
- Wenn der Luftbefeuchter längere Zeit nicht benutzt wird, entleeren Sie das restliche Wasser aus dem Sockel und dem Wasserbehälter. Reinigen und trocknen Sie alle Komponenten, bevor Sie den Luftbefeuchter aufbewahren.

Spezifikationen

Bezeichnung: Luftbefeuchter
Modell: MJJSQ06DY
Nennspannung: 220-240 V~
Nennleistung: 23 W
Nennfrequenz: 50/60 Hz
Betriebstemperatur: 5 °C bis 40 °C
Stromverbrauch
Aus-Modus: ≤ 0,3 W

Befeuchtungsleistung: 300 ml/h *
Geräuschpegel: ≤ 38 dB(A)
Nettogewicht: 1,4 kg
Füllmenge Wasserbehälter: 4 l
Artikelmaße: Φ 190 × 202 × 315 mm
Betriebsfeuchtigkeit: 10 % - 80 % RH
Zeit bis zum Eintritt in den Zustand
Aus-Modus: ≤ 20 Min

* Die Luftbefeuchtungsleistung wurde von CVC Testing Technology Co., Ltd. gemäß der Norm GB/T 23332-2018 getestet. Der getestete Winkel der Nebelabgabe beträgt 180°. Test-Bericht Nr.: WTS2022-8608.

Fehlerbehebung

Probleme	Mögliche Ursache	Lösung
Der Luftbefeuchter lässt sich nicht normal einschalten.	Der Luftbefeuchter ist nicht an die Stromversorgung angeschlossen.	Prüfen Sie, ob der Luftbefeuchter ordnungsgemäß eingesteckt ist.
	Das Wasser im Wassertank läuft aus.	Füllen Sie Wasser in den Wassertank.
Der Luftbefeuchter erzeugt keinen Luftzug oder Nebel, wenn er in Betrieb ist.	Lüfterfehler	Setzen Sie sich mit dem Kundendienstteam in Verbindung.
	Der Verdampfer ist beschädigt.	
Die Nebelmenge ist zu gering.	Der Lufteinlass oder der Nebelauslass ist blockiert.	Reinigen Sie den Lufteinlass oder den Nebelauslass.

Hinweis: Wenn Sie die Probleme mit den oben genannten Lösungen nicht beheben können, wenden Sie sich bitte an das Kundendienstteam.

Informationen zur Einhaltung gesetzlicher Vorschriften

WEEE-Informationen zur Entsorgung und zum Recycling

Alle mit diesem Symbol gekennzeichneten Produkte sind Elektroschrott und Elektrogeräte (WEEE entsprechend EU-Richtlinie 2012/19/EU) und dürfen nicht mit unsortiertem Haushaltsmüll vermischt werden. Schützen Sie stattdessen Ihre Mitmenschen und die Umwelt, indem Sie Ihre zu entsorgenden Geräte an eine dafür vorgesehene, von der Regierung oder einer lokalen Behörde eingerichtete Sammelstelle zum Recycling von Elektroschrott und Elektrogeräten bringen. Eine ordnungsgemäße Entsorgung und Recycling helfen, negative Auswirkungen auf die Gesundheit von Umwelt und Menschen zu vermeiden. Wenden Sie sich bitte an den Installateur oder lokale Behörden, um Informationen zum Standort und den allgemeinen Geschäftsbedingungen solcher Sammelstellen zu erhalten.

EU-Konformitätserklärung

Wir, Guangdong Deerma Technology Co., Ltd., bestätigen hiermit, dass dieses Gerät mit den geltenden Verordnungen und europäischen Normen sowie etwaigen Ergänzungen in Einklang steht. Der vollständige Wortlaut der EU-Konformitätserklärung ist unter der folgenden Internetadresse abrufbar: http://www.mi.com/global/service/support/declaration.html

Ein detailliertes elektronisches Handbuch finden Sie unter www.mi.com/global/support/user-guide

Instrukcje dotyczące bezpieczeństwa

Przed rozpoczęciem korzystania z produktu należy dokładnie zapoznać się z niniejszą instrukcją i zachować ją na przyszłość.

- Ten produkt może być używany przez dzieci w wieku powyżej 8 lat oraz osoby o ograniczonych zdolnościach ruchowych, postrzegania lub umysłowych, a także przez osoby bez doświadczenia ze sprzętem bądź z brakiem wiedzy na jego temat, jeśli odbywa się to pod nadzorem lub zgodnie z instrukcją użytkowania sprzętu w bezpieczny sposób i ze zrozumieniem występujących zagrożeń. Dzieci nie powinny bawić się urządzeniem. Czyszczenie i konserwacja nie mogą być przeprowadzane przez dzieci bez nadzoru.
- Tego urządzenia nie powinny używać osoby (w tym dzieci) o obniżonej sprawności fizycznej, sensorycznej lub umysłowej ani osoby bez odpowiedniej wiedzy i doświadczenia, chyba że nad ich bezpieczeństwem będzie czuwała osoba za nie odpowiedzialna.
- Jeśli przewód zasilania jest uszkodzony, musi zostać wymieniony przez producenta, jego autoryzowanego agenta lub wykwalifikowaną osobę w celu uniknięcia zagrożenia.
- Zbiornik na wodę należy czyścić co 3 dni.

- Należy pamiętać, że wysoki poziom wilgotności może sprzyjać rozwojowi organizmów biologicznych w środowisku.
- Obszar wokół nawilżacza nie powinien być wilgotny ani mokry.
  W przypadku zawilgocenia należy zmniejszyć moc nawilżania. Jeżeli nie można zmniejszyć mocy nawilżania, należy używać nawilżacza tylko co pewien czas. Nie należy dopuszczać do zawilgocenia materiałów chłonnych, takich jak wykładziny, dywany, firanki, zasłony czy obrusy.
- Podczas wypełniania i czyszczenia urządzenie powinno być odłączone od prądu.
- Kiedy nawilżacz nie jest używany, nie należy pozostawiać wody w zbiorniku.

- Przed schowaniem nawilżacza należy go opróżnić i oczyścić. Przed następnym użyciem również należy oczyścić nawilżacz.
- Zbiornik należy opróżniać i uzupełniać co trzy dni. Przed uzupełnieniem zbiornika należy wymyć go wodą z kranu lub środkami myjącymi według zaleceń producenta. Należy usunąć kamień i inne osady lub warstwy odłożone na zewnętrznych i wewnętrznych ścianach zbiornika i wytrzeć wszystkie powierzchnie do sucha.
- OSTRZEŻENIE: Organizmy obecne w wodzie bądź w środowisku, w którym urządzenie jest używane lub przechowywane, mogą się rozwijać w zbiorniku na wodę, skąd mogą następnie być wyrzucane w powietrze. Stwarza to poważne ryzyko dla zdrowia, jeśli woda nie jest zmieniana, a zbiornik dobrze czyszczony co 3 dni.
- Nie należy podłączać ani odłączać przewodu zasilania nawilżacza mokrymi dłońmi, w przeciwnym razie może dojść do porażenia prądem.
- Nie wolno samodzielnie demontować, naprawiać ani modyfikować nawilżacza.
- Nie należy dotykać parownika przy włączonym nawilżaczu. Grozi to poparzeniem.
- Nie należy dopuścić do poplątania ani uszkodzenia przewodu zasilania, a także umieszczać na nim ciężkich przedmiotów. W przeciwnym razie może dojść do porażenia prądem, zwarcia albo pożaru.
- Jeśli podczas korzystania wystąpi błąd, należy natychmiast odłączyć nawilżacz od gniazda elektrycznego i skontaktować się z serwisem.
- Podczas pracy nawilżacza nie wolno usuwać zbiornika na wodę z podstawy, dotykać przewodów wodnych ani żadnych części znajdujących się w zbiorniku.
- W czasie burzy z piorunami lub podczas dłuższych przerw w korzystaniu nawilżacz należy odłączyć od gniazda elektrycznego.
- Podczas pracy nawilżacza lub po napełnieniu zbiornika wodą nie należy stawiać urządzenia do góry dnem, gdyż grozi to uszkodzeniem wewnętrznych części elektronicznych.
- Podczas korzystania z nawilżacza należy ściśle przestrzegać wskazówek zawartych w niniejszej instrukcji obsługi. Za wszelkie straty lub szkody wynikające z niewłaściwej obsługi nawilżacza odpowiedzialni są użytkownicy.

Przegląd produktu

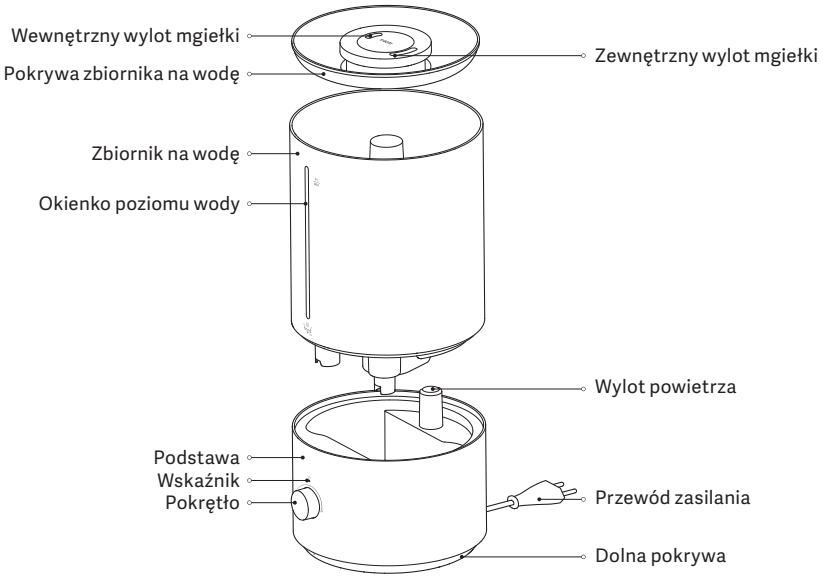

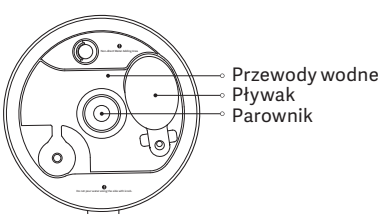

Widok wnętrza podstawy

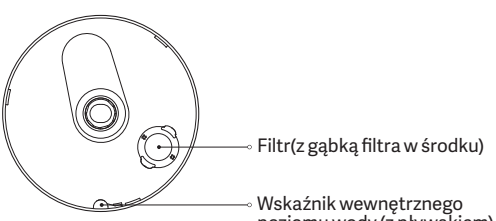

Wnętrze zbiornika na wodę

Uwaga: Ilustracje produktu, akcesoriów i interfejsu użytkownika przedstawione w niniejszej instrukcji obsługi służą jedynie jako odniesienie. Rzeczywisty produkt i funkcje mogą różnić się od przedstawionych w związku z ulepszeniami produktu.

Użytkowanie

- Uzupełnianie wody

  Zaleca się uzupełnianie poziomu wody, używając czystej wody z kranu lub wody oczyszczanej w jeden z trzech sposobów przedstawionych poniżej:

  Metoda 1: uzupełnić poziom wody w zbiorniku wody, korzystając z pustej przestrzeni pokrywy zbiornika.

  Metoda 2: otworzyć pokrywę zbiornika wody i uzupełnić poziom wody w zbiorniku.

  Metoda 3: wyjąć zbiornik wody i umieścić go na płaskiej powierzchni, a następnie wlać wodę do zbiornika. Możliwe jest też przeniesienie zbiornika wody bezpośrednio pod kran i uzupełnienie wody w zbiorniku po jego uprzednim wyczyszczeniu.

  UWAGA: należy zadbać o to, aby nawilżacz powietrza ustawiony był na równej powierzchni, a poziom wody nie przekraczał poziomu maksymalnego.

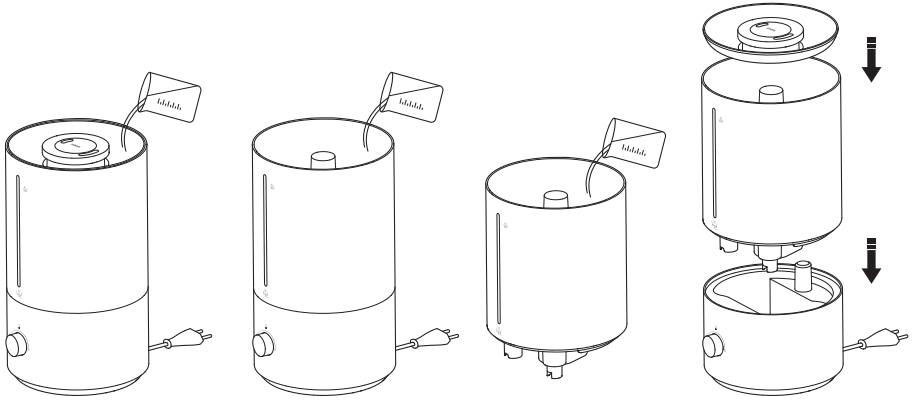

Metoda 1 Metoda 2 Metoda 3 Instalacja

- Podłączanie do zasilania: podłączyć wtyczkę nawilżacza powietrza do gniazda elektrycznego spełniającego wymagania podłączenia urządzenia do zasilania.
- Włączanie: obrócić pokrętło w prawo.
- Wyłączanie: obrócić pokrętło w lewo w pozycję symbolu „OFF”.
- Regulowanie ilości mgiełki wodnej: obrócić pokrętło w prawo, aby zwiększyć ilość generowanej mgiełki wodnej, lub obrócić pokrętło w lewo, aby zmniejszyć jej ilość.

• Opisy wskaźnika stanu

Nawilżacz	Wskaźnik
Normalne działanie	Biały
Za mało wody	Czerwony
Wyjęto zbiornik na wodę	Czerwony
Wyłączona	Wyłączona

Środki ostrożności

Montaż nawilżacza

- Aby uniknąć porażenia prądem elektrycznym, pożaru, urazu ciała lub innych szkód, należy prawidłowo używać nawilżacza.
- Nawilżacza nie należy podłączać do gniazda elektrycznego, dopóki nie będzie w pełni złożony.
- Nie rozmontowywać nawilżacza.

Przenoszenie nawilżacza

- Przed przystąpieniem do przenoszenia nawilżacza wyłącz go i odłącz od zasilania.
- Przed przystąpieniem do przenoszenia lub transportu nawilżacza opróżnij zbiornik na wodę.

Ustawianie nawilżacza

- Podczas korzystania z nawilżacza po raz pierwszy w nowym miejscu należy pozostawić go przed użyciem w temperaturze pokojowej na 30 minut, aby uniknąć uszkodzenia zbiornika wody ze względu na różnicę temperatur.
- Aby zapobiec uszkodzeniu lub odkształceniu powierzchni pod wpływem wilgoci, nie należy ustawiać nawilżacza bezpośrednio na powierzchniach drewnianych.
- Nie należy ustawiać nawilżacza w odległości mniejszej niż dwa metry od mebli i sprzętów domowych, aby uniknąć ich uszkodzenia pod wpływem wilgoci.
- Trzymać nawilżacz z dala od źródeł ciepła i unikać wystawiania go na bezpośrednie działanie słońca.

- Przed ustawieniem zbiornika wody poza urządzeniem należy go opróżnić.
- Nie należy ustawiać nawilżacza na kocu ani na ręczniku, aby nie zatkać wlotu powietrza i uniknąć zmoczenia mebli.

Zbiornik na wodę

- Aby uniknąć uszkodzenia nawilżacza, nie należy wlewać do zbiornika wody o temperaturze ponad 40°C.
- Nie należy wlewać wody przez wyloty mgiełki.
- Jeśli na spodzie nawilżacza gromadzi się woda, należy ją wycierać suchą szmatką, aby zapobiec uszkodzeniu urządzenia.
- Nie używać nawilżacza w miejscach o temperaturze poniżej 0°C, gdyż woda w zbiorniku może zamarznąć i uszkodzić urządzenie.
- Kiedy nawilżacz działa, do zbiornika na wodę nie należy wkładać żadnych przedmiotów metalowych, środków chemicznych ani detergentów, ponieważ grozi to uszkodzeniem urządzenia i zanieczyszczeniem powietrza.
- Przed opróżnieniem zbiornika na wodę należy zawsze wyłączać nawilżacz i odłączać go od źródła zasilania.

Korzystanie z nawilżacza

- Jeśli nawilżacz emituje nietypowe dźwięki, generuje nieprzyjemne zapachy lub się przegrzewa, należy natychmiast przerwać użytkowanie.
- Trzymać włosy i tkaniny z dala od nawilżacza, aby uniknąć ich utknięcia we wlotach i wylotach powietrza.
- Nie wolno siadać, opierać się ani przechylać nawilżacza.
- Używając nawilżacza wraz z urządzeniami gazowymi, takimi jak kuchenki czy grzejniki, należy się upewnić, że wentylacja jest wystarczająca. Pozwoli to uniknąć zatrucia tlenkiem węgla.

Ograniczenia w użytkowaniu

Aby uniknąć porażenia prądem, pożaru i innych szkód, należy przestrzegać poniższych instrukcji:

- Nawilżacz należy ustawiać na równej powierzchni.W przeciwnym razie odczyt poziomu wody może być nieprawidłowy, a zbiornik na wodę może się przepełnić.
- Napięcie źródła zasilania musi być takie samo jak napięcie znamionowe nawilżacza.Nie należy korzystać z nawilżacza w razie niezgodności napięcia.

Dbanie o urządzenie i konserwacja

- Przed przystąpieniem do czyszczenia nawilżacza należy go zawsze wyłączyć i odłączyć od zasilania.
- Nawilżacz można bezpośrednio przecierać czystą, miękką i wilgotną szmatką. Zaleca się czyszczenie raz w tygodniu.
- Aby usunąć osad kamienia ze zbiornika na wodę, można napełnić zbiornik roztworem kwasku cytrynowego (do nabycia oddzielnie), zetrzeć osad patyczkiem kosmetycznym lub miękką szczotką, a następnie przepłukać wodą.
- Jeśli nawilżacz nie będzie używany przez dłuższy czas, wylej pozostałą wodę z podstawy i zbiornika na wodę. Następnie wyczyść i osusz wszystkie części przed schowaniem nawilżacza.

Dane techniczne

Nazwa: Nawilżacz
Model: MJJSQ06DY
Napięcie znamionowe: 220-240 V~
Moc znamionowa: 23 W
Częstotliwość znamionowa: 50/60 Hz
Temperatura eksploatacji: od 5°C do 40°C

Pobór energii
Tryb wyłączenia: ≤ 0,3 W

Wydajność nawilżania: 300 ml/h *
Hałas: ≤ 38 dB(A)
Masa netto: 1,4 kg
Pojemność zbiornika wody: 4 l
Wymiary produktu: Φ 190 × 202 × 315 mm
Wilgotność robocza: 10% - 80% RH

Czas do przejścia w stan
Tryb wyłączenia: ≤ 20 min

* Wydajność nawilżania została przetestowana przez firmę CVC Testing Technology Co., Ltd. zgodnie z normą GB/T 23332-2018. Testowany kąt rozprzestrzeniania rozpylonej wody wynosi 180°. Raport z badań nr: WTS2022-8608.

Rozwiązywanie problemów

Problem	Prawdopodobna przyczyna	Rozwiązanie
Nawilżacz nie daje się włączyć w zwykły sposób.	Nawilżacz nie jest podłączony do źródła zasilania. Woda wyczerpuje się w zbiorniku na wodę.	Sprawdź, czy nawilżacz jest prawidłowo podłączony. Dodaj wody do zbiornika na wodę.
Nawilżacz nie generuje nawiewu ani mgiełki podczas działania.	Błąd wentylatora Parownik jest uszkodzony.	Prosimy o kontakt z działem serwisowym.
Mgiełki jest za mało.	Wlot powietrza lub wylot mgiełki jest zablokowany.	Oczyść wlot powietrza lub wylot mgiełki.

Uwaga: jeżeli powyższe rozwiązania nie wyeliminują problemu, prosimy o kontakt z działem serwisowym.

Informacje dotyczące zgodności z przepisami

Informacje dotyczące utylizacji i recyklingu WEEE

Wszystkie produkty oznaczone tym symbolem są uznane za odpady sprzętu elektrycznego i elektronicznego (WEEE zgodnie z Dyrektywą 2012/19/UE) i nie mogą być wyrzucane po zakończeniu okresu użytkowania wraz z innymi odpadami. W celu ochrony zdrowia ludzi oraz środowiska naturalnego należy przekazać zużyty sprzęt do wyznaczonego punktu utylizacji wyznaczonego przez instytucje rządowe lub lokalne. Prawidłowe usunięcie zużytego produktu pomaga w zapobieganiu potencjalnym negatywnym skutkom oddziaływania na środowisko naturalne i zdrowie ludzi. Więcej informacji można uzyskać w urzędzie lokalnym lub od instalatora.

Deklaracja zgodności UE

Niniejszym firma Guangdong Deerma Technology Co., Ltd. deklaruje zgodność produktu z wymogami odpowiednich dyrektyw oraz norm europejskich wraz ze zmianami. Pełny tekst deklaracji zgodności UE jest dostępny na następującej stronie internetowej: http://www.mi.com/global/service/support/declaration.html

Szczegółową elektroniczną instrukcję obsługi można znaleźć na stronie www.mi.com/global/support/user-guide

تعليمات الأمان

اقرأ هذا الدليل بعناية قبل الاستخدام واحتفظ به للرجوع إليه مستقبلاً.

- يمكن للأطفال في سن 8 أعوام أو أكبر استخدام هذا الجهاز، وكذلك من يعانون من إعاقات جسدية أو حسية أو عقلية أو لديهم نقص في الخبرة والمعلومات بشرط الإشراف عليهم أو تزويدهم بتعليمات الاستخدام الآمن للجهاز وفهمهم للمخاطر المتعلقة به. يجب وضع الجهاز بعيدًا عن متناول أيدي الأطفال. لا يجوز للأطفال العبث بالجهاز. ولا يجوز للأطفال القيام بأعمال التنظيف أو الصيانة دون إشراف شخص بالغ.
- هذا الجهاز غير مخصص للاستخدام بواسطة أطفال أو أشخاص يعانون من إعاقات جسدية أو حسية أو عقلية أو لديهم نقص في الخبرة والمعلومات إلا إذا خضعوا للإشراف أو تم تزويدهم بالإرشادات المتعلقة باستخدام الجهاز من قبل شخص مسؤول عن سلامتهم.
- في حالة تلف سلك التيار الكهربائي، يجب استبداله من قبل الجهة المصنعة أو وكيل الخدمة التابع لها أو أشخاص مؤهلين لتجنب المخاطر.

- نظّف خزان الماء كل 3 أيام.

- انتبه إلى أن مستويات الرطوبة المرتفعة ربما تحفّز نمو الكائنات البيولوجية في البيئة.
- لا تسمح بأن تصبح المنطقة المحيطة بالمرطب رطبة أو مبتلة. في حال ظهور رطوبة، اثنِ مخرج المرطب. إذا تعذّر ثني مخرج المرطب، فاستخدم المرطب بصورة متقطعة. لا تسمح للمواد الماصة، مثل السجاد أو الستائر أو الأقمشة المنسدلة أو مفارش المائدة، بأن تصبح رطبة.
- قم بفصل الجهاز أثناء التعبئة والتنظيف.
- لا تترك الماء مطلقاً في الخزان عندما لا يكون الجهاز في حالة استخدام.
- فرّغ المرطب ونظّفه قبل التخزين. نظّف المرطب قبل الاستخدام.
- أفرغ الخزان وأعد ملأه كل ثلاثة أيام. وقبل ملئه، نظفه بماء الصنبور النقي أو المنظفات إذا كان هذا ضمن تعليمات الشركة المصنعة. وأزل أي كلس أو ترسبات أو طبقات تكونت على جوانب الخزان أو الأسطح الداخلية، وامسح كل الأسطح لتجفيفها.

- تحذير: يمكن أن تنمو الكائنات الدقيقة، التي قد تكون موجودة في الماء أو في البيئة التي يُستخدم فيها الجهاز أو يُخزَّن، في الخزان وتنتشر في الهواء مسببة مخاطر صحية خطيرة في

  حالة عدم تجديد الماء وعدم تنظيف الخزان بصورة صحيحة كل 3 أيام.
- لا توصّل مرطب الهواء بمصدر الطاقة أو تفصله عنه بيدين مبللتين لتجنب التعرض لخطر الصدمات الكهربائية.
- لا تحاول تفكيك مرطب الهواء أو إصلاحه أو تعديله بنفسك.
- لا تلمس المبخر عندما يكون مرطب الهواء قيد التشغيل. وإلا فستشعر بلسعة.
- لا تجعل سلك الطاقة يتشابك أو يتلف أو تضع أشياء ثقيلة عليه لتجنب التعرض لخطر الصدمات الكهربائية أو التسبب في حدوث ماس كهربائي أو نشوب حريق.
- افصل مرطب الهواء من مصدر الطاقة على الفور إذا كان هناك خطأ في أثناء الاستخدام، واتصل بخدمة ما بعد البيع.
- في أثناء عمل مرطب الهواء، لا تفك خزان الماء عن القاعدة ولا تلمس قنوات الماء أو أي مكونات داخل الخزان مطلقًا.
- افصل مرطب الهواء من مصدر الطاقة في أثناء العواصف الرعدية أو عندما لا تنوي استخدامه لفترة طويلة من الوقت.
- لا تقلب مرطب الهواء رأسًا على عقب عندما يكون في وضع العمل أو عند وجود ماء في الخزان لتجنب تلف المكونات الإلكترونية الداخلية.
- يُرجى اتباع التعليمات الواردة في دليل المستخدم هذا بدقة عند استخدام مرطب الهواء. إذ يتحمل المستخدمون مسؤولية أي خسائر أو أضرار قد تنتج عن سوء استخدام مرطب الهواء.

نظرة عامة حول المنتج

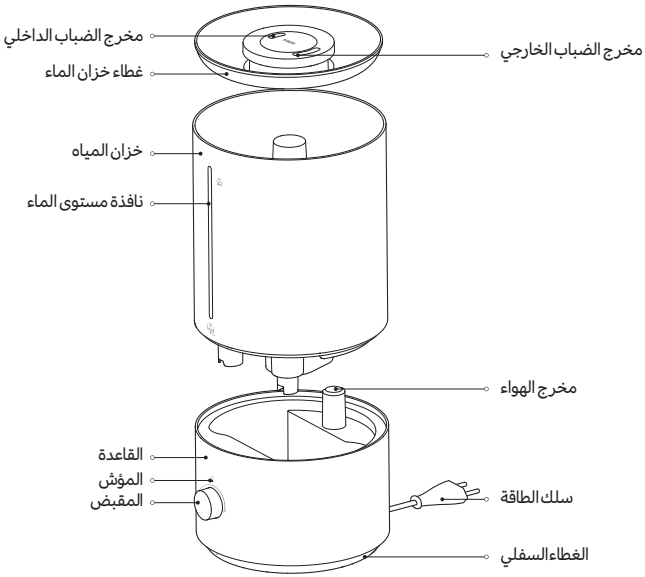

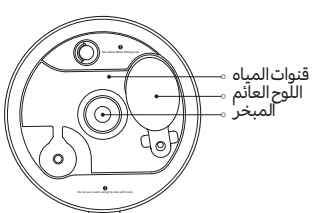

منظر الجزء الخلفي للقاعدة

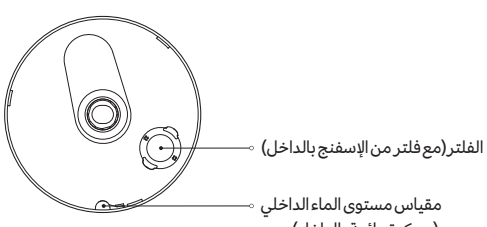

منظر الجزء الداخلي لخزان الماء

ملاحظة: الرسوم التوضيحية للمنتج والملحقات وواجهة المستخدم في دليل المستخدم يتم توفيرها كمرجع فقط. وقد يختلف المنتج والوظائف الفعلية بسبب إدخال تحسينات على المنتج.

طريقة الاستخدام

- إضافة الماء

يُوصى بإضافة ماء صنبور نظيف أو ماء منقى بالطرق الثلاث الآتية:

الطريقة 1: أضف كمية مناسبة من الماء إلى خزان الماء من الجزء المجوف من غطاء خزان الماء.

الطريقة 2: افتح غطاء خزان الماء لإضافة الماء إلى الخزان.

الطريقة 3: أزل خزان الماء وضعه على سطح مستوٍ، ثم أضف الماء إلى خزان الماء. أو يمكنك حمل خزان الماء مباشرةً إلى أي صنبور، وإضافة الماء بعد تنظيف الخزان.

تنبيه: تأكد من وضع مرطب الهواء على سطح مستوٍ وعدم تجاوز الماء الحد الأقصى لمستوى الماء.

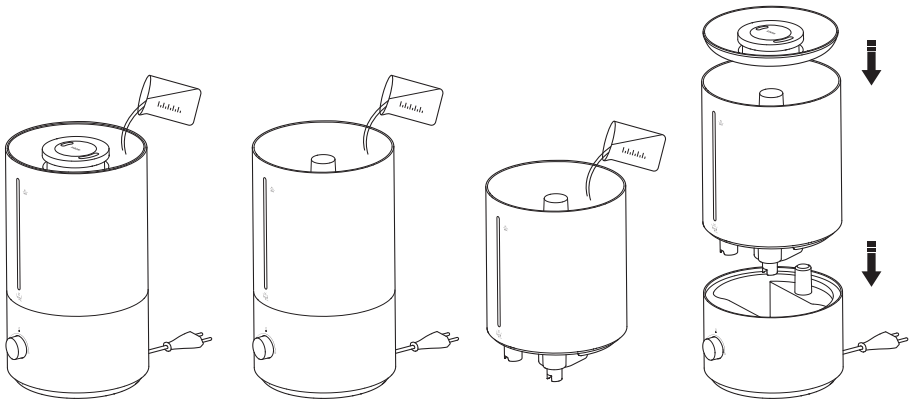

الطريقة1 الطريقة2 الطريقة3 تثبيت

- التوصيل إلى الطاقة: وصِّل مرطب الهواء بمخرج كهربائي يفي بمتطلبات مرطب الهواء لتوصيل التيار الكهربائي.
- التشغيل: قم بلف المقبض تجاه عقارب الساعة.
- إيقاف التشغيل: قم بلف المقبض عكس اتجاه عقارب الساعة إلى "OFF".
- ضبط كمية الرذاذ: قم بلف المقبض تجاه عقارب الساعة لزيادة كمية الرذاذ، ثم قم بلف المقبض عكس اتجاه عقارب الساعة لتقليلها.

• أوصاف حالة المؤشر

جهاز ضبط الرطوبة	المؤشر
يعمل بشكل طبيعي	أبيض
كمية المياه غير كافية	أحمر
أُزيل خزان الماء	أحمر
متوقف	متوقف

التدابير الوقائية

تركيب مرطب الهواء

- لتجنب التعرض لصعقات كهربائية، أو نشوب حرائق، أو الإصابة الشخصية، أو أي أضرار أخرى، تأكد من استخدام مرطب الهواء بصورة صحيحة.
- لا توصّل مرطب الهواء بمأخذ كهربائي حتى يتم تجميعه بالكامل.
- لا تقم بتفكيك مرطب الهواء.

تحريك مرطب الهواء

- ينبغي عليك إيقاف تشغيل مرطب الهواء وفصله عن التيار قبل نقله.
- عند نقل مرطب الهواء أو تحريكه، أفرغ خزان الماء أولاً.

وضع مرطب الهواء

- عند استخدام مرطب الهواء لأول مرة في بيئة جديدة، اتركه في درجة حرارة الغرفة لمدة 30 دقيقة قبل الاستخدام، وإلا فقد يتلف خزان الماء بسبب التغيرات المفاجئة في درجات الحرارة.
- لا تضع مرطب الهواء مباشرةً على أسطح خشبية لتجنب تعرض الأسطح للتلف أو التشويه بسبب الرطوبة.
- لا تضع مرطب الهواء ضمن مسافة مترين من الأثاث والأجهزة لحمايتها من الرطوبة.
- حافظ على بقاء مرطب الهواء بعيداً عن مصادر الحرارة وتجنب تعريضه لأشعة الشمس المباشرة.

- فرّغ خزان الماء قبل وضعه بصورة منفصلة.
- لا تستخدم مرطب الهواء على بطانية أو منشفة لتجنب سد مدخل الهواء وبلل الطاولة.

خزان المياه

- لا تضف ماء تزيد درجة حرارته على 40 درجة مئوية إلى خزان الماء لتجنب تلف مرطب الهواء.
- لا تضف الماء من خلال مخارج الضباب.
- عند وجود ماء في الجزء السفلي من مرطب الهواء، امسح الماء باستخدام قطعة قماش جافة لتجنب تلف مرطب الهواء.
- لا تستخدم مرطب الهواء في بيئات تقل فيها درجة الحرارة عن 0 درجة مئوية؛ فقد يتجمد الماء الموجود في خزان الماء ويتسبب في تلف مرطب الهواء.
- لا تضع أي أجسام معدنية أو مواد كيميائية أو منظفات في خزان الماء في أثناء استخدام مرطب الهواء؛ لأن هذا سيتلف مرطب الهواء ويقلل من جودة الهواء.
- أوقف تشغيل مرطب الهواء وافصله عن التيار الكهربائي دائمًا قبل تفريغ خزان الماء.

استخدام مرطب الهواء

- توقف عن استخدام مرطب الهواء على الفور في حال صدور صوت غير معتاد أو خروج رائحة كريهة أو زيادة في السخونة.
- أبقِ الشعر والأقمشة بعيدًا عن مرطب الهواء، لكي لا تعلق في مداخل الهواء ومخارجه أو تسدها.
- لا تجلس على مرطب الهواء أو تتكئ عليه أو تعرضه للإمالة.
- عند استخدام مرطب الهواء بالتزامن مع أجهزة تعمل بالغاز، مثل مواقد الغاز وسخانات الغاز، تأكد من وجود تهوية كافية لتجنب التسمم بغاز أول أكسيد الكربون.

قيود الاستخدام

اتبع التعليمات الموجودة أدناه لتجنب الصعقات الكهربائية أو الحرائق أو أي أضرار أخرى:

- ضع مرطب الهواء دائمًا على سطح مستوٍ.وإلا فإن قراءة مستوى المياه ربما لا تكون صحيحة أو ربما يفيض خزان الماء.
- يجب أن يكون جهد مصدر الطاقة هو نفسه الجهد المقدّر لمرطب الهواء.لا تستخدم مرطب الهواء إذا كانت قيمتا الجهد غير متطابقتين.

العناية والصيانة

- أوقِف تشغيل مرطب الهواء وافصله عن التيار دائمًا قبل التنظيف.
- يمكن مسح مرطب الهواء مباشرة بقطعة قماش نظيفة وناعمة ومبللة، ويوصى بتنظيفه مرة واحدة في الأسبوع.
- لإزالة الكلس في خزان الماء، يمكنك صب حامض الستريك (يُباع منفصلاً) في الخزان، ثم مسح الميزان بقطعة قطن أو فرشاة ناعمة، ثم تنظيف الخزان بالماء.
- إذا كان المرطب لن يُستخدم لفترة طويلة، فأفرغ القاعدة وخزان الماء من الماء المتبقي. ثم نظف كل الأجزاء وجففها قبل تخزين المرطب.

المواصفات

الاسم: جهاز ضبط الرطوبة
الطراز: MJJSQ06DY
الجهد المقدر: 220-240 فولت~
الطاقة المقدّرة: 23 واط
التردد المقدّر: 60/50 هرتز
درجة حرارة التشغيل: 5 درجات مئوية إلى 40 درجة مئوية

استهلاك الطاقة

وضع إيقاف التشغيل: ≤ 0.3 واط

سعة الترطيب: 300 مل/ س *
الضوضاء: ≤ 38 ديسيبل (أمبير)
الوزن الصافي: 1.4 كجم
سعة خزان المياه 4 لتر
أبعاد المنتج: Φ 190 × 202 × 315 مم
نسبة رطوبة التشغيل: 10% - 80% رطوبة نسبية

الوقت اللازم لدخول الحالة

وضع إيقاف التشغيل: ≤ 20 د

* خضعت سعة الترطيب لاختبارات شركة CVC Testing Technology Co., Ltd. وفقًا للمعيار GB/T 23332-2018. زاوية توزيع الضباب التي خضعت للاختبارات 180 درجة. رقم تقرير الاختبار: WTS2022-8608.

استكشاف الأخطاء وإصلاحها

المشكلة	السبب المحتمل	الحل
لا يمكن تشغيل المرطب بصورة طبيعية.	المرطب غير متصل بالطاقة.	تحقّق من توصيل المرطب على النحو السليم.
	ينفد الماء من خزان الماء.	أضف الماء إلى خزان الماء.
لا يولّد المرطب الريح أو الضباب عندما يكون قيد العمل.	خطأ في المروحة المبخر تالف.	تواصل مع فريق خدمة ما بعد البيع.
حجم الضباب صغير للغاية.	مدخل الهواء أو مخرج الضباب مسدود.	نظّف مدخل الهواء أو مخرج الضباب.

ملاحظة: إذا لم تتمكن من حل المشكلات من خلال الحلول أعلاه، فيُرجى التواصل مع فريق خدمة ما بعد البيع.

معلومات الامتثال التنظيمي

معلومات التخلص وإعادة التدوير WEEE

جميع المنتجات التي تحمل هذا الرمز هي نفايات المعدات الكهربائية والإلكترونية (WEEE وفقًا لتوجيه EU/19/2012) التي لا ينبغي أن تختلط بالنفايات المنزلية التي لم يتم فرزها. وبدلاً من ذلك، يجب حماية صحة الإنسان والبيئة بتسليم معدات النفايات إلى نقطة تجميع مخصصة معينة من قبل الحكومة أو السلطات المحلية لإعادة تدوير نفايات المعدات الكهربائية والإلكترونية. سيساعد التخلص الصحيح وإعادة التدوير على منع النتائج السلبية المحتملة على البيئة وصحة الإنسان. يرجى الاتصال بشركة التركيب أو السلطات المحلية للحصول على مزيد من المعلومات حول الموقع بالإضافة إلى شروط وأحكام نقاط التجميع هذه.

إعلان المطابقة للاتحاد الأوروب

بموجب هذا، نعلن نحن شركة Guangdong Deerma Technology Co., Ltd., بأن هذا الجهاز يتوافق مع التوجيهات والقواعد الأوروبية المعمول بها والتعديلات. النص الكامل لإعلان مطابقة الاتحاد الأوروبي متاح على عنوان الإنترنت التالي:
http://www.mi.com/global/service/support/declaration.html
للحصول على دليل إلكتروني مفصل، يُرجى الانتقال إلى www.mi.com/global/support/user-guide

Güvenlik Talimatları

Ürünü kullanmadan önce bu kılavuzu dikkatlice okuyun ve ileride başvurmak üzere saklayın.

- Bu cihaz, gözetim altında olmaları veya kendilerine cihazın güvenli bir şekilde kullanılmasına ve ilgili tehlikelerin anlaşılmasına yönelik talimatlar verilmiş olması durumunda 8 yaş ve üzeri çocuklar ve fiziksel, duyusal veya zihinsel yetileri azalmış ya da deneyim ve bilgi eksikliği olan kişiler tarafından kullanılabilir. Çocuklar cihaz ile oynamamalıdır. Temizlik ve kullanıcı bakımı, gözetimsiz çocuklar tarafından yapılmamalıdır.
- Bu cihazın, gözetim altında olmamaları veya kendilerine cihazın güvenli bir şekilde kullanılmasına ve ilgili tehlikelerin anlaşılmasına yönelik talimatlar verilmemiş olması durumunda fiziksel, duyusal veya zihinsel yetileri azalmış ya da deneyim ve bilgi eksikliği olan kişiler (çocuklar dahil) tarafından kullanılmaması gerekir.
- Güç kablosu hasar görürse herhangi bir tehlike durumundan kaçınmak için kablonun üretici, üreticinin servis temsilcisi veya benzer kalifiye kişiler tarafından değiştirilmesi gerekir.
- Su haznesini 3 günde bir temizleyin.

- Yüksek nem seviyelerinin ortamdaki biyolojik organizmaların üremesine yol açabileceğini unutmayın.
- Nemlendirme cihazının çevresindeki alanın nemlenmesine veya ıslanmasına izin vermeyin. Nemlenme olursa nemlendirme cihazının çıkışını kısın. Nemlendirme cihazının çıkış hacmi kısılamıyorsa nemlendirme cihazını aralıklı olarak kullanın. Halı, perde veya masa örtüsü gibi emici malzemelerin nemlenmesine izin vermeyin.
- Cihazı doldurmadan ve temizlemeden önce fişini çekin.
- Cihaz kullanımda değilken asla su haznesinde su bırakmayın.
- Nemlendirme cihazını depoya kaldırmadan önce cihazı boşaltıp temizleyin. Nemlendiriciyi bir sonraki kullanımdan önce temizleyin.

- Hazneyi üç günde bir boşaltıp tekrar doldurun. Tekrar doldurmadan önce temiz musluk suyu veya gerekiyorsa üreticinin gerekli gördüğü temizlik maddeleriyle temizleyin. Haznenin yanlarında veya iç yüzeylerde oluşan kireci, kalıntıları veya tabakayı temizleyin ve tüm yüzeyleri bezle kurulayın.
- UYARI: Suda veya cihazın kullanıldığı ya da saklandığı ortamda bulunan mikro organizmalar haznede çoğalabilir ve her 3 günde bir su yenilenmezse ve tank düzgün şekilde temizlenmezse havaya karışarak son derece ciddi sağlık risklerine neden olabilir.
- Elektrik çarpması riskinden kaçınmak için nemlendiricinin fişini ıslak ellerle takıp çıkarmayın.
- Nemlendiriciyi kendi başınıza sökmeye, onarmaya veya üzerinde değişiklik yapmaya çalışmayın.
- Nemlendirici açıldıktan sonra buharlaştırıcıya dokunmayın. Aksi takdirde bir batma hissi yaşayabilirsiniz.
- Elektrik çarpması, kısa devre veya yangın riskini önlemek için güç kablosunu düğümlemeyin, kabloya zarar vermeyin veya üzerine ağır nesneler koymayın.
- Kullanım sırasında bir hata olursa nemlendiricinin fişini derhal çekin ve satış sonrası servisle iletişim kurun.
- Nemlendirici çalışırken su haznesini tabandan sökmeyin ve haznenin içindeki su borularına veya diğer bileşenlere dokunmayın.
- Gök gürültülü fırtınalarda veya uzun süre kullanmayacağınız zamanlarda nemlendiricinin fişini çekin.
- Dahili elektronik bileşenlere zarar vermemek için çalışırken veya haznesinde su varken nemlendiriciyi ters çevirmeyin.
- Nemlendiriciyi kullanırken lütfen bu kullanım kılavuzundaki talimatları harfiyen takip edin. Nemlendiricinin yanlış kullanımından kaynaklanabilecek herhangi bir kayıp veya zarardan kullanıcılar sorumludur.

Ürüne Genel Bakış

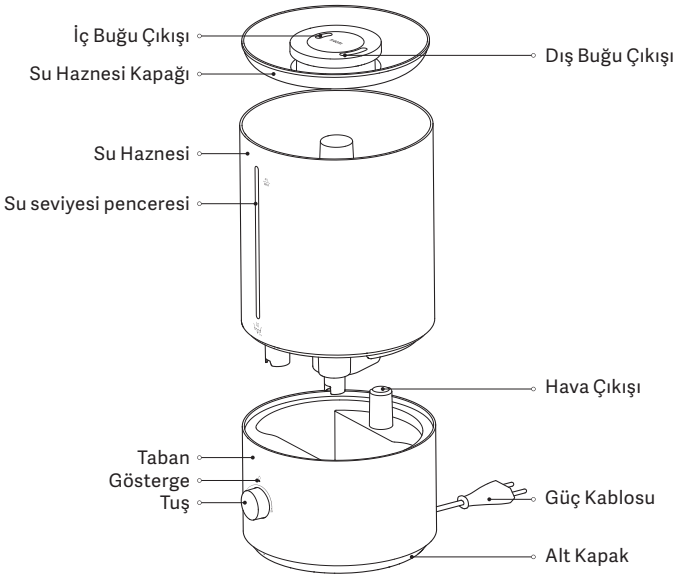

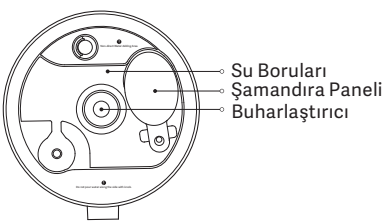

Tabanın İçten Görünüşü

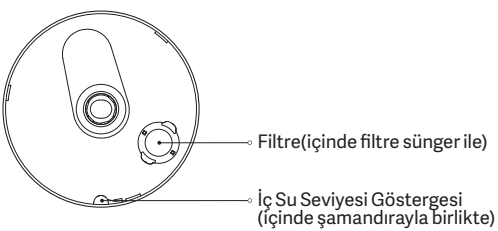

Su Haznesinin İçinin Görünüşü

Not: Kullanım kılavuzundaki ürün, aksesuar ve kullanıcı arayüzü çizimleri yalnızca referans amaçlı olarak sağlanmıştır. Ürün iyileştirmeleri nedeniyle asıl ürün ve işlevler farklılık gösterebilir.

Kullanım

- Su Ekleme

  Aşağıdaki üç yöntem kullanılarak temiz musluk suyu veya saf su eklenmesi önerilir:

  1. Yöntem: Su haznesi kapağının delik kısmından su haznesine uygun miktarda su ekleyin.

  2. Yöntem: Su haznesine su eklemek için su haznesi kapağını açın.

  3. Yöntem: Su haznesini çıkarın ve düz bir yüzeye yerleştirin, ardından su haznesine su ekleyin. Bunun yanı sıra su haznesini doğrudan bir musluğa taşıyıp hazneyi temizledikten sonra su ekleyebilirsiniz.

  DİKKAT: Nemlendiricinin düz bir yüzeye yerleştirildiğinden ve suyun maksimum su seviyesini aşmadığından emin olun.

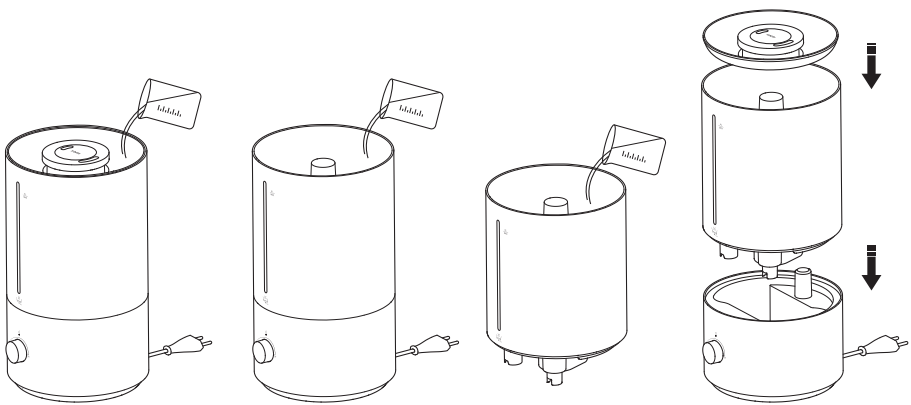

1. Yöntem 2. Yöntem 3. Yöntem Kurulum

- Güç Kaynağına Bağlama: Nemlendiriciyi, nemlendiricinin elektriğe bağlanma gereksinimlerine uyan bir elektrik prizine takın.
- Açma: Düğmeyi saat yönünde çevirin.
- Kapatma: Düğmeyi saat yönünün tersine "OFF" noktasına kadar çevirin.
- Buhar Hacmini Ayarlama: Buhar hacmini artırmak için düğmeyi saat yönünde, azaltmak için ise saat yönünün tersine çevirin.

• Gösterge Durumu Açıklamaları

Nemlendirici	Gösterge
Normal çalışıyor	Beyaz
Su yetersiz	Kırmızı
Su haznesi çıkartıldı	Kırmızı
Kapalı	Kapalı

Önlemler

Nemlendiricinin Kurulması

- Elektrik çarpması, yangın, yaralanma veya diğer zararlardan kaçınmak için nemlendiricinin uygun şekilde kullanıldığından emin olun.
- Nemlendiriciyi, tamamen monte edilene kadar elektrik prizine bağlamayın.
- Nemlendiriciyi sökmeyin.

Nemlendiricinin Taşınması

- Nemlendiriciyi taşımadan önce kapatın ve fişini prizden çekin.
- Nemlendiriciyi taşır veya hareket ettirirken ilk olarak su haznesini boşaltın.

Nemlendiriciyi Yerleştirme

- Nemlendiriciyi yeni bir ortamda ilk kez kullanırken ani sıcaklık değişiklikleri nedeniyle su haznesinin zarar görmesini önlemek için kullanmadan önce 30 dakika oda sıcaklığında bırakın, aksi takdirde su haznesi ani sıcaklık değişikliklerinden dolayı hasar görebilir.
- Nem nedeniyle yüzeylerin zarar görmesini veya deforme olmasını önlemek için nemlendiriciyi doğrudan ahşap yüzeylere koymayın.
- Mobilyaları ve cihazları nemden korumak için nemlendiriciyi mobilyalardan ve cihazlardan en az iki metre uzağa yerleştirin.
- Nemlendiriciyi ısı kaynaklarından uzak tutun ve doğrudan güneş ışığına maruz bırakmaktan kaçının.

- Su haznesini ayrı olarak yerleştirmeden önce boşaltın.
- Hava girişini engellememek ve masanın ıslanmasını önlemek için nemlendiriciyi bir örtü veya havlu üzerinde kullanmayın.

Su Haznesi

- Nemlendiriciye zarar vermemek için su haznesine 40 °C'den daha sıcak su eklemeyin.
- Buğu çıkışlarından su eklemeyin.
- Nemlendiricinin altında su varsa hasar görmemesi için kuru bir bezle suyu silin.
- Su haznesindeki su donabileceğinden ve nemlendiriciye zarar verebileceğinden, sıcaklığı 0°C'nin altındaki ortamlarda nemlendiriciyi kullanmayın.
- Nemlendirici kullanılırken su haznesine metal nesne, kimyasal veya deterjan koymayın, aksi takdirde nemlendiricinin hasar görmesine ve hava kalitesinin bozulmasına neden olur.
- Su haznesini boşaltmadan önce her zaman nemlendiriciyi kapatın ve nemlendiricinin fişini prizden çıkarın.

Nemlendiriciyi Kullanma

- Olağan dışı sesler çıkarıyorsa, kötü kokular yayıyorsa veya aşırı ısınıyorsa nemlendiriciyi kullanmayı hemen bırakın.
- Saçlarınızı ve kumaşları, hava girişine ve çıkışına takılmamaları veya bunları tıkamamaları için nemlendiriciden uzak tutun.
- Nemlendiricinin üzerine oturmayın, nemlendiriciye yaslanmayın veya onu eğmeyin.
- Nemlendiriciyi gaz sobaları ve gazlı ısıtıcılar gibi gaz yakıtlı cihazlarla birlikte kullanırken karbon monoksit zehirlenmesini önlemek için yeterli havalandırma olduğundan emin olun.

Kullanım Kısıtlamaları

Elektrik çarpması, yangın veya diğer zararları önlemek için aşağıdaki talimatlara uyun:

- Nemlendiriciyi daima yatay bir yüzeye yerleştirin.Aksi durumda su seviyesi yanlış görünebilir veya su haznesi taşabilir.
- Güç kaynağının voltajı, nemlendiricinin nominal voltajıyla aynı olmalıdır.Voltajlar aynı değilse nemlendiriciyi kullanmayın.

Bakım

- Nemlendiriciyi temizlemeden önce daima kapatın ve fişini prizden çekin.
- Nemlendirici doğrudan temiz, yumuşak ve nemli bir bezle silinebilir ve haftada bir temizlenmesi önerilir.
- Su haznesindeki kireci temizlemek için hazneye sitrik asit (ayrıca satılır) dökebilir, pamuklu çubuk veya yumuşak bir fırçayla kireci söküp hazneyi suyla temizleyebilirsiniz.
- Nemlendirici uzun bir süre kullanılmayacaksa, su haznesini tabandan ve su tankından boşaltın. Nemlendiriciyi depolamadan önce tüm parçaları temizleyip kurulayın.

Teknik özellikler

Ad: Nemlendirici
Model: MJJSQ06DY
Nominal Voltaj: 220-240 V~
Nominal Güç: 23 W
Nominal Frekans: 50/60 Hz
Çalışma Sıcaklığı: 5 °C ila 40 °C
Güç Tüketimi
Kapalı modu: ≤ 0,3 W

Nemlendirme Kapasitesi: 300 mL/sa *
Gürültü: ≤ 38 dB(A)
Net Ağırlık: 1,4 kg
Su Haznesi Kapasitesi: 4 L
Ürün Boyutları: Φ 190 × 202 × 315 mm
Çalışma Nemi: %10 - %80 RH
Koşulu Girme Zamanı
Kapalı modu: ≤ 20 dk

* Nemlendirme kapasitesi, GB/T 23332-2018 standardı uyarınca CVC Testing Technology Co., Ltd. tarafından test edilmiştir. Test edilen buğu dağıtma açısı 180°'dir. Test Report No.: WTS2022-8608.

Sorun Giderme

Sorun	Olası nedenler	Çözüm
Nemlendirici normal şekilde açılamıyor.	Nemlendirici prize bağlı değil.	Nemlendiricinin doğru şekilde prize takıldığından emin olun.
	Su haznesinden su dışarı akıyordur.	Su haznesine su ekleyin.
Nemlendirici çalışırken rüzgar veya buğu oluşturmaz.	Fan hatası Buharlaştırıcı hasarlı.	Satış sonrası hizmet ekibiyle iletişime geçin.
Buğu hacmi çok düşük.	Hava girişi veya buğu çıkışı tıkalı.	Hava girişini veya buğu çıkışını temizleyin.

Not: Sorunları yukarıdaki çözümlerle düzeltmeniz mümkün olmazsa lütfen satış sonrası hizmet ekibiyle iletişime geçin.

Yönetmeliğe Uygunluk Bilgileri

WEEE İmha ve Geri Dönüşüm Bilgileri

Bu sembolü taşıyan tüm ürünler, elektrikli ve elektronik ekipman atıklarıdır (2012/19/EU sayılı direktifte WEEE olarak belirtilmiştir) ve bunların sınıflandırılmamış evsel atıklarla birlikte atılmaması gerekir. Bunun yerine ekipman atıklarınızı, elektrikli ve elektronik ekipman atıklarının geri dönüşümü için devlet veya yerel makamlar tarafından belirlenmiş bir toplama noktasına teslim ederek insan sağlığını ve çevreyi korumanız gerekir. Doğru imha ve geri dönüşüm, çevre ve insan sağlığı üzerindeki olası olumsuz sonuçları önlemeye yardımcı olur. Söz konusu toplama noktaları ve bu tür toplama noktalarının koşul ve şartları ile ilgili daha fazla bilgi için lütfen kurulumcuya veya yerel makamlara başvurun.

EU Uygunluk Beyanı

Guangdong Deerma Technology Co., Ltd. olarak işbu belge ile bu ekipmanın geçerli Direktiflere, Avrupa Normlarına ve değişikliklere uygun olduğunu beyan ederiz. AB uygunluk beyanının tam metnine şu adresten ulaşılabilir: http://www.mi.com/global/service/support/declaration.html

Ayrıntılı e-kılavuz için lütfen www.mi.com/global/support/user-guide adresine gidin

Instruções de segurança

Leia este manual com atenção antes de utilizar o produto e guarde-o para referência futura.

- Este aparelho pode ser utilizado por crianças a partir de 8 anos e pessoas com capacidades físicas, sensoriais ou mentais reduzidas ou com falta de experiência ou conhecimento, se as mesmas forem corretamente supervisionadas ou instruídas sobre a utilização do aparelho de forma segura e se compreenderem os riscos envolvidos. As crianças não deverão brincar com o aparelho. A limpeza e a manutenção não devem ser executadas por crianças sem supervisão.
- Este aparelho não se destina a pessoas (incluindo crianças) com capacidades físicas, sensoriais ou mentais reduzidas, ou com falta de experiência e conhecimento, a não ser que estejam a ser supervisionadas ou que lhes tenham sido dadas instruções relativamente ao uso do aparelho por alguém responsável pela sua segurança.
- Se o cabo de alimentação estiver danificado, deve ser substituído pelo fabricante, pelo fornecedor de assistência ou por pessoas com qualificações semelhantes de forma a evitar acidentes.
- Limpe o reservatório de água a cada 3 dias.

- Tenha em atenção que níveis de humidade elevados podem incentivar o desenvolvimento de organismos biológicos no ambiente.
- Não permita que a área em torno do humidificador fique húmida ou molhada. Se verificar a existência de humidade, vire a saída do humidificador para baixo. Se não for possível virar o volume de saída do humidificador para baixo, utilize o humidificador de forma intermitente . Não permita que materiais absorventes, como tapetes, cortinas, cortinados ou toalhas de mesa, fiquem húmidos.
- Desligue o aparelho durante o processo de enchimento e limpeza.
- Nunca deixe água no reservatório quando o aparelho não estiver a ser utilizado.

- Esvazie e limpe o humidificador antes de o guardar. Limpe o humidificador antes da próxima utilização.
- Esvazie o reservatório e encha-o novamente a cada 3 dias. Antes de encher novamente, limpe-o com água doce da torneira ou com agentes de limpeza se indicado pelo fabricante. Remova calcário, resíduos ou películas que se tenham formado nas laterais do reservatório ou nas superfícies interiores e seque todas as superfícies.
- AVISO: Micro-organismos que possam estar presentes na água ou no ambiente onde o aparelho é utilizado ou armazenado, podem desenvolver-se no reservatório e espalhar-se no ar, provocando riscos de saúde muito graves se a água não for renovada e o reservatório não for devidamente limpo a cada 3 dias.
- Não ligue ou desligue o humidificador com as mãos molhadas, de forma a evitar o risco de um choque elétrico.
- Não tente desmontar, reparar ou modificar o humidificador.
- Não toque no vaporizador quando o humidificador estiver ligado. Caso contrário, poderá sentir uma picada.
- Não enrede, danifique ou coloque objetos pesados sobre o cabo de alimentação, de modo a evitar o risco de choques elétricos, curtos-circuitos ou incêndio.
- Desligue de imediato o humidificador se ocorrer um erro durante a utilização e contacte o serviço de pós-venda.
- Durante o funcionamento do humidificador, não remova o reservatório de água da base e nunca toque nas condutas de água ou em quaisquer componentes no interior do reservatório
- Desligue o humidificador da tomada durante trovoadas ou quando não pretender utilizar o aparelho durante um longo período de tempo.
- Não vire o humidificador ao contrário quando estiver a funcionar ou quando houver água no reservatório, de modo a evitar danos nos componentes eletrónicos internos.
- Siga rigorosamente as instruções apresentadas neste manual do utilizador quando utilizar o Humidificador. Os utilizadores são responsáveis por eventuais perdas ou danos que possam resultar do uso indevido do Humidificador.

Visão geral do produto

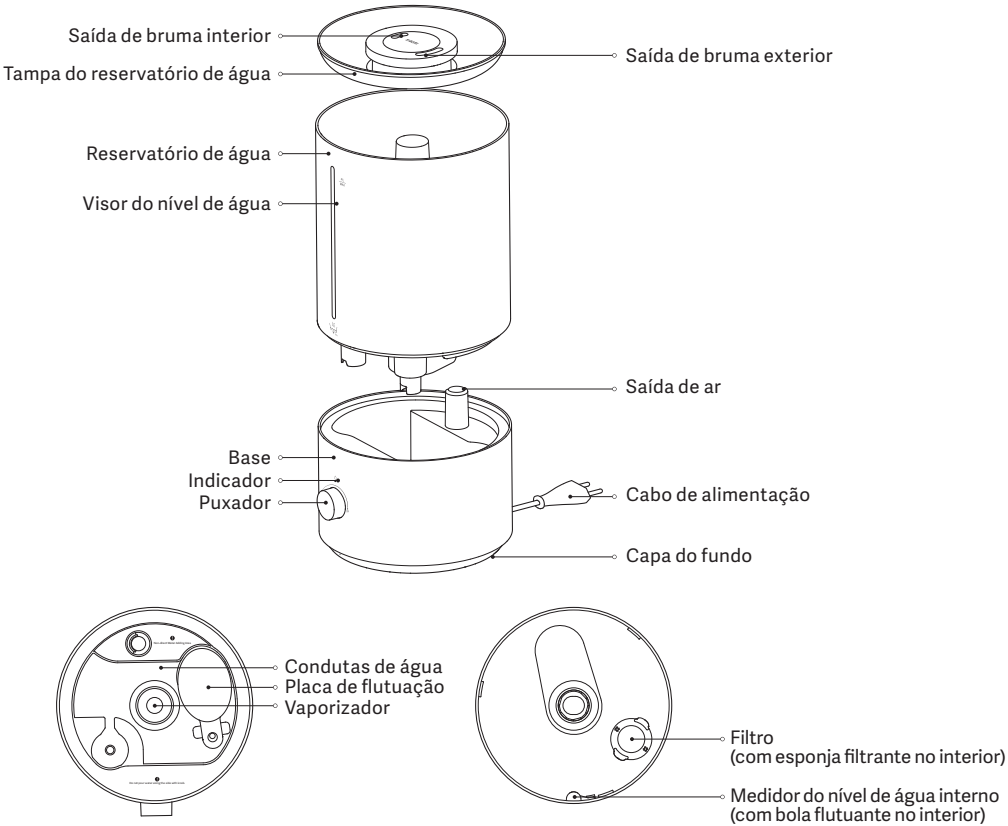

Vista interior da base

Vista interior do reservatório de água

Nota: As ilustrações do produto, os acessórios e a interface de utilizador no manual do utilizador são apenas para referência. O verdadeiro produto e respetivas funções podem variar consoante os melhoramentos.

Como utilizar

- Acrescentar água

  Recomenda-se acrescentar água potável da torneira ou água purificada seguindo um dos três métodos que se seguem:

  Método 1: Acrescente uma quantidade de água adequada ao reservatório de água a partir da cavidade na tampa do reservatório de água.

  Método 2: Abra a tampa do reservatório de água para acrescentar água ao reservatório.

  Método 3: Remova o reservatório de água e coloque-o sobre uma superfície plana e, em seguida, acrescente água ao reservatório. Em alternativa, pode encher o reservatório de água diretamente numa torneira depois de limpar o reservatório.

  PRECAUÇÃO: Certifique-se de que o humidificador está colocado numa superfície plana e que a água não excede o nível de água máximo.

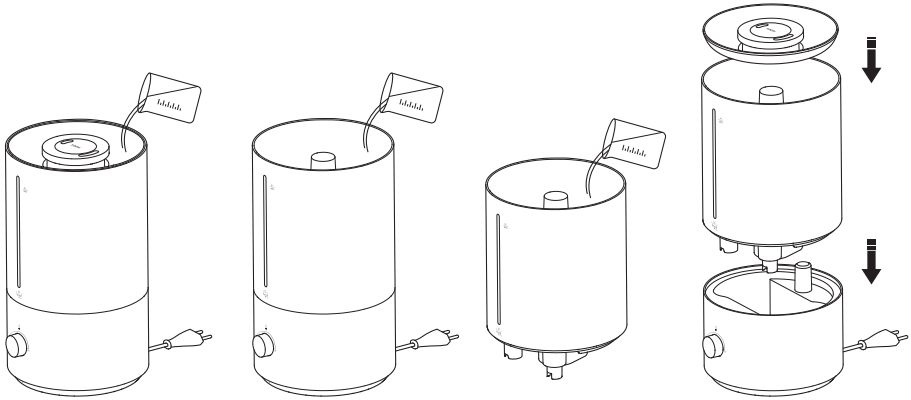

Método 1 Método 2 Método 3 Instalação

- Ligar à corrente: Ligue o humidificador a uma tomada que cumpra os requisitos de ligação à corrente do humidificador.
- Ligar: Rode o botão no sentido dos ponteiros do relógio.
- Desligar: Rode o botão no sentido contrário ao dos ponteiros do relógio para "OFF".
- Ajustar o volume da bruma: Rode o botão no sentido dos ponteiros do relógio para aumentar o volume da bruma e rode o botão no sentido contrário ao dos ponteiros do relógio para o reduzir.

- Descrições de estado do indicador

Humidificador	Indicador
funcionamento normal	Branco
água insuficiente	Vermelho
Reservatório de água removido	Vermelho
Desligado	Desligado

Precauções

Instalar o Humidificador

- Para evitar choques elétricos, incêndios, lesões corporais ou outros danos, certifique-se de que o humidificador é utilizado de forma correta.
- Não ligue o humidificador à tomada até estar totalmente montado.
- Não desmonte o humidificador.

Mover o Humidificador

- Desligue o humidificador e retire-o da tomada antes de o mover.
- Quando transportar ou mover o humidificador, esvazie primeiro o reservatório de água.

Posicionar o Humidificador

- Quando utilizar o humidificador pela primeira vez num novo ambiente, deixe-o à temperatura ambiente durante 30 minutos antes de o utilizar; caso contrário, o reservatório de água poderá danificar-se devido a mudanças de temperatura súbitas.
- Não coloque o humidificador diretamente sobre superfícies de madeira para evitar danos ou deformações nas superfícies provocados pela humidade.
- Não coloque o humidificador a uma distância inferior a 2 metros de mobiliário e aparelhos, a fim de os proteger contra a humidade.
- Mantenha o humidificador afastado de fontes de calor e evite expô-lo à luz direta do sol.

- Esvazie o reservatório de água antes de o colocar, separadamente.
- Não utilize o humidificador sobre uma manta ou toalha, de modo a evitar bloquear a entrada de ar e molhar a mesa.

Reservatório de água

- Não acrescente água a mais de 40 °C ao reservatório de água, de modo a evitar danos no humidificador.
- Não acrescente água através das saídas de bruma.
- Quando houver água na parte inferior do humidificador, limpe a água com um pano seco para evitar danos no humidificador.
- Não utilize o humidificador em ambientes onde a temperatura esteja abaixo de 0 °C, uma vez que a água no reservatório de água pode congelar e provocar danos no humidificador. Esvazie sempre a água do reservatório de água nesses ambientes.
- Não coloque objetos metálicos, químicos ou detergente no reservatório de água quando o humidificador estiver a ser utilizado; caso contrário, o humidificador ficará danificado e a qualidade do ar irá deteriorar-se.
- Desligue sempre o humidificador e retire-o da tomada antes de esvaziar o reservatório de água.

Utilizar o Humidificador

- Pare imediatamente de utilizar o humidificador quando este produzir sons invulgares, emitir maus odores ou sobreaquecer.
- Mantenha o cabelo e tecidos afastados do humidificador para evitar que fiquem presos ou bloqueiem a entrada e a saída de ar.
- Não se sente, apoie ou incline o humidificador.
- Quando utilizar o humidificador em conjunto com aparelhos a gás, como fogões a gás e aquecedores a gás, certifique-se de que a área tem ventilação suficiente para evitar intoxicação por monóxido de carbono.

Restrições de utilização

Siga as instruções abaixo para evitar choques elétricos, incêndios ou outros danos:

- Coloque sempre o humidificador numa superfície plana. Caso contrário, a leitura do nível de água pode ser incorreta ou o reservatório de água pode transbordar.
- A tensão da fonte de alimentação tem de ser igual à tensão nominal do humidificador. Não utilize o humidificador se as tensões não coincidirem.

Cuidados e manutenção

- Desligue sempre o humidificador e retire-o da tomada antes de o limpar.
- O humidificador pode ser limpo diretamente com um pano limpo, macio e húmido, recomendando-se a sua limpeza 1 vez por semana.
- Para remover o calcário do reservatório de água, pode colocar ácido cítrico (vendido em separado) no reservatório, limpar o calcário com um cotonete ou escova macia e, em seguida, limpar o reservatório com água.
- Se o humidificador não for utilizado durante um longo período de tempo, esvazie a restante água na base e no reservatório de água. Limpe e seque todas as peças antes de guardar o humidificador.

Especificações

Nome: Humidificador
Modelo: MJJSQ06DY
Tensão nominal: 220-240 V~
Potência nominal: 23 W
Frequência nominal: 50/60 Hz
Temperatura operacional: 5 °C a 40 °C

Consumo de energia
Modo desligado: ≤ 0,3 W

Capacidade de humidificação: 300 ml/h*
Ruído: ≤ 38 dB (A)
Peso líquido: 1,4 kg
Capacidade do reservatório de água: 4 L
Dimensões do produto: Φ 190 × 202 × 315 mm
Humidade operacional: 10% - 80% RH

Tempo para entrar na condição
Modo desligado: ≤ 20 min

* A capacidade de humidificação foi testada pela CVC Testing Technology Co., Ltd., em conformidade com a norma GB/T 23332-2018. O ângulo testado de distribuição da bruma é de 180°. N.º do relatório de teste: WTS2022-8608.

Resolução de problemas

Problema	Causa provável	Solução
O humidificador não liga normalmente.	O humidificador não está ligado à corrente. Está a acabar a água no reservatório de água.	Verifique se o humidificador está corretamente ligado à corrente. Acrescente água ao reservatório de água.
O humidificador não gera vento ou bruma quando está a funcionar.	Erro na ventoinha O vaporizador está danificado.	Contacte a equipa do serviço de pós-venda.
O volume da bruma é demasiado baixo.	A entrada de ar ou a saída de bruma está bloqueada.	Limpe a entrada de ar ou a saída de bruma.

Nota: se não conseguir corrigir os problemas com as soluções acima, contacte a equipa do serviço de pós-venda.

Informação sobre o cumprimento da regulamentação

Informações sobre a eliminação e reciclagem de REEE

Todos os produtos que apresentem este símbolo são considerados resíduos de equipamentos elétricos e eletrónicos (REEE, conforme a Diretiva 2012/19/UE), não devendo ser misturados com resíduos domésticos indiscriminados. Em vez disso, o utilizador deve proteger a saúde humana e o meio ambiente e entregar o respetivo equipamento num ponto de recolha designado para reciclagem de resíduos de equipamentos elétricos e eletrónicos, indicado pelo governo ou pelas autoridades locais. A correta eliminação e a reciclagem ajudarão a prevenir eventuais consequências negativas para o meio ambiente e a saúde humana. Para obter mais informações sobre os locais e os termos e condições de tais pontos de recolha, entre em contacto com a entidade responsável pela instalação ou com as autoridades locais.

Declaração de conformidade da UE

A Guangdong Deerma Technology Co., Ltd., pelo presente, declara que este equipamento está em conformidade com as diretivas e normas europeias aplicáveis, e as respetivas alterações. O texto completo da declaração de conformidade da UE está disponível em: http://www.mi.com/global/service/support/declaration.html

Para consultar o manual detalhado online, visite www.mi.com/global/support/user-guide

Інструкції з безпеки

Уважно прочитайте цю інструкцію й збережіть її для подальшого використання.

- Приладом можуть користуватися діти віком від 8 років і старші та особи зі зниженими фізичними, сенсорними чи розумовими здібностями або без досвіду та знань під наглядом чи відповідно до інструкції щодо безпечного використання приладу за умови, що вони усвідомлюють пов'язані з цим ризики й небезпеку. Дітям заборонено гратися з приладом. Очищення та користувацьке технічне обслуговування не повинні виконувати діти без нагляду дорослих.
- Прилад не призначений для використання людьми (зокрема дітьми) зі зниженими фізичними, сенсорними або розумовими здібностями або без досвіду та знань, якщо вони не перебувають під наглядом або не отримали інструкцій щодо використання приладу з боку особи, відповідальної за їхню безпеку.
- Якщо шнур живлення пошкоджено, для уникнення небезпеки його заміну має здійснити виробник, сервісний центр або кваліфікований спеціаліст.
- Очищайте резервуар для води раз на 3 дні.

- Майте на увазі, що високий рівень вологості може сприяти розмноженню біологічних організмів у навколишньому середовищі.
- Не допускайте, щоб місце навколо зволожувача повітря стало вологим або мокрим. Якщо з'являється вогкість, зменште вихідну потужність зволожувача повітря. Якщо її не можна зменшити, робіть перерви у використанні зволожувача повітря. Не допускайте намокання здатних до поглинання матеріалів, як-от килими, штори, фіранки або скатертини.
- Від'єднуйте прилад від електромережі під час його заповнення та очищення.
- Ніколи не залишайте воду в резервуарі, коли прилад не використовується.
- Спорожняйте й очищайте зволожувач повітря перед зберіганням. Очищайте зволожувач повітря перед наступним використанням.

- Спорожняйте резервуар для води й наповнюйте його знову раз на три дні. Перед повторним наповненням очищайте його за допомогою свіжої водопровідної води або мийних засобів, якщо цього вимагає виробник. Видаляйте накип, відкладення або плівку, що утворилися на боках резервуара для води або на внутрішніх поверхнях, і витирайте всі поверхні насухо.
- ПОПЕРЕДЖЕННЯ. Якщо вода не оновлюється, а резервуар не чиститься належним чином раз на 3 дні, мікроорганізми, які можуть бути присутніми у воді або в середовищі, де використовується або зберігається прилад, можуть розмножуватися в резервуарі й потрапляти в повітря, створюючи серйозну загрозу для здоров'я.
- Не підключайте до електромережі й не відключайте від неї зволожувач повітря мокрими руками, щоб уникнути ризику ураження електричним струмом.
- Не намагайтеся самостійно розбирати, ремонтувати або модифікувати зволожувач повітря.
- Не торкайтеся випарника після ввімкнення зволожувача повітря. Інакше ви можете відчути печіння.
- Не заплутуйте, не пошкоджуйте шнур живлення та не кладіть важкі предмети на нього, щоб уникнути ризику ураження електричним струмом, короткого замикання або виникнення пожежі.
- Якщо під час використання виникла помилка, негайно відключіть від електромережі зволожувач повітря та зверніться до відділу післяпродажного обслуговування.
- Під час роботи зволожувача повітря не знімайте резервуар для води з підставки електроживлення та ніколи не торкайтеся водопровідних трубок або будь-яких компонентів усередині резервуара.
- Під час грози або якщо ви не плануєте користуватися зволожувачем повітря протягом тривалого часу, відключайте його від електромережі.
- Щоб уникнути пошкодження внутрішніх електронних компонентів, не перевертайте зволожувач повітря, коли він працює або коли в резервуарі є вода.
- Під час користування зволожувачем повітря суворо дотримуйтеся вказівок, наведених у цьому посібнику користувача. Користувачі несуть відповідальність за будь-які збитки або пошкодження, які можуть виникнути внаслідок неправильного використання зволожувача повітря.

Опис продукту

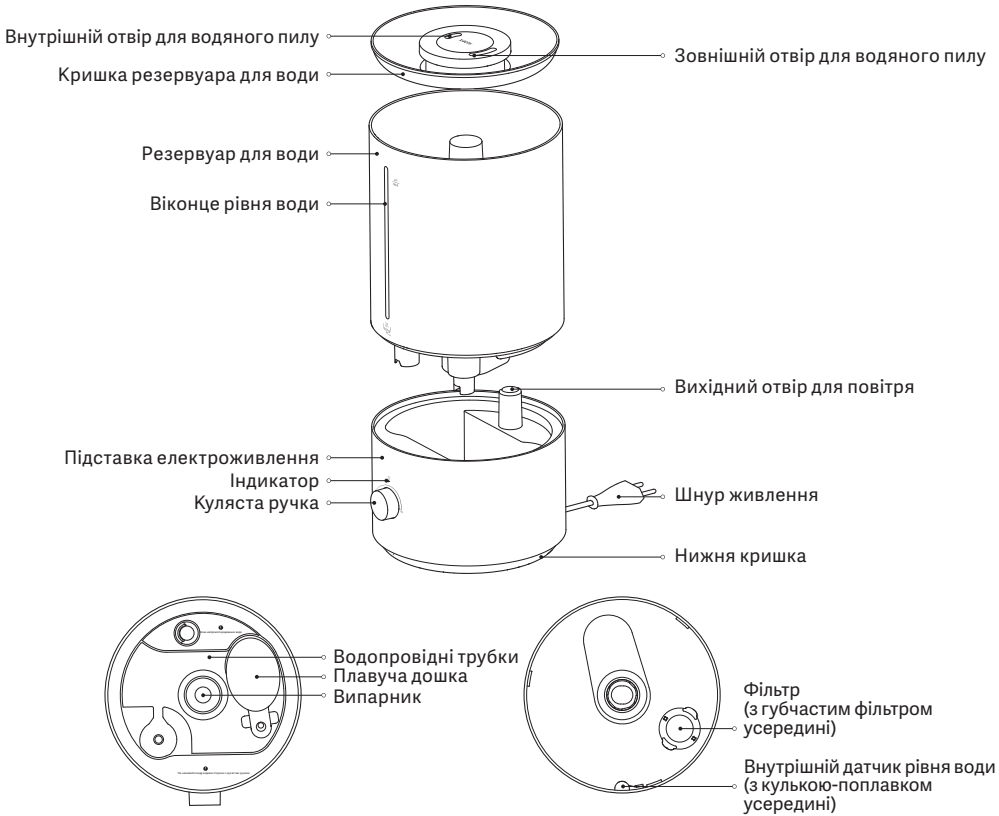

Вигляд підставки електроживлення зсередини

Вигляд резервуара для води зсередини

Примітка. Зображення виробу, аксесуарів та інтерфейсу користувача, наведені в цьому посібнику, призначено виключно для довідки. Фактичний виріб і його функції можуть відрізнятися внаслідок подальшого вдосконалення.

Як використовувати

- Додавання води

  Рекомендується додавати чисту водопровідну воду або очищену воду одним із трьох таких способів.

  Спосіб 1. Додайте відповідну кількість води у резервуар для води через порожнисту частину його кришки.

  Спосіб 2. Відкрийте кришку резервуара для води, щоб додати воду в нього.

  Спосіб 3. Зніміть резервуар для води й поставте його на рівну поверхню, а потім налийте воду в резервуар для води. Або ви можете безпосередньо перенести резервуар для води до крана й додати воду після очищення резервуара.

  ЗАСТЕРЕЖЕННЯ: стежте за тим, щоб зволожувач повітря було встановлено на рівній поверхні, а рівень води не перевищував максимальний рівень.

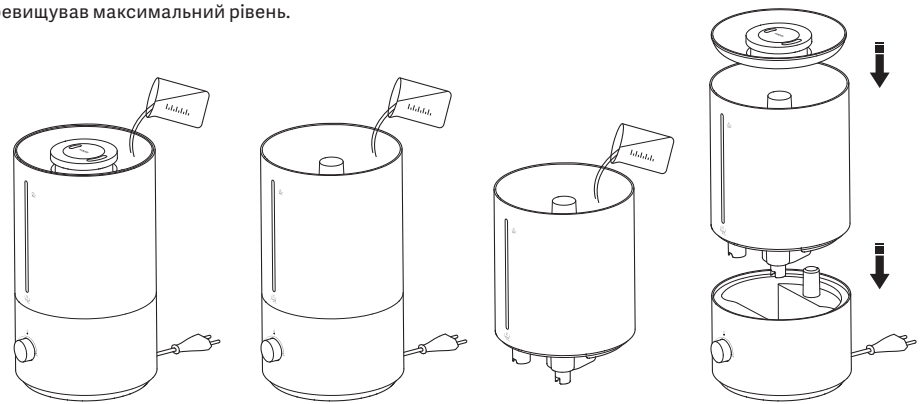

Спосіб 1 Спосіб 2 Спосіб 3 Установлення

- Підключення до електромережі: підключіть зволожувач повітря до електричної розетки, яка відповідає його вимогам щодо підключення до електромережі.
- Увімкнення: поверніть кулясту ручку за годинниковою стрілкою.
- Вимкнення: поверніть кулясту ручку проти годинникової стрілки в положення «ВИМКНЕНО».
- Регулювання ступеня зволоження: повертайте кулясту ручку за годинниковою стрілкою, щоб збільшити ступінь зволоження, і повертайте кулясту ручку проти годинникової стрілки, щоб зменшити його.

- Опис станів індикатора

Зволожувач повітря	Індикатор
Працює у звичайному режимі	Білий
Недостатньо води	Червоний
Резервуар для води знято	Червоний
Вимкнений	Не світиться

Правила безпеки

Установлення зволожувача повітря

- Щоб уникнути ураження електричним струмом, травм чи інших пошкоджень або виникнення пожеж, стежте за тим, щоб зволожувач повітря використовувався належним чином.
- Не підключайте зволожувач повітря до електричної розетки, доки його не буде повністю зібрано.
- Не розбирайте зволожувач повітря.

Переміщення зволожувача повітря

- Перед переміщенням зволожувача повітря вимкніть його й від'єднайте від електромережі.
- Перед транспортуванням або переміщенням зволожувача повітря спочатку спорожніть резервуар для води.

Розміщення зволожувача повітря

- Під час першого використання зволожувача повітря в новому середовищі залиште його на 30 хвилин за кімнатної температури перед використанням, інакше резервуар для води може пошкодитися через різку зміну температури.
- Не ставте зволожувач повітря безпосередньо на дерев'яні поверхні, щоб запобігти пошкодженню або деформації поверхонь під впливом вологи.
- Не ставте зволожувач повітря на відстані менше ніж два метри від меблів і приладів, щоб захистити меблі та прилади від вологи.
- Тримайте зволожувач повітря подалі від джерел тепла й не піддавайте його впливу прямих сонячних променів.
- Спорожніть резервуар для води, перш ніж розташовувати його окремо.
- Не ставте зволожувач повітря на ковдру або рушник, щоб уникнути блокування повітрозабірника й намокання столу.

Резервуар для води

- Не додавайте в резервуар для води воду з температурою вище за 40 °C, щоб уникнути пошкодження зволожувача повітря.
- Не додавайте воду через отвори для водяного пилу.
- Якщо на дні зволожувача повітря є вода, витріть її сухою ганчіркою, щоб уникнути пошкодження зволожувача повітря.
- Не використовуйте зволожувач повітря в середовищах із температурою нижче за 0 °C, оскільки вода в резервуарі для води може замерзнути й пошкодити зволожувач повітря. Завжди зливайте воду з резервуара для води за таких умов.
- Не кладіть металеві предмети, не розміщуйте хімічні речовини або мийні засоби в резервуарі для води під час роботи зволожувача повітря, інакше зволожувач повітря пошкодиться, а якість повітря погіршиться.
- Перед тим як спорожнити резервуар для води, завжди вимикайте й відключайте зволожувач повітря від електромережі.

Використання зволожувача повітря

- Негайно припиніть використання зволожувача повітря, якщо він видає незвичні звуки, неприємні запахи або перегрівається.
- Тримайте волосся та тканини подалі від зволожувача повітря, щоб вони не потрапили в повітрозабірник і вихідний отвір для повітря та не заблокували їх.
- Не сідайте на зволожувач повітря, не спирайтеся на нього й не нахиляйте його.
- Під час використання зволожувача повітря разом із приладами, що працюють на газі (наприклад, газовими плитами, газовими обігрівачами), достатньо провітрюйте приміщення, щоб уникнути отруєння чадним газом.

Обмеження щодо експлуатації

Дотримуйтеся наведених нижче інструкцій, щоб уникнути ураження електричним струмом, інших пошкоджень або виникнення пожежі:

- Завжди ставте зволожувач повітря на рівну поверхню. В іншому разі показання рівня води можуть бути неправильними або ж може переповнитися резервуар для води.
- Напруга джерела живлення має відповідати номінальній напрузі зволожувача повітря. Якщо напруга не збігається, не використовуйте зволожувач повітря.

Догляд і технічне обслуговування

- Перед очищенням завжди вимикайте зволожувач повітря та відключайте його від електромережі.
- Зволожувач повітря можна протирати безпосередньо чистою, м’якою та вологою ганчіркою. Рекомендується очищати його раз на тиждень.
- Задля видалення накипу в резервуарі для води можна налити в нього лимонну кислоту (продається окремо), видалити накип ватним тампоном або м’якою щіткою, а потім промити резервуар водою.
- Якщо зволожувач повітря не використовуватиметься протягом тривалого часу, вилийте залишки води з підставки електроживлення та резервуара для води. Перед зберіганням зволожувача повітря очистьте й висушіть всі його деталі.

Характеристики

Назва: Зволожувач повітря
Модель: MJJSQ06DY
Номінальна напруга: 220–240 В~
Номінальна потужність: 23 Вт
Номінальна частота: 50/60 Гц
Робоча температура: від 5 °C до 40 °C
Споживання енергії
Режим вимкнення: ≤ 0,5 Вт

Зволожувальна здатність: 300 мл/год*
Шум: ≤ 38 дБ(A)
Вага нетто: 1,4 кг
Місткість резервуара для води: 4 л
Розміри виробу: 190 × 202 × 315 мм
Робоча вологість: Відносна вологість 10–80 %
Час до виконання умови
Режим вимкнення: ≤ 20 хв

* Зволожувальну здатність перевірила компанія CiBiCi Тестін Технолоджі Ко., Лтд. відповідно до стандарту GB/T 23332-2018. Перевірений випробуваннями кут розпилення водяного пилу становить 180°. Номер звіту з випробувань: WTS2022-8608.

Вирішення проблем

Проблема	Можлива причина	Рішення
Зволожувач повітря не вмикається нормально.	Зволожувач повітря не підключено до електромережі.	Перевірте, чи правильно підключено зволожувач повітря.
	Вода в резервуарі для води закінчується.	Додайте воду в резервуар для води.
Зволожувач повітря не створює вітру або водяного пилу під час роботи.	Помилка вентилятора	Зверніться до відділу післяпродажного обслуговування.
	Випарник пошкоджено.	
Об'єм водяного пилу замалий.	Повітрозабірник або вихідний отвір для водяного пилу заблоковано.	Очистьте повітрозабірник або вихідний отвір для водяного пилу.

Примітка. Якщо ви не можете вирішити проблеми за допомогою наведених вище рішень, зверніться до відділу післяпродажного обслуговування.

Інформація про відповідність вимогам

Інформація про утилізацію та переробку відходів електричного та електронного обладнання

Усі продукти, позначені цим символом, вважаються відпрацьованим електричним і електронним обладнанням (WEEE відповідно до директиви 2012/19/EU), яке слід утилізувати окремо від несортованих побутових відходів. Щоб захистити здоров'я людей і навколишнє середовище, відпрацьоване обладнання потрібно здавати для подальшої переробки до спеціалізованих пунктів збору, визначених державними або місцевими органами влади. Правильна утилізація та переробка допоможуть запобігти негативним наслідкам для навколишнього середовища та здоров'я людей. За додатковою інформацією про місцезнаходження та умови роботи таких пунктів збору звертайтеся до компанії, що їх встановлює, або до місцевих органів влади.

Декларація про відповідність директивам ЄС

Ми, компанія Гуандун Дірма Технолоджі Ко., Лтд., заявляємо, що це обладнання відповідає застосовним директивам, європейським стандартам і поправкам до них. Повний текст Декларації про відповідність директивам ЄС наведено за посиланням:
https://www.mi.com/global/support/terms/declaration

Детальний електронний посібник можна знайти за посиланням:
www.mi.com/global/support/user-guide

Säkerhetsinstruktioner

Läs igenom användarmanualen noggrant innan användning och bevara den för framtida användning.

- Den här apparaten kan användas av barn som är åtta år eller äldre och personer med fysiska, sensoriska eller mentala funktionsnedsättningar eller bristande erfarenhet och kunskap, om de är under tillsyn eller har fått instruktioner om hur apparaten ska användas på ett säkert sätt och är införstådda med riskerna. Barn ska inte leka med apparaten. Rengöring och användarunderhåll får inte utföras av barn utan tillsyn.
- Den här enheten är inte avsedd för användning av personer (däribland barn) med fysiska, sensoriska eller mentala funktionsnedsättningar, eller med bristande erfarenhet och kunskap, såvida de inte övervakas eller har fått instruktioner om hur enheten ska användas av en person som ansvarar för deras säkerhet.
- Om elsladden är skadad måste den bytas av tillverkaren, dess serviceombud eller liknande kvalificerade personer för att undvika en fara.
- Rengör vattenbehållaren var tredje dag.

- Var medveten om att höga luftfuktighetsnivåer kan öka tillväxten av biologiska organismer i miljön.
- Låt inte området runt luftfuktaren bli fuktigt eller blött. Om fuktproblem uppstår ska du sänka luftfuktarens effekt. Om luftfuktarens utgående volym inte kan sänkas ska luftfuktaren användas periodvis. Låt inte absorberande material, såsom mattor, gardiner, draperier eller dukar, bli fuktiga.
- Koppla ur apparaten under påfyllning och rengöring.
- Lämna aldrig vatten i vattenbehållaren när apparaten inte används.
- Töm och rengör luftfuktaren före förvaring. Rengör luftfuktaren innan den används igen.
- Töm och fyll på vattenbehållaren var tredje dag. Rengör den med kranvatten eller rengöringsmedel om tillverkaren kräver det innan du fyller på den. Ta bort eventuella beläggningar, avlagringar eller hinnor som har bildats på vattenbehållarens sidor eller på insidan och torka alla ytor torra.

- VARNING: Mikroorganismer som kan finnas i vattnet eller i miljön där apparaten används eller förvaras kan växa i behållaren och blåsas ut i luften, vilket orsakar mycket allvarliga hälsorisker om vattnet inte byts ut och behållaren inte rengörs ordentligt var tredje dag.
- Anslut eller dra inte ur luftfuktaren strömkabel med våta händer för att undvika risk för elektriska stötar.
- Försök inte att ta isär, reparera eller modifiera luftfuktaren själv.
- Rör inte vid förångaren när luftfuktaren är påslagen. Då kan du känna ett stick.
- Trassla inte ihop, skada inte och placera inte tunga föremål på strömkabeln. Det kan orsaka risk för elektriska stötar, kortslutning eller brand.
- Koppla omedelbart ur luftfuktaren om det uppstår ett fel under användningen och kontakta kundserviceteamet.
- Ta inte bort vattenbehållaren från basen medan luftfuktaren är igång och rör aldrig vid vattenledningarna eller några komponenter inuti behållaren.
- Koppla ur luftfuktaren vid åskväder eller när du inte planerar att använda den under en längre tid.
- Vänd inte luftfuktaren upp och ner när den är igång eller när det finns vatten i behållaren, för att undvika skador på de interna elektroniska komponenterna.
- Följ noggrant instruktionerna i denna användarmanual när du använder luftfuktaren. Användare är ansvariga för eventuella förluster eller skador som kan uppstå på grund av felaktig användning av luftfuktaren.

Produktöversikt

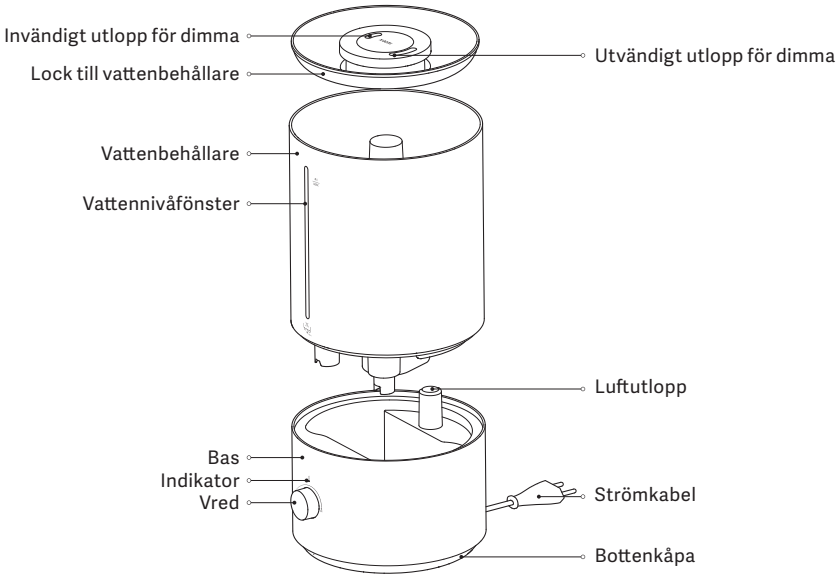

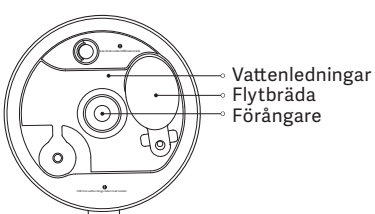

Invändig vy av basen

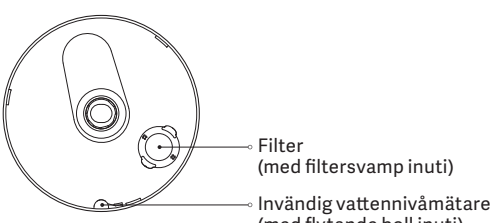

Invändig vy av vattenbehållaren

Anteckning: Illustrationerna av produkten, tillbehören och användargränssnittet i användarmanualen är endast avsedda som referens. Den faktiska produkten och dess funktioner kan variera på grund av produktförbättringar.

Hur du använder

- Påfyllning av vatten

  Det rekommenderas att tillsätta rent kranvatten eller renat vatten på följande tre sätt:

  Metod 1: Tillsätt en lämplig mängd vatten i vattenbehållaren från den ihåliga delen av vattenbehållaren lock.

  Metod 2: Öppna vattenbehållarens lock för att fylla på vatten i vattenbehållaren.

  Metod 3: Ta bort vattenbehållaren och placera den på en plan yta, tillsätt sedan vatten i vattenbehållaren. Eller så kan du bära vattenbehållaren till en kran och tillsätta vatten efter att du har rengjort behållaren.

  FÖRSIKTIGHET: Se till att luftfuktaren är placerad på en plan yta och att vattennivån inte överstiger den maximala vattennivån.

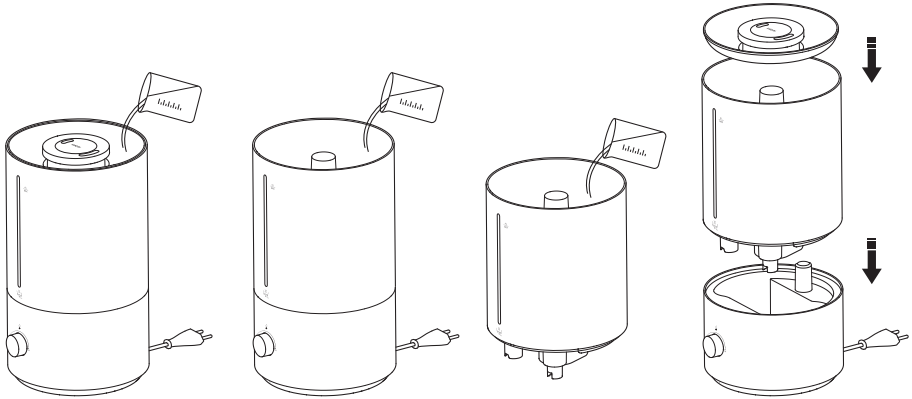

Metod 1 Metod 2 Metod 3 Installation

- Ansluta till ström: Anslut luftfuktaren till ett eluttag som uppfyller luftfuktarens krav för att ansluta den till ström.
- Slå på: Vrid vredet medurs.
- Avstängning: Vrid vredet moturs till "AV".
- Justera dimvolymen: Vrid vredet medurs för att öka dimvolymen och vrid vredet moturs för att minska den.

- Beskrivningar av indikatorstatus

Luftfuktare	Indikator
Fungerar normalt	Vitt
Otillräckligt med vatten	Rött
Vattenbehållaren borttagen	Rött
Släckt	Släckt

Försiktighetsåtgärder

Installera luftfuktaren

- För att undvika elektriska stötar, bränder, personskador eller andra skador ska du se till att luftfuktaren används korrekt.
- Anslut inte luftfuktaren till eluttaget förrän den är helt monterad.
- Demontera inte luftfuktaren.

Flytta luftfuktaren

- Stäng av luftfuktaren och dra ur sladden innan du flyttar den.
- Töm vattenbehållaren innan du transporterar eller flyttar luftfuktaren.

Placering av luftfuktaren

- När du använder luftfuktaren för första gången i en ny miljö ska du låta den stå i rumstemperatur i 30 minuter före användning; annars kan vattenbehållaren skadas på grund av plötsliga temperaturförändringar.
- Placera inte luftfuktaren direkt på träytor för att förhindra att ytorna skadas eller deformeras på grund av fukt.
- Placera inte luftfuktaren inom ett avstånd av två meter från möbler och apparater för att skydda möbler och apparater från fukt.
- Håll luftfuktaren borta från värmekällor och undvik att utsätta den för direkt solljus.
- Töm vattenbehållaren innan du placerar den separat.
- Använd inte luftfuktaren på en filt eller handduk för att undvika att blockera luftintaget och blöta ner bordet.

Vattenbehållare

- Tillsätt inte vatten över 40 °C i vattenbehållaren för att undvika skador på luftfuktaren.
- Tillsätt inte vatten genom utloppen för dimma.
- Om det finns vatten på botten av luftfuktaren ska du torka bort vattnet med en torr trasa för att undvika att skada luftfuktaren.
- Använd inte luftfuktaren i miljöer där temperaturen är under 0 °C eftersom vattnet i vattenbehållaren kan frysa och orsaka skada på luftfuktaren. Töm alltid ut vattnet från vattenbehållaren i sådana miljöer.
- Placera inga metallföremål, kemikalier eller rengöringsmedel i vattenbehållaren när luftfuktaren används; då kommer luftfuktaren att skadas och luftkvaliteten att försämras.
- Stäng alltid av och dra ur sladden till luftfuktaren innan du tömmer vattenbehållaren.

Använda luftfuktaren

- Sluta att använda luftfuktaren omedelbart om den avger ovanliga ljud, dålig lukt eller överhettas.
- Håll hår och tyger borta från luftfuktaren för att förhindra att de fastnar i eller blockerar luftintaget och luftutloppet.
- Sitt inte på, luta dig inte mot och luta inte luftfuktaren.
- När luftfuktaren används tillsammans med gasdrivna apparater, såsom gasspisar och gasvärmare ska du se till att det finns tillräcklig ventilation för att undvika kolmonoxidförgiftning.

Användningsrestriktioner

Följ instruktionerna nedan för att undvika elektriska stötar, bränder eller andra skador:

- Placera alltid luftfuktaren på en jämn yta. Annars kan vattennivån visas felaktigt eller så kan vattenbehållaren svämma över.
- Strömkällans spänning måste vara densamma som luftfuktarens märkspänning. Använd inte luftfuktaren om spänningarna inte stämmer överens.

Skötsel och underhåll

- Stäng alltid av och dra ur sladden till luftfuktaren innan du rengör den.
- Luftfuktaren kan torkas av direkt med en ren, mjuk och fuktig trasa, och det rekommenderas att rengöra den en gång i veckan.
- För att ta bort kalken i vattenbehållaren kan du hälla citronsyra (säljs separat) i tanken, torka av kalken med en bomullspinne eller mjuk borste och sedan rengöra tanken med vatten.
- Om luftfuktaren inte ska användas under en längre tid, häll ut det återstående vattnet ur basen och vattenbehållaren. Rengör och torka alla delar innan du förvarar luftfuktaren.

Specifikationer

Namn: Luftfuktare
Modell: MJJSQ06DY
Märkspänning: 220–240 V~
Märkeffekt: 23 W
Märkfrekvens: 50/60 Hz
Drifttemperatur: 5 °C till 40 °C
Elförbrukning
Frånläge: ≤ 0,5 W

Befuktningskapacitet: 300 ml/h *
Brus: ≤ 38 dB(A)
Nettovikt: 1,4 kg
Vattenbehållarens kapacitet: 4 l
Artikelns dimensioner: 190 × 202 × 315 mm
Driftfuktighet: 10 %–80 % RF
Tid för att gå in i läge
Frånläge: ≤ 20 min

* Befuktningskapaciteten testades av CVC Testing Technology Co., Ltd. enligt standarden GB/T 23332-2018. Den testade dispenseringsvinkeln av dimma är 180°. Testrapport nr.: WTS2022-8608.

För ytterligare information, gå till www.mi.com
Tillverkad för: Xiaomi Communications Co., Ltd.
Tillverkad av: Guangdong Deerma Technology Co., Ltd.
(ett Mi Ecosystem-företag)
Adress: No.4-1 Longhui Road, Malong Village Committee, Beijiao Town, Shunde District,
Foshan City, Guangdong Province, China
Version av användarmanual: V8.0

Felsökning

Problem	Möjlig orsak	Lösning
Luftfuktaren kan inte slås på som normalt.	Luftfuktaren är inte ansluten till ström.	Kontrollera om luftfuktaren är korrekt inkopplad.
	Vattnet är slut i vattenbehållaren.	Fyll på vatten i vattenbehållaren.
Luftfuktaren genererar varken vind eller dimma när den är i drift.	Fel på fläkt	Kontakta kundserviceteamet.
	Förångaren är skadad.	
Dimvolymen är för liten.	Luftintaget eller dimutloppet är blockerat.	Rengör luftintaget eller dimutloppet.

Anteckning: Om du inte kan lösa problemen med ovanstående lösningar ska du kontakta kundserviceteamet.

Information om regelefterlevnad

Information om avyttring och återvinning av elektroniskt avfall (WEEE)

Alla produkter märkta med den här symbolen är el- och elektronikprodukter (WEEE i enlighet med direktivet 2012/19/EU) och får inte avyttras tillsammans med osorterat hushållsavfall. Du bör istället skydda människors hälsa och miljön genom att lämna in ditt el- och elektronikavfall till de insamlingsstationer för återvinning av el- och elektronikutrustning som tillhandahålls av statliga eller lokala myndigheter. Korrekt avyttring och återvinning bidrar till att minska negativa konsekvenser för miljön och människors hälsa. Kontakta installatören eller de lokala myndigheterna för mer information om dessa insamlingsplatser och vilka villkor som gäller.

EU-försäkran om överensstämmelse

Vi Guangdong Deerma Technology Co., Ltd. intygar härmed att den här utrustningen överensstämmer med tillämpliga direktiv och europeiska normer och tillägg. Den fullständiga texten till EU-försäkran om överensstämmelse finns på följande internetadress: https://www.mi.com/global/support/terms/declaration

För en detaljerad e-manual, gå till www.mi.com/global/support/user-guide

Sikkerhedsanvisninger

Læs denne vejledning omhyggeligt før brug, og opbevar den til senere brug.

- Dette apparat kan bruges af børn fra en alder på 8 år samt af personer med reducerede fysisk, sensoriske eller mentale færdigheder eller mangel på erfaring og viden, hvis det foregår under opsyn, eller de instrueres i brugen af anordningen på en sikker måde og forstår de involverede risici. Børn må ikke lege med apparatet. Rengøring og vedligeholdelse må ikke udføres af børn, medmindre det foregår under opsyn.
- Dette apparat er ikke beregnet til at blive brugt af personer (herunder børn) med reducerede fysiske, sansemæssige eller mentale evner, eller som ikke har nok erfaring og viden, medmindre de overvåges eller vejledes i brugen af apparatet af en person med ansvar for deres sikkerhed.
- Hvis kablet er beskadiget, skal det udskiftes af producenten, dennes serviceagent eller lignende kvalificerede personer for at undgå en fare.
- Rengør vandbeholderen hver 3. dag.

- Vær opmærksom på, at høje niveauer af luftfugtighed kan fremme vækst af biologiske organismer i miljøet.
- Det skal forhindres, at området omkring luftfugteren bliver fugtigt eller vådt. Hvis der opstår fugt, skal du skrue ned for luftfugterens udgang. Hvis det ikke er muligt at skrue ned for luftfugterens udgangsmængde, skal du bruge luftfugteren med jævne mellemrum. Der skal undlades, at absorberende materialer såsom tæpper, gardiner, klæder eller duge bliver fugtige.
- Tag apparatets stik ud af stikkontakten under påfyldning og rengøring.
- Efterlad aldrig vand i beholderen, når apparatet ikke er i brug.
- Udtøm og rengør luftfugteren før opbevaring. Rengør luftfugteren før næste brug.
- Tøm vandbeholderen, og påfyld den hver tredje dag. Inden påfyldning skal du rengøre den med frisk vand fra hanen eller rengøringsmidler, hvis det kræves af producenten. Fjern evt. kalk, aflejringer eller film, der måtte have dannet sig på siderne af vandbeholderen eller i de indvendige overflader, og aftør alle overflader.

- ADVARSEL: Mikroorganismer, der kan være til stede i vandet eller i de omgivelser, hvor apparatet bruges eller opbevares, kan vokse i beholderen og blæses ud i luften og forårsage alvorlige sundhedsrisici, når vandet ikke fornys, og beholderen ikke rengøres korrekt hver 3. dag.
- Stikket på luftfugteren må ikke sættes i stikkontakten eller tages ud af den med våde hænder for at undgå risikoen for elektrisk stød.
- Forsøg ikke selv at adskille, reparere eller ændre luftfugteren.
- Rør ikke ved fordamperen, når luftfugteren er tændt. Ellers mærker du muligvis et stik.
- Du må ikke sammenfiltre eller beskadige strømledningen eller placere tunge genstande på strømledningen for at undgå risikoen for elektrisk stød, kortslutninger eller brand.
- Tag øjeblikkeligt stikket på luftfugteren ud af stikkontakten, hvis der opstår en fejl under brug, og kontakt eftersalgsserviceteamet.
- Fjern ikke vandbeholderen fra grunddelen, mens luftfugteren er i drift, og rør aldrig ved vandrørene eller nogen komponenter inde i beholderen.
- Tag luftfugterens stik ud af stikkontakten i tordenvejr, eller når du ikke har tænkt dig at bruge den i længere tid.
- Vend ikke luftfugteren på hovedet, når den er i drift, eller der er vand i beholderen, for at undgå skade på de indvendige elektroniske komponenter.
- Følg nøje instruktionerne i denne brugervejledning, når du bruger luftfugteren. Brugere er ansvarlige for ethvert tab eller enhver skade, der måtte opstå som følge af forkert brug af luftfugteren.

Produktoversigt

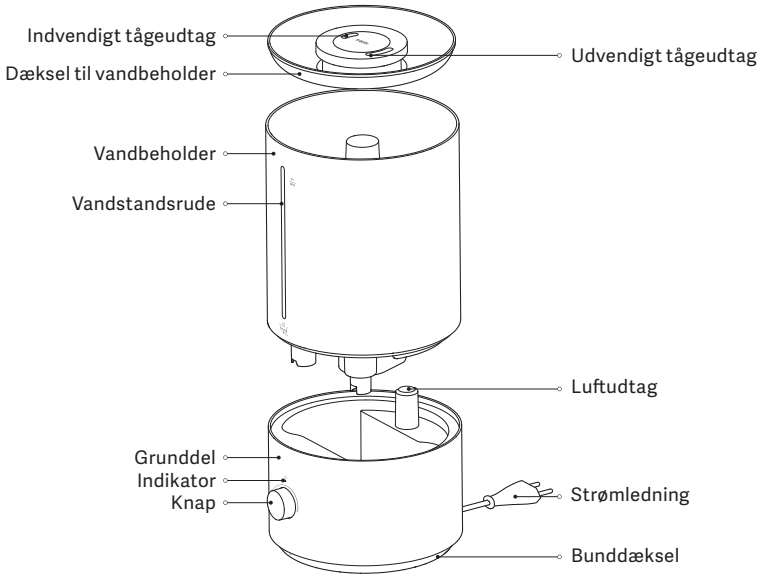

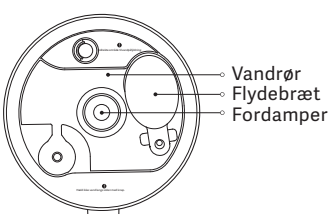

Grunddel set indefra

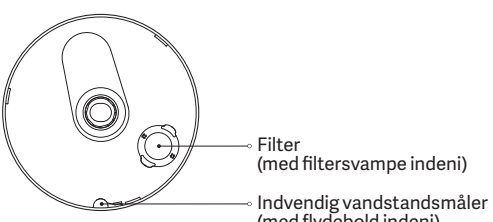

Vandbeholder set indefra

Bemærk: Illustrationer af produktet, tilbehør og brugergrænsefladen i brugervejledningen er udelukkende vejledende. Det faktiske produkt og de faktiske funktioner kan variere på grund af produktforbedringer.

Sådan bruges

- Vandpåfyldning

  Det anbefales at fylde med vand fra hanen eller renset vand ved at følge en af følgende tre metoder:

  Metode 1: Fyld en passende mængde vand i vandbeholderen fra den hullede del af dækslet til vandbeholder.

  Metode 2: Åbn dækslet til vandbeholderen for at fylde vand i vandbeholderen.

  Metode 3: Fjern vandbeholderen, anbring den på en flad overflade, og fyld derefter vand i vandbeholderen. Du kan også tage vandbeholderen direkte til en vandhane og fylde vand i, når du har rengjort beholderen.

  FORSIGTIG: Sørg for, at luftfugteren er placeret på en flad overflade, og at vandet ikke overstiger den maksimale vandstand.

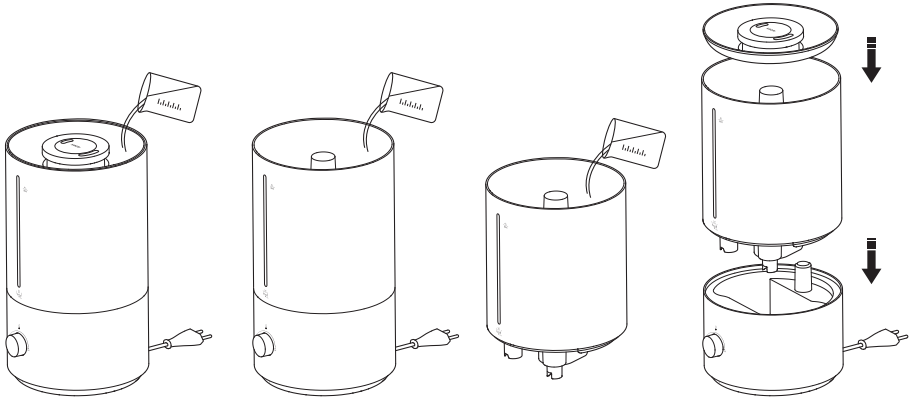

Metode 1 Metode 2 Metode 3 Installation

- Tilslutning til strøm: Sæt luftfugteren i en stikkontakt, der overholder luftfugterens krav for at slutte til strøm.
- Tænding: Drej knappen med uret.
- Slukning: Drej knappen mod uret til "OFF" (FRA).
- Justering af tågemængde: Drej knappen med uret for at øge tågemængden, og drej knappen mod uret for at mindske den.

- Beskrivelse for indikatorstatus

Luftfugter	Indikator
Fungerer normalt	Hvid
Utilstrækkelig mængde vand	Rød
Vandbeholder fjernet	Rød
Slukket	Slukket

Forholdsregler

Installation af luftfugteren

- For at undgå elektrisk stød, brand, personskader eller anden skade skal du sørge for, at luftfugteren bruges korrekt.
- Sæt ikke luftfugteren i stikkontakten, før den er helt samlet.
- Adskil ikke luftfugteren.

Flytning af luftfugteren

- Sluk for luftfugteren, og tag stikket ud af stikkontakten, inden du flytter den.
- Når du transporterer eller flytter luftfugteren, skal du først tømme vandbeholderen.

Placering af luftfugteren

- Når du bruger luftfugteren for første gang i nye omgivelser, skal du efterlade den ved stuetemperatur i 30 minutter før brug, ellers kan vandbeholderen beskadiges på grund af pludselige temperaturændringer.
- Placer ikke luftfugteren direkte på træoverflader for at forhindre, at overflader beskadiges eller deformeres på grund af fugt.
- Placer ikke luftfugteren inden for en afstand på to meter fra møbler og apparater for at beskytte møbler og apparater mod fugt.
- Hold luftfugteren væk fra varmekilder, og undgå at udsætte den for direkte sollys.
- Tøm vandbeholderen, inden du placerer den særskilt.
- Brug ikke luftfugteren på et tæppe eller håndklæde for at undgå at blokere luftindtaget og fugte bordet.

Vandbeholder

- Fyld ikke vand over 40 °C på vandbeholderen for at undgå skade på luftfugteren.
- Fyld ikke vand gennem tågeudtagene.
- Når der er vand i bunden af luftfugteren, skal du aftørre vandet med en tør klud for at undgå at beskadige luftfugteren.
- Brug ikke luftfugteren i omgivelser, hvor temperaturen er under 0 °C, da vandet i vandbeholderen kan fryse og beskadige luftfugteren. Tøm altid vandbeholderen for vand i sådanne omgivelser.
- Anbring ikke metalgenstande, kemikalier eller vaskemidler i vandbeholderen, når luftfugteren er i brug, ellers beskadiges luftfugteren og luftkvaliteten forringes.
- Luftfugteren skal altid slukkes, og stikket tages ud af stikkontakten, inden vandbeholderen udtømmes.

Brug af luftfugteren

- Stop øjeblikkeligt med at bruge luftfugteren, hvis den afgiver usædvanlige lyde, dårlig lugt, eller hvis den overophedes.
- Hold hår og tekstiler væk fra luftfugteren for at forhindre, at de kommer i klemme eller blokerer luftindtaget og -udtaget.
- Du må ikke sidde på, læne dig mod eller vippe luftfugteren.
- Når du bruger luftfugteren sammen med gasdrevne apparater såsom gaskomfurer og gasvarmere, skal du sørge for, at der er tilstrækkelig ventilation, for at undgå forgiftning med kulmonoxid.

Begrænsninger for anvendelse

Følg instruktionerne herunder for at undgå elektrisk stød, brand eller anden skade:

- Placer altid luftfugteren på en flad overflade. Ellers kan vandaflæsningen være forkert, eller vandbeholderen kan løbe over.
- Strømkildens spænding skal være den samme som luftfugterens mærkespænding. Brug ikke luftfugteren, hvis spændingerne ikke stemmer overens.

Pleje og vedligeholdelse

- Luftfugteren skal altid slukkes, og stikkets tages ud af stikkontakten, inden den rengøres.
- Luftfugteren kan aftørres direkte med en ren, blød og fugtig klud, og det anbefales at rengøre den en gang om ugen.
- For at fjerne kalk i vandbeholderen, kan du hælde citronsyre (sælges separat) i beholderen, tørre kalken af med en vatpind eller en blød børste og derefter skylle beholderen med vand.
- Hvis luftfugteren ikke skal bruges i længere tid, skal du hælde den resterende vand ud af grunddelen og vandbeholderen. Rengør og aftør alle dele, inden du opbevarer luftfugteren.

Specifikationer

Navn: Luftfugter
Model: MJJSQ06DY
Mærkespænding: 220–240 V~
Mærkeeffekt: 23 W
Mærkefrekvens: 50/60 Hz
Driftstemperatur: 5–40 °C

Strømforbrug
Slukket tilstand: ≤0,3 W

Luftfugtningskapacitet: 300 ml/t *
Støj: ≤38 dB(A)
Nettovægt: 1,4 kg
Vandbeholders kapacitet: 4 l
Varemål: Φ 190 x 202 x 315 mm
Driftsluftfugtighed: 10 %–80 % relativ fugtighed

Tid, før tilstanden nås
Slukket tilstand: ≤20 min

* Luftfugtningskapaciteten blev testet af CVC Testing Technology Co., Ltd. i henhold til standarden GB/T 23332-2018. Den testede vinkel til tågedosering er 180°. Testrapportnr.: WTS2022-8608.

Fejlsøgning

Problem	Mulig årsag	Løsning
Luftfugteren kan ikke tændes normalt.	Luftfugteren er ikke tilsluttet strøm.	Kontroller, om luftfugteren er tilsluttet korrekt.
	Vandet løber ud af vandbeholderen.	Fyld vand i vandbeholderen.
Luftfugteren producerer ikke vind eller tåge, når den er i drift.	Blæserfejl	Kontakt eftersalgsserviceteamet.
	Fordamperen er beskadiget.	
Tågemængden er for lille.	Luftindtaget eller tågeudtaget er blokeret.	Rengør luftindtaget eller tågeudtaget.

Bemærk: Hvis du ikke kan løse problemerne med ovenstående løsninger, bedes du kontakte eftersalgsserviceteamet.

Oplysninger om overholdelse af lovgivningen

Oplysninger om WEEE Bortskaffelse og genanvendelse

Ethvert produkt, der bærer dette symbol, er affald af elektrisk og elektronisk udstyr (WEEE som i direktiv 2012/19/EU), som ikke må blandes med usorteret husholdningsaffald. I stedet skal du beskytte den menneskelige sundhed og miljøet ved at overgive dit affaldsudstyr til et dertil beregnet opsamlingspunkt til genanvendelse af affald af elektrisk og elektronisk udstyr, som er udnævnt af de nationale eller lokale myndigheder. Korrekt bortskaffelse og genanvendelse vil bidrage til at forhindre potentielt negative konsekvenser for miljøet og den menneskelige sundhed. Kontakt installatøren eller de lokale myndigheder for at få flere oplysninger om lokationen samt vilkårene og betingelserne for sådanne opsamlingspunkter.

EU-overensstemmelseserklæring

Vi, Guangdong Deerma Technology Co., Ltd., erklærer hermed, at dette udstyr overholder de gældende direktiver og europæiske normer og ændringer. Den fulde tekst af EU-overensstemmelseserklæringen kan findes på følgende adresse: http://www.mi.com/global/service/support/declaration.html

Du finder en detaljeret e-vejledning på www.mi.com/global/support/user-guide

For further information, please go to www.mi.com
Manufactured for: Xiaomi Communications Co., Ltd.
Manufactured by: Guangdong Deerma Technology Co., Ltd.
(a Mi Ecosystem company)
Address: No.4-1 Longhui Road, Malong Village Committee, Beijiao Town, Shunde District,
Foshan City, Guangdong Province, China
User Manual Version: V8.0

Para obtener más información, visite www.mi.com
Fabricado para: Xiaomi Communications Co., Ltd.
Fabricado por: Guangdong Deerma Technology Co., Ltd.
(una empresa Mi Ecosystem)
Dirección: No.4-1 Longhui Road, Malong Village Committee, Beijiao Town, Shunde District,
Foshan City, Guangdong Province, China
Versión del manual del usuario: V8.0

Чтобы получить дополнительную информацию, посетите сайт www.mi.com
Изготовлено для: Xiaomi Communications Co., Ltd.
Изготовитель: Guangdong Deerma Technology Co., Ltd.
(компания Экосистемы Mi)
Адрес: No.4-1 Longhui Road, Malong Village Committee, Beijiao Town, Shunde District,
Foshan City, Guangdong Province, China
Версия руководства пользователя: V8.0

Pour plus d'informations, rendez-vous sur www.mi.com
Fabriqué pour : Xiaomi Communications Co., Ltd.
Fabricant : Guangdong Deerma Technology Co., Ltd.
(une société Mi Ecosystem)
Adresse : No.4-1 Longhui Road, Malong Village Committee, Beijiao Town, Shunde District,
Foshan City, Guangdong Province, China
Version du manuel d'utilisation : V8.0

Per ulteriori informazioni, visitare il sito www.mi.com
Fabbricato per: Xiaomi Communications Co., Ltd.
Fabbricato da: Guangdong Deerma Technology Co., Ltd.
(un'azienda del Mi Ecosystem)
Indirizzo: No.4-1 Longhui Road, Malong Village Committee, Beijiao Town, Shunde District,
Foshan City, Guangdong Province, China
Versione manuale utente: V8.0

Weitere Informationen finden Sie auf www.mi.com
Hergestellt für: Xiaomi Communications Co., Ltd.
Hersteller: Guangdong Deerma Technology Co., Ltd.
(ein Unternehmen von Mi Ecosystem)
Adresse: No.4-1 Longhui Road, Malong Village Committee, Beijiao Town, Shunde District,
Foshan City, Guangdong Province, China
Bedienungsanleitung-Version: V8.0

Więcej informacji: www.mi.com
Wyprodukowano dla: Xiaomi Communications Co., Ltd.
Producent: Guangdong Deerma Technology Co., Ltd.
(spółka Mi Ecosystem)
Adres: No.4-1 Longhui Road, Malong Village Committee, Beijiao Town, Shunde District,
Foshan City, Guangdong Province, China
Wersja instrukcji obsługi: V8.0

لمزيد من المعلومات، الرجاء الانتقال إلى موقع www.mi.com
تمّ التصنيع لصالح شركة: Xiaomi Communications Co., Ltd.
الجهة المصنّعة: Guangdong Deerma Technology Co., Ltd.
(إحدى شركات نظام Mi الشامل)
العنوان: No.4-1 Longhui Road, Malong Village Committee, Beijiao Town, Shunde District,
Foshan City, Guangdong Province, China
إصدار دليل المستخدم: الإصدار 8.0

Daha fazla bilgi için lütfen www.mi.com'u ziyaret edin
Şu şirket için üretildi: Xiaomi Communications Co., Ltd.
Üretici: Guangdong Deerma Technology Co., Ltd.
(Mi Ekosisteminde yer alan şirketlerden biri)
Adres: No.4-1 Longhui Road, Malong Village Committee, Beijiao Town, Shunde District,
Foshan City, Guangdong Province, China
Kullanım Kılavuzu Sürümü: V8.0

Para mais informações, consulte o site www.mi.com
Fabricado para: Xiaomi Communications Co., Ltd.
Fabricante: Guangdong Deerma Technology Co., Ltd.
(Uma empresa do Ecossistema Mi)
Morada: No.4-1 Longhui Road, Malong Village Committee, Beijiao Town, Shunde District,
Foshan City, Guangdong Province, China
Versão do Manual do utilizador: V8.0

Щоб дізнатися більше, відвідайте сайт www.mi.com
Виготовлено для: Сяомі Коммунікейшінс Ко., Лтд.
Виробник: Гуандун Дірма Технолоджі Ко., Лтд.
(компанія Екосистеми Mi)
Адреса: 4-1 Лонхуей Роуд, сільський комітет Малонг, місто Бейцзяо, район Шунде,
місто Фошань, провінція Гуандун, Китай
Версія посібника користувача: V8.0

Du kan finde flere oplysninger på www.mi.com
Fremstillet for: Xiaomi Communications Co., Ltd.
Fremstillet af: Guangdong Deerma Technology Co., Ltd.
(en Mi Ecosystem-virksomhed)
Adresse: No.4-1 Longhui Road, Malong Village Committee, Beijiao Town, Shunde District,
Foshan City, Guangdong Province, China
Version af brugervejledning: V8.0

EU REP.

Xiaomi Technology Netherlands B.V.

Prinses Beatrixlaan 582, WTC The Hague, Toren E, 5e etage,
2595BM 's-Gravenhage.

contact@support.mi.com

UK REP.

Xiaomi Technology UK Limited

Us & Co Stratford Floor Br40-11-12-13-14, 11 Burford Road, London,
England, E15 2ST

contact@support.mi.com

22
PAP